# 湘潭市　　湘潭县

# 中路铺镇荷塘村高标准农田建设项目

## （二０二三年，投融资创新）

（审定稿）

中水华创国际工程设计顾问有限公司

二〇二三年六月

**项目名称：**湘潭市湘潭中路铺镇荷塘村高标准农田建设项目（二０二三年 ，投融资创新）

**设计单位：**中水华创国际工程设计顾问有限公司

**设计证号：**A261136449

**设计负责：**崔延渊

**审　　定：**李 卉

**校　　核：**崔延渊

**设计人员：**崔延渊、王 郡、巫金凤

# 图集目录

| 图号 | 图名 | 图号 | 图名 |
|---|---|---|---|
| SXT-01 | 湘潭县水系图 | ST-02 | 中路铺镇荷塘村EK281干塘塘堤设计图 |
| WZT | 中路铺镇荷塘村投融资创新地理位置图 | ST-03 | 卧管整修设计图 |
| **中路铺镇荷塘村** | | ST-04 | 卧管整修配筋图 |
| PM-01 | 中路铺镇荷塘村项目平面布置图 | ST-05 | 溢洪道整修设计图 |
| PM-02 | 中路铺镇荷塘村项目平面布置图 | ST-01 | 中路铺镇荷塘村EK282沙塘 |
| TKZZ-01 | 中路铺镇荷塘村田块整治平面设计图 | ST-02 | 中路铺镇荷塘村EK282沙塘设计图 |
| TKZZ-02 | 中路铺镇荷塘村田块整治渠道、机耕路规划设计图 | ST-01 | 中路铺镇荷塘村EK283下劣塘 |
| TKZZ-03 | 中路铺镇荷塘村田块整治田埂设计图 | ST-02 | 中路铺镇荷塘村EK283下劣塘设计图 |
| TKZZ-04 | 中路铺镇荷塘村田块整治土方平衡设计图(1/3) | ST-03 | 卧管整修设计图 |
| TKZZ-05 | 中路铺镇荷塘村田块整治土方平衡设计图(2/3) | ST-04 | 卧管整修配筋图 |
| TKZZ-06 | 中路铺镇荷塘村田块整治土方平衡设计图(3/3) | ST-05 | 溢洪道整修设计图 |
| ST-01 | 中路铺镇荷塘村EK278沙塘子 | ST-01 | 中路铺镇荷塘村EK284湖塘 |
| ST-02 | 中路铺镇荷塘村EK278沙塘子设计图 | ST-02 | 中路铺镇荷塘村EK284湖塘设计图 |
| ST-03 | 卧管整修设计图 | ST-03 | 卧管整修设计图 |
| ST-04 | 卧管整修配筋图 | ST-04 | 卧管整修配筋图 |
| ST-01 | 中路铺镇荷塘村EK279齐家木塘 | ST-05 | 溢洪道整修设计图 |
| ST-02 | 中路铺镇荷塘村EK279齐家木塘设计图 | ST-01 | 中路铺镇荷塘村EK285新塘 |
| ST-03 | 卧管整修设计图 | ST-02 | 中路铺镇荷塘村EK285新塘设计图 |
| ST-04 | 卧管整修配筋图 | ST-03 | 卧管整修设计图 |
| ST-05 | 溢洪道整修设计图 | ST-04 | 卧管整修配筋图 |
| ST-01 | 中路铺镇荷塘村EK280冯家塘 | ST-05 | 溢洪道整修设计图 |
| ST-02 | 中路铺镇荷塘村EK280冯家塘设计图 | ST-01 | 中路铺镇荷塘村EK286庙塘 |
| ST-03 | 卧管整修设计图 | ST-02 | 中路铺镇荷塘村EK286庙塘设计图 |
| ST-04 | 卧管整修配筋图 | ST-03 | 卧管整修设计图 |
| ST-05 | 溢洪道整修设计图 | ST-04 | 卧管整修配筋图 |
| ST-01 | 中路铺镇荷塘村EK281干塘塘堤 | ST-01 | 中路铺镇荷塘村EK287中塘 |

| | | | |
|---|---|---|---|
| ST-02 | 中路铺镇荷塘村EK287中塘设计图 | ST-03 | 卧管整修设计图 |
| ST-03 | 卧管整修设计图 | ST-04 | 卧管整修配筋图 |
| ST-04 | 卧管整修配筋图 | ST-05 | 溢洪道整修设计图 |
| ST-05 | 溢洪道整修设计图 | ST-01 | 中路铺镇荷塘村EK294荷塘2 |
| ST-01 | 中路铺镇荷塘村EK288三叉坝子 | ST-02 | 中路铺镇荷塘村EK294荷塘2设计图 |
| ST-02 | 中路铺镇荷塘村EK288三叉坝子设计图 | ST-03 | 卧管整修设计图 |
| ST-03 | 卧管整修设计图 | ST-04 | 卧管整修配筋图 |
| ST-04 | 卧管整修配筋图 | ST-01 | 中路铺镇荷塘村EK295长塘 |
| ST-05 | 溢洪道整修设计图 | ST-02 | 中路铺镇荷塘村EK295长塘设计图 |
| ST-01 | 中路铺镇荷塘村EK289劣坡塘 | ST-03 | 卧管整修设计图 |
| ST-02 | 中路铺镇荷塘村EK289劣坡塘设计图 | ST-04 | 卧管整修配筋图 |
| ST-03 | 卧管整修设计图 | ST-01 | 中路铺镇荷塘村EK296排楼塘 |
| ST-04 | 卧管整修配筋图 | ST-02 | 中路铺镇荷塘村EK296排楼塘设计图 |
| ST-01 | 中路铺镇荷塘村EK290善公塘 | ST-03 | 卧管整修设计图 |
| ST-02 | 中路铺镇荷塘村EK290善公塘设计图 | ST-04 | 卧管整修配筋图 |
| ST-03 | 卧管整修设计图 | QG-01 | 中路铺镇荷塘村QG164灌渠设计图 |
| ST-04 | 卧管整修配筋图 | QG-02 | 中路铺镇荷塘村QG165灌渠设计图 |
| ST-05 | 溢洪道整修设计图 | QG-03 | 中路铺镇荷塘村QG166灌渠设计图 |
| ST-01 | 中路铺镇荷塘村EK291钟雪初门口塘 | QG-04 | 中路铺镇荷塘村QG167灌渠设计图 |
| ST-02 | 中路铺镇荷塘村EK291钟雪初门口塘设计图 | QG-05 | 中路铺镇荷塘村QG168灌渠设计图 |
| ST-03 | 卧管整修设计图 | QG-06 | 中路铺镇荷塘村QG169灌渠设计图 |
| ST-04 | 卧管整修配筋图 | QG-07 | 中路铺镇荷塘村QG170灌渠设计图 |
| ST-05 | 溢洪道整修设计图 | QG-08 | 中路铺镇荷塘村QG171灌渠设计图 |
| ST-01 | 中路铺镇荷塘村EK292汤家湾塘 | QG-09 | 中路铺镇荷塘村QG172灌渠设计图 |
| ST-02 | 中路铺镇荷塘村EK292汤家湾塘设计图 | QG-10 | 中路铺镇荷塘村QG173灌渠设计图 |
| ST-03 | 卧管整修设计图 | JS-01 | 中路铺镇荷塘村JS58生产路设计图 |
| ST-04 | 卧管整修配筋图 | BK-01 | 中路铺镇荷塘村BK08设计图(1/2) |
| ST-01 | 中路铺镇荷塘村EK293荷塘1 | BK-02 | 中路铺镇荷塘村BK08设计图(2/2) |
| ST-02 | 中路铺镇荷塘村EK293荷塘1设计图 | BK-03 | 中路铺镇荷塘村BK09设计图(1/2) |

| | | | |
|---|---|---|---|
| BK-04 | 中路铺镇荷塘村BK09设计图(2/2) | | |
| QGFS-01 | 灌渠附属建筑物(0.4*0.5)m分水闸设计图 | | |
| QGFS-02 | 灌渠附属建筑物0.4m灌渠人行桥设计图 | | |
| QGFS-03 | 灌渠附属建筑物0.4m灌渠机耕桥设计图 | | |
| QGFS-04 | 灌渠附属建筑物（1.0*1.0)m分水闸设计图 | | |
| QGFS-05 | 灌渠附属建筑物1.0m灌渠人行桥设计图 | | |
| QGFS-06 | 灌渠附属建筑物1.0m灌渠机耕桥设计图 | | |
| JSFS-01 | 生产路附属建筑物下田坡道设计图 | | |
| JSFS-02 | 生产路附属建筑物会车道设计图 | | |
| JSFS-03 | 生产路附属建筑物DN500过路涵设计图 | | |
| LJCH-01 | 废弃物收集池设计图 | | |
| BZHP-01 | 新建标牌设计图 | | |
| | | | |
| | | | |
| | | | |
| | | | |
| | | | |
| | | | |
| | | | |
| | | | |
| | | | |
| | | | |
| | | | |
| | | | |
| | | | |
| | | | |
| | | | |
| | | | |

# 湘潭市湘潭县中路铺镇荷塘村高标准农田建设项目（二0二三年，投融资创新）

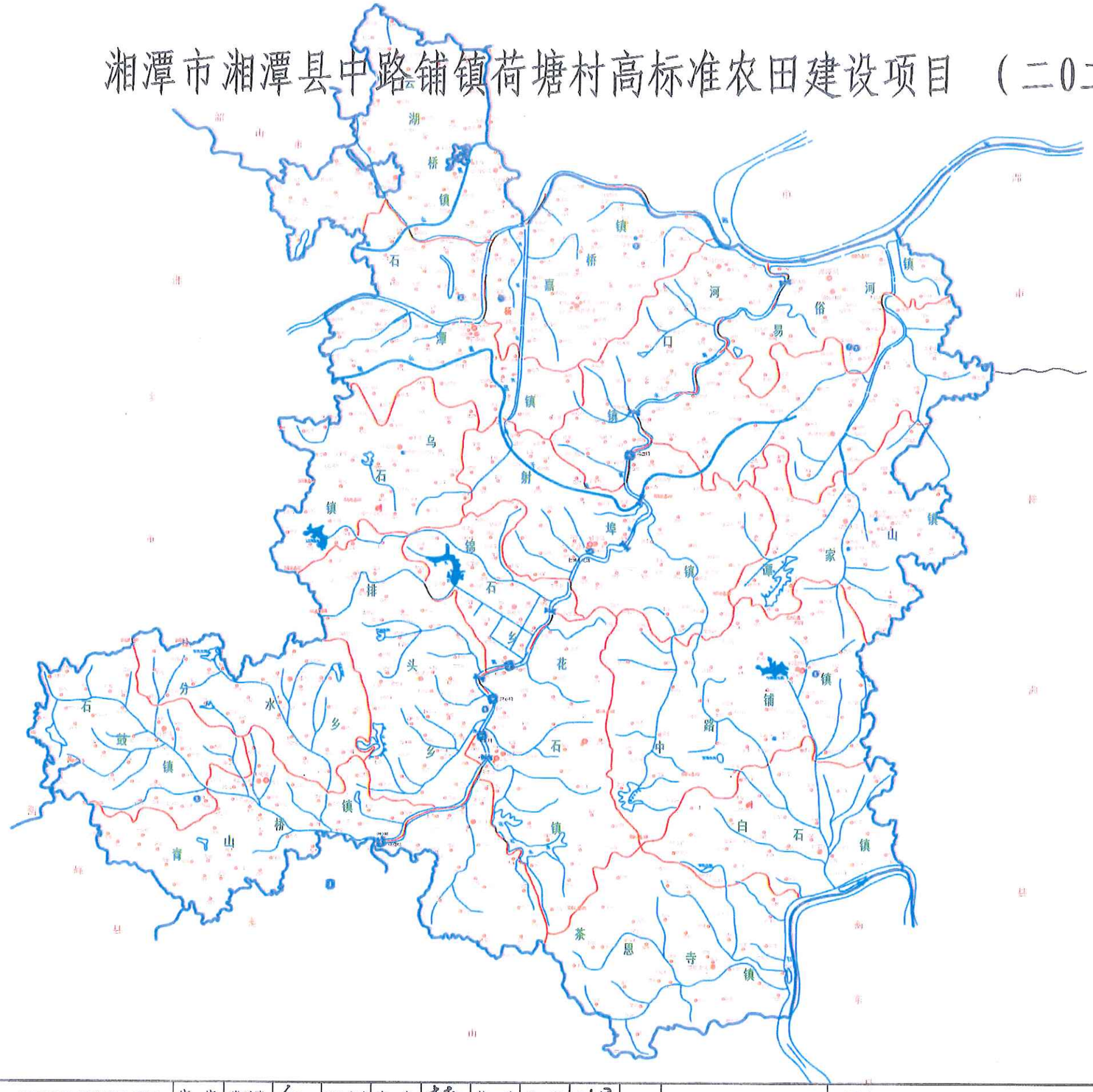


比例尺：1：10000

图例

- 县城所在地
- 镇政府所在地
- 乡政府所在地
- 属县乡
- 自然村寨
- 单位
- 铁路
- 地级市界
- 县(市、区)界
- 乡、镇界
- 河流及湖泊
- 水库
- 山脊
- 河流

比例 1：10000

注：
1. 本图采用1980西安坐标系，1985国家高程基准。
2. 荷塘村高标准农田建设项目，总规划灌溉面积1500.00亩，其中：水田1500.00亩。
3. 本项目建设内容包括：土地平整工程、灌溉与排水工程、田间道路工程、农田防护与生态环境保持工程。
4. 本项目建设期为2023年6月至2023年12月。
5. 本项目建设单位为湘潭县农业发展服务中心，运营管理单位为湘潭县中路铺镇农田建设管理服务站。

备注：风电场工程 乙级　农业行业（农业综合开发土地工程、智慧农业工程）乙级　建筑行业（钢结构工程）乙级　冶金行业（冶金矿山工程、金属冶炼工程）乙级　机械行业（制造运输及仓储专业）乙级　建筑行业（建筑工程、人防工程）乙级　市政行业（道路工程、桥梁工程、给水工程、排水工程、污水处理工程、燃气工程）乙级　公路行业（公路专业）乙级　商物粮行业（物流储运工程）乙级

| | | | | | | | | | | | | | | | | |
|---|---|---|---|---|---|---|---|---|---|---|---|---|---|---|---|---|
| 中水华创国际工程设计顾问有限公司 Zhongshui Huachuang International Engineering Design Consultant Co., Ltd 规划 咨询 资质证书编号：A261136449 | 审定 | 崔延渊 | | 项目负责 | 李卉 | | 校对 | 孙宁 | | 建设单位 | 湘潭县农业发展服务中心 | 工程名称 | 湘潭市湘潭县中路铺镇荷塘村高标准农田建设项目（二0二三年，投融资创新） | 图名 | 湘潭县水系图 | 工程号 | 2023-02 | 图号 | SXT-01 |
| | 审核 | 崔延渊 | | 专业负责 | 崔延渊 | | 设计 | 陈建玉 | | | | 子项名称 | 中路铺镇荷塘村投融资创新项目 | | | 图别 | 水工 | 日期 | 2023.06 |

# 湘潭市湘潭县排头乡排头岭村高标准农田建设项目 （二0二三年，投融资创新）

比例尺：1：10000

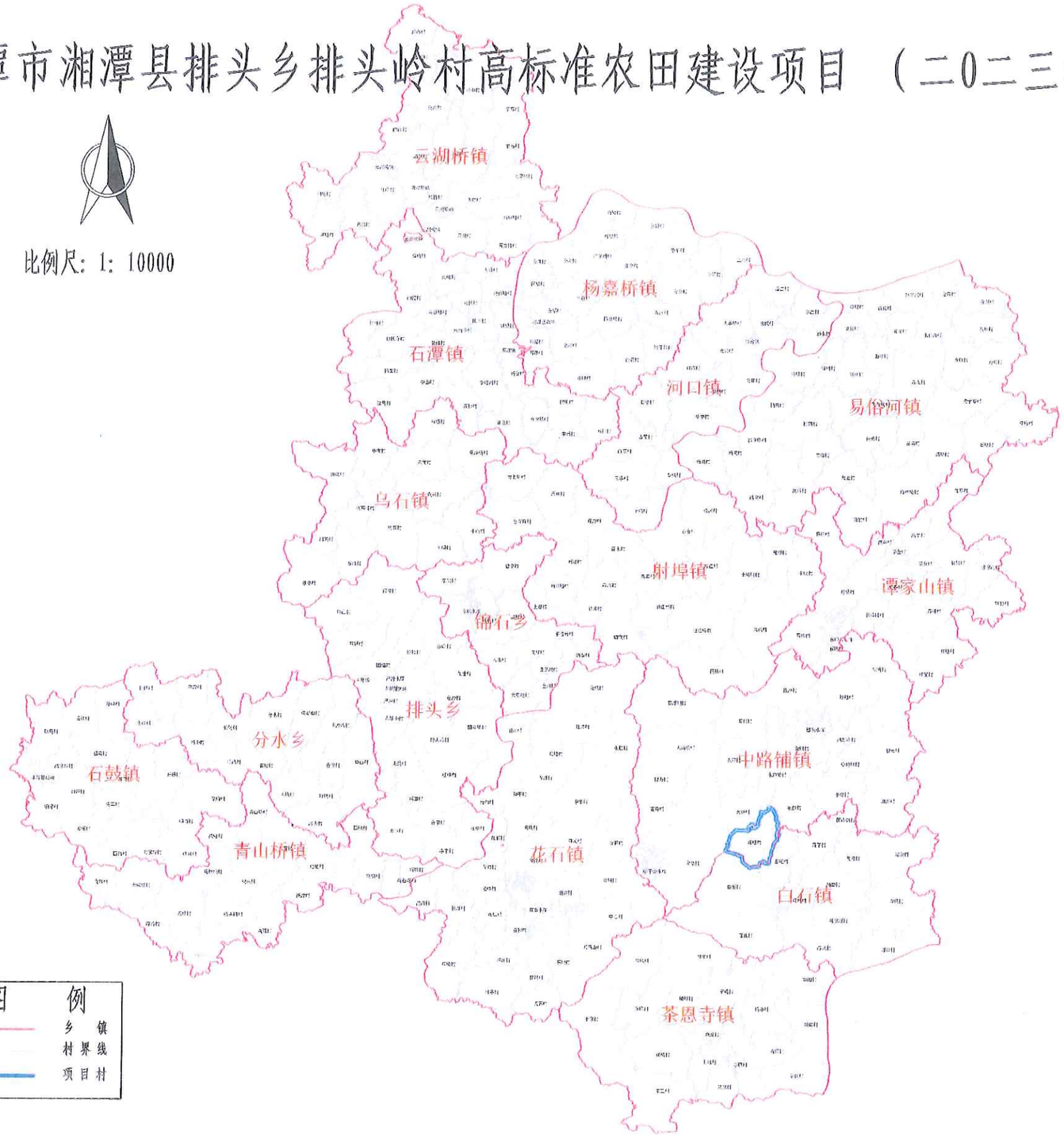


| 投融资创新项目村明细 | |
|---|---|
| 序号 | 项目村 |
| 1 | 中路铺镇荷塘村 |

备注：
1. 本图尺寸以1:1比例为准，不得比例尺度。
2. 用本图件绘制的各种图纸时，应注明绘制单位。
3. 图件为我们现有的资料绘制，如在实际工作中发现有错误，请予指出，我们将及时订正。
4. 在标准图、应用软件及公共测绘基础地理信息系统中调用，如发现错误，应及时报告我们，以便及时处理。
5. 本测绘成果的大地基准采用2000国家大地坐标系，高程基准采用1985国家高程基准。

凡需取得工程业乙级 农业行业（农业综合开发生态工程、灌溉林工程）乙级 测绘行业（重型建筑测绘工程）乙级 冶金行业（冶金矿山工程、金属冶炼工程）乙级 机械行业（制造装配及检修工程）乙级 测绘行业（建筑工程、人防工程）乙级 市政行业（道路工程、桥梁工程、给水工程、排水工程、燃气工程、热力工程、环境卫生工程、城市轨道交通工程）乙级、公路行业（公路专业）乙级 商物粮行业（粮食储运及仓库专业）乙级

| | | | | | | | | | | | | | | | | |
|---|---|---|---|---|---|---|---|---|---|---|---|---|---|---|---|---|
| 中水华创国际工程设计顾问有限公司 Zhongshui Huachuang International Engineering Design Consultant Co., Ltd 湖南 长沙 资质证书编号：A261136449 | 审定 | 崔延渊 | | 项目负责 | 李卉 | | 校对 | 孙宁 | | 建设单位 | 湘潭县农业发展服务中心 | 工程名称 | 湘潭市湘潭县中路铺镇荷塘村高标准农田建设项目（二0二三年，投融资创新） | 图名 | 中路铺镇荷塘村投融资创新项目地理位置图 | 工程号 | 2023-02 | 图号 | BZT-01 |
| | 审核 | 崔延渊 | | 专业负责 | 崔延渊 | | 设计 | 陈建玉 | | | | 子项名称 | 中路铺镇荷塘村投融资创新项目 | | | 图别 | 水工 | 日期 | 2023.06 |

# 湘潭市湘潭县中路铺镇荷塘村高标准农田建设项目

# （二0二三年，投融资创新）

1:10 000

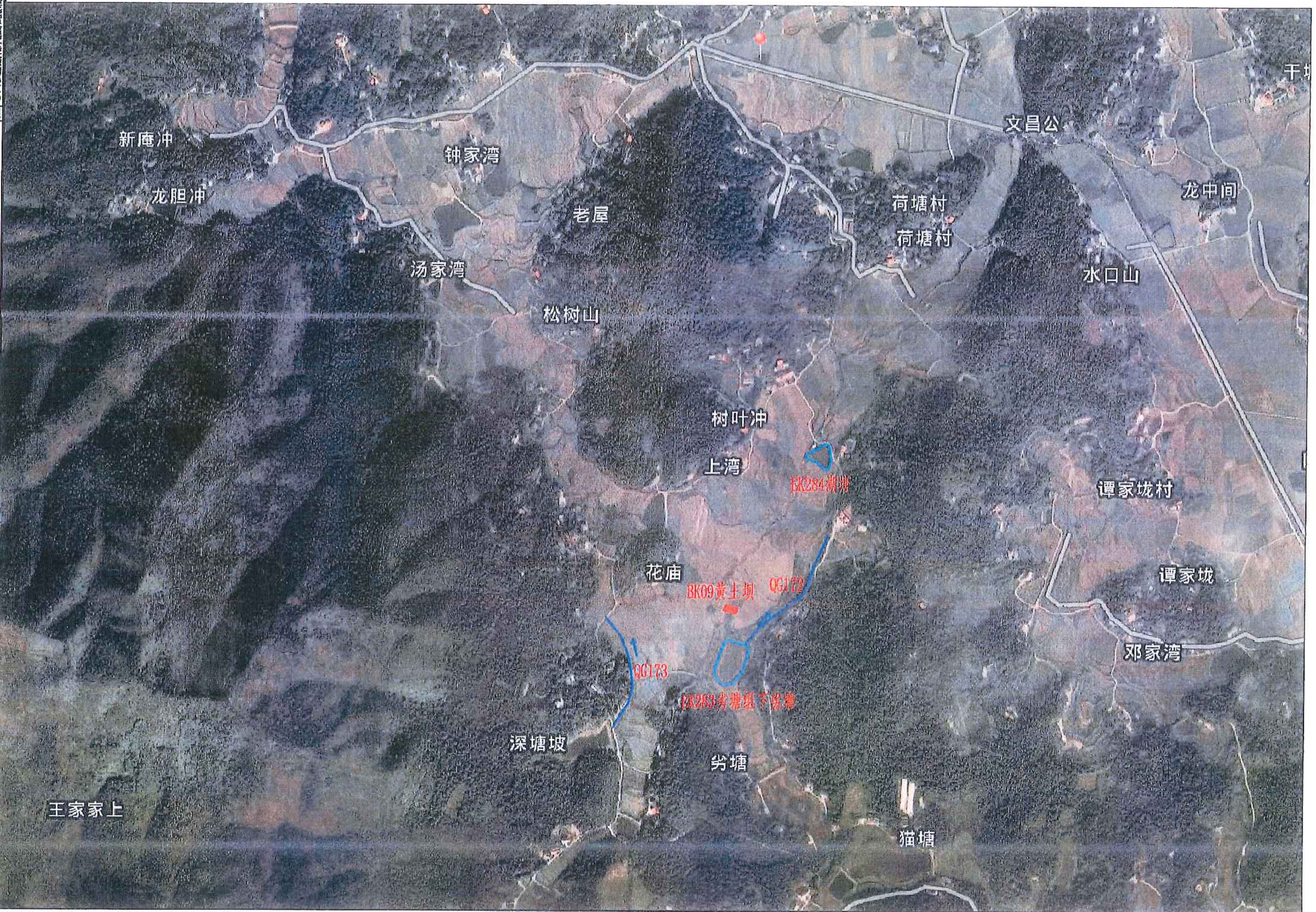


**湘潭市湘潭县中路铺镇荷塘村高标准农田建设项目特性表**
**（二0二三年，投融资创新）**

| 序号 | 建设地点 | 名称及编号 | 长度(m) | 宽度(m) | 高度(m) | 主要建设内容 |
|---|---|---|---|---|---|---|
| 1 | 荷塘村 | [illegible] | | | | 田块整治工程[illegible]亩 |
| 2 | 荷塘村 | EK279[illegible] | [illegible] | | 2.5 | 清淤，新建内坡C25砼护坡，新建[illegible]，溢洪口，踏步 |
| 3 | 荷塘村 | EK280[illegible] | [illegible] | | [illegible] | 清淤，新建内坡C25砼护坡，新建[illegible]，溢洪口，踏步 |
| 4 | 荷塘村 | EK280[illegible] | [illegible] | | [illegible] | 清淤，新建内坡C25砼护坡，新建[illegible]，溢洪口，踏步 |
| 5 | 荷塘村 | EK281[illegible] | [illegible] | | [illegible] | 清淤，新建内坡C25砼护坡，新建[illegible]，溢洪口，踏步 |
| 6 | 荷塘村 | EK282[illegible] | [illegible] | | 3.0 | 清淤 |
| 7 | 荷塘村 | EK283劣塘组下劣塘 | [illegible] | | 1.5 | 清淤，新建内坡C25砼护坡，新建[illegible]，溢洪口，踏步 |
| 8 | 荷塘村 | EK284湖塘 | [illegible] | | [illegible] | 清淤，新建内坡C25砼护坡，新建[illegible]，溢洪口，踏步 |
| 9 | 荷塘村 | EK285[illegible] | [illegible] | | [illegible] | 清淤，新建内坡C25砼护坡，新建[illegible]，溢洪口，踏步 |
| 10 | 荷塘村 | EK286[illegible] | [illegible] | | 2.5 | 清淤，新建内坡C25砼护坡，新建[illegible]，溢洪口，踏步 |
| 11 | 荷塘村 | EK287[illegible] | [illegible] | | [illegible] | 清淤，新建内坡C25砼护坡，新建溢洪口，踏步 |
| 12 | 荷塘村 | EK288[illegible] | [illegible] | | [illegible] | 清淤，新建内坡C25砼护坡，新建[illegible]，溢洪口，踏步 |
| 13 | 荷塘村 | EK289[illegible] | [illegible] | | 2.5 | 清淤，新建内坡C25砼护坡，新建[illegible]，溢洪口，踏步 |
| 14 | 荷塘村 | EK290[illegible] | 70 | | [illegible] | 清淤，新建内坡C25砼护坡，新建[illegible]，溢洪口，踏步 |
| 15 | 荷塘村 | EK291[illegible] | [illegible] | | [illegible] | 清淤，新建内坡C25砼护坡，新建[illegible]，溢洪口，踏步 |
| 16 | 荷塘村 | EK292[illegible] | [illegible] | | 2.5 | 清淤，新建内坡C25砼护坡，新建[illegible]，溢洪口，踏步 |
| 17 | 荷塘村 | EK293[illegible]1 | 60 | | [illegible] | 清淤，新建内坡C25砼护坡，新建溢洪口，踏步 |
| 18 | 荷塘村 | EK293[illegible]2 | 60 | | 2.5 | 清淤，新建内坡C25砼护坡，新建溢洪口，踏步 |
| 19 | 荷塘村 | EK296[illegible] | 70 | | 2.5 | 清淤，新建内坡C25砼护坡，新建溢洪口，踏步 |
| 20 | 荷塘村 | EK296[illegible] | [illegible] | | 2.5 | 清淤 [illegible] |
| 21 | 荷塘村 | QG164 | [illegible] | 0.4 | 0.5 | 新建C25砼渠道 |
| 22 | 荷塘村 | QG165 | [illegible] | 0.4 | 0.5 | 新建C25砼渠道 |
| 23 | 荷塘村 | QG166 | [illegible] | 0.4 | 0.5 | 新建C25砼渠道 |
| 24 | 荷塘村 | QG167 | [illegible] | 0.4 | 0.5 | 新建C25砼渠道 |
| 25 | 荷塘村 | QG168 | [illegible] | 0.4 | 0.5 | 新建C25砼渠道 |
| 26 | 荷塘村 | QG169 | [illegible] | 0.4 | 0.5 | 新建C25砼渠道 |
| 27 | 荷塘村 | QG170 | 60 | 0.4 | 0.5 | 新建C25砼渠道 |
| 28 | 荷塘村 | QG171 | 100 | 1.0 | 1.0 | 新建C25砼渠道 |
| 29 | 荷塘村 | QG172 | [illegible] | 1.0 | 1.0 | 新建C25砼渠道 |
| 30 | 荷塘村 | QG173 | [illegible] | 1.0 | 1.0 | 新建C25砼渠道 |
| 31 | 荷塘村 | [illegible] | | | | [illegible] |
| 32 | 荷塘村 | [illegible] | | | | [illegible] |
| 33 | 荷塘村 | [illegible] | 100 | 3.0 | | [illegible] |

| | | | | | | | | | | | | | |
|---|---|---|---|---|---|---|---|---|---|---|---|---|---|
| 中水华创国际工程设计顾问有限公司 Zhongshui Huachuang International Engineering Design Consultant Co., Ltd. 建筑 市政 资质证书编号：A261136449 | 审 定 | 崔延渊 | [签名] | 项目负责 | 李 卉 | [签名] | 校 对 | 孙 宁 | [签名] | 建设单位 | 湘潭县农业发展服务中心 | 工程名称 湘潭市湘潭县中路铺镇荷塘村高标准农田建设项目（二0二三年，投融资创新） | 图名 |
| | 审 核 | 崔延渊 | [签名] | 专业负责 | 崔延渊 | [签名] | 设 计 | 陈建玉 | [签名] | | | 子项名称 中路铺镇荷塘村投融资创新项目 | |

| | | | | |
|---|---|---|---|---|
| 中路铺镇荷塘村项目平面布置图 | 工程号 | 2023-02 | 图号 | PM-01 |
| | 图别 | 水工 | 日期 | 2023.06 |

# 湘潭市湘潭县中路铺镇荷塘村高标准农田建设项目

# （二0二三年，投融资创新）

1:10 000

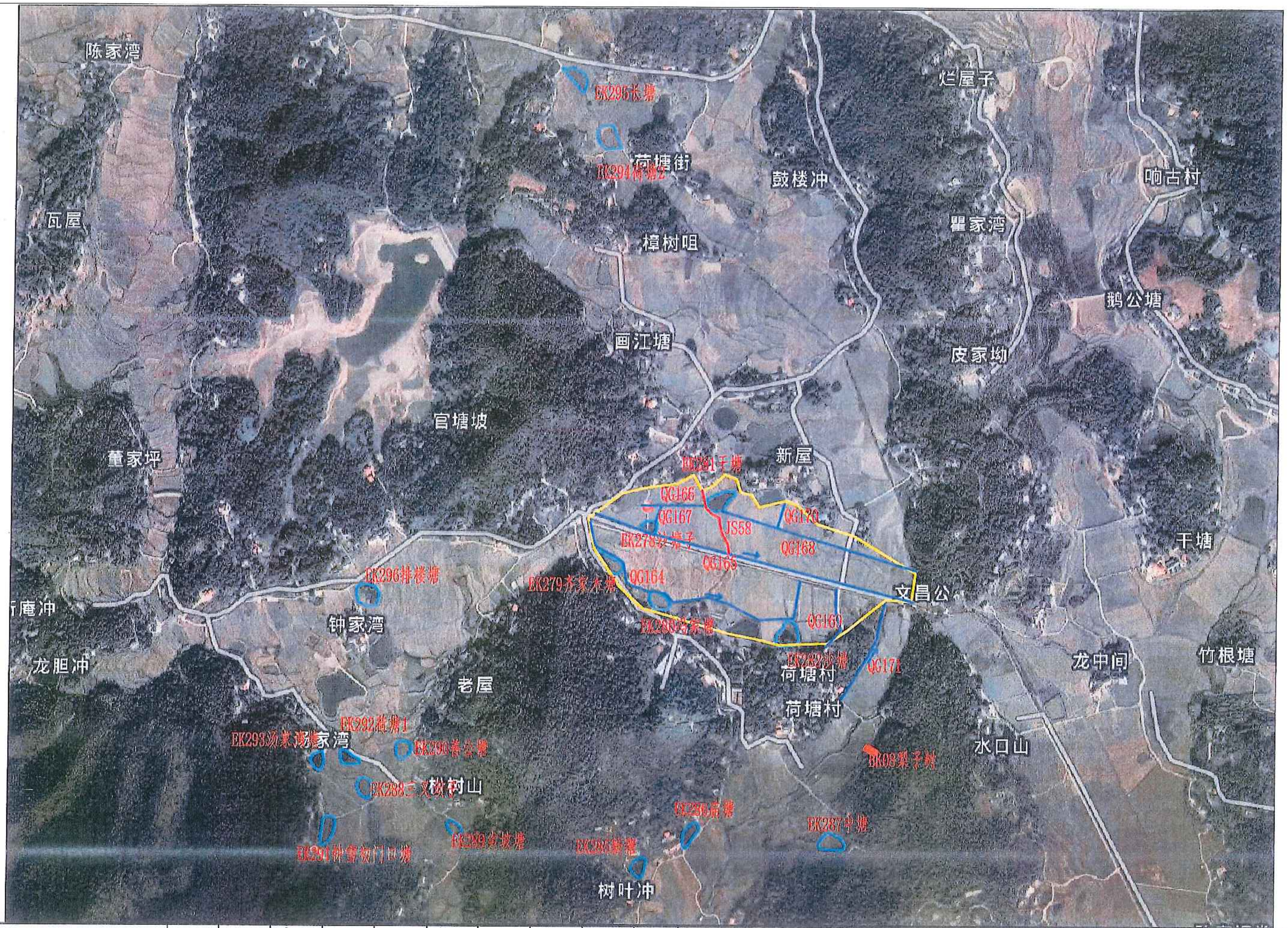


湘潭市湘潭县中路铺镇荷塘村高标准农田建设项目特性表
（二0二三年，投融资创新）

| 序号 | 所在村名 | 名称编号 | 长度（m） | 宽度（m） | 高度（m） | 主要建设内容 |
|---|---|---|---|---|---|---|
| 1 | 荷塘村 | PZ11 | | | | [illegible] |
| 2 | 荷塘村 | EK278沙塘子 | 40 | | 2.5 | 清淤、新建内坡C25砼护坡、新建[illegible]、放水口、踏步 |
| 3 | 荷塘村 | EK279齐家水塘 | 115 | | 1.5 | 清淤、新建内坡C25砼护坡、新建[illegible]、放水口、踏步 |
| 4 | 荷塘村 | EK280冯家塘 | 130 | | 1.5 | 清淤、新建内坡C25砼护坡、新建[illegible]、放水口、踏步 |
| 5 | 荷塘村 | EK281[illegible] | 150 | | 1.5 | 清淤、新建内坡C25砼护坡、新建[illegible]、放水口、踏步 |
| 6 | 荷塘村 | EK282沙塘 | 105 | | 1.0 | 清淤 |
| 7 | 荷塘村 | EK293[illegible] | 35 | | 4.5 | 清淤、新建内坡C25砼护坡、新建[illegible]、放水口、踏步 |
| 8 | 荷塘村 | EK28[illegible] | 65 | | 3.5 | 清淤、新建内坡C25砼护坡、新建[illegible]、放水口、踏步 |
| 9 | 荷塘村 | EK285[illegible] | 65 | | 3.5 | 清淤、新建内坡C25砼护坡、新建[illegible]、放水口、踏步 |
| 10 | 荷塘村 | EK286[illegible] | 95 | | 2.5 | 清淤、新建内坡C25砼护坡、新建[illegible]、放水口、踏步 |
| 11 | 荷塘村 | EK287中塘 | 55 | | 1.5 | 清淤、新建内坡C25砼护坡、新建放水口、踏步 |
| 12 | 荷塘村 | EK288三叉塘子 | 100 | | 4.0 | 清淤、新建内坡C25砼护坡、新建[illegible]、放水口、踏步 |
| 13 | 荷塘村 | EK289[illegible] | 85 | | 2.5 | 清淤、新建内坡C25砼护坡、新建[illegible]、放水口、踏步 |
| 14 | 荷塘村 | EK290番公塘 | 70 | | 4.5 | 清淤、新建内坡C25砼护坡、新建[illegible]、放水口、踏步 |
| 15 | 荷塘村 | EK291钟家门口塘 | 30 | | 4.0 | 清淤、新建内坡C25砼护坡、新建[illegible]、放水口、踏步 |
| 16 | 荷塘村 | EK292[illegible] | 60 | | 2.5 | 清淤、新建内坡C25砼护坡、新建[illegible]、放水口、踏步 |
| 17 | 荷塘村 | EK29[illegible]荷塘1 | 60 | | 5.0 | 清淤、新建内坡C25砼护坡、新建放水口、踏步 |
| 18 | 荷塘村 | EK294荷塘2 | 60 | | 2.5 | 清淤、新建内坡C25砼护坡、新建放水口、踏步 |
| 19 | 荷塘村 | EK295长塘 | 70 | | 2.5 | 清淤、新建内坡C25砼护坡、新建放水口、踏步 |
| 20 | 荷塘村 | EK296排楼塘 | 40 | | 2.0 | [illegible] |
| 21 | 荷塘村 | QG164 | 150 | 0.4 | 0.5 | 新建C25砼渠道 |
| 22 | 荷塘村 | QG165 | 810 | 0.4 | 0.5 | 新建C25砼渠道 |
| 23 | 荷塘村 | QG166 | 100 | 0.4 | 0.5 | 新建C25砼渠道 |
| 24 | 荷塘村 | QG167 | 45 | 0.4 | 0.5 | 新建C25砼渠道 |
| 25 | 荷塘村 | QG168 | [illegible] | 0.4 | 0.5 | 新建C25砼渠道 |
| 26 | 荷塘村 | QG169 | 135 | 0.4 | 0.5 | 新建C25砼渠道 |
| 27 | 荷塘村 | QG170 | 60 | 0.4 | 0.5 | 新建C25砼渠道 |
| 28 | 荷塘村 | QG171 | 300 | 1.0 | 1.0 | 新建C25砼渠道 |
| 29 | 荷塘村 | QG172 | 150 | 1.0 | 1.0 | 新建C25砼渠道 |
| 30 | 荷塘村 | QG173 | [illegible] | 1.0 | 1.0 | 新建C25砼渠道 |
| 31 | 荷塘村 | BK08梨子树坝 | | | | [illegible] |
| 32 | 荷塘村 | [illegible] | | | | [illegible] |
| 33 | 荷塘村 | JS58 | 100 | 1.0 | | [illegible] |

风景园林工程设计专项乙级 农业行业（农业综合开发生态工程）乙级 建材行业（新型建筑材料工程）乙级 冶金行业（冶金矿山工程、金属冶炼工程）乙级 机械行业（物料搬运及仓储专业）乙级
建筑行业（建筑工程、人防工程）乙级 市政行业（道路工程、桥梁工程、给水工程、排水工程、热力工程、环境卫生工程、城镇燃气工程）乙级 公路行业（公路专业）乙级 商物粮行业（成品油储运工程）乙级

| 中水华创国际工程设计顾问有限公司 | 审定 | 崔延渊 | | 项目负责 | 李卉 | | 校对 | 孙宁 | | 建设单位 | 湘潭县农业发展服务中心 | 工程名称 | 湘潭市湘潭县中路铺镇荷塘村高标准农田建设项目（二〇二三年，投融资创新） | 图名 | 中路铺镇荷塘村项目平面布置图 | 工程号 | 2023-02 | 图号 | PM-01 |
|---|---|---|---|---|---|---|---|---|---|---|---|---|---|---|---|---|---|---|---|
| 建筑 市政 资质证书编号：A261136449 | 审核 | 崔延渊 | | 专业负责 | 崔延渊 | | 设计 | 陈建玉 | | | | 子项名称 | 中路铺镇荷塘村投融资创新项目 | | | 图别 | 水工 | 日期 | 2023.06 |

# 中路铺镇荷塘村田块整治平面设计图

1:500

m200 100 0 200 400 600 800m

图 例

- 规划渠道
- 规划机耕道
- 规划田埂
- 规划田块

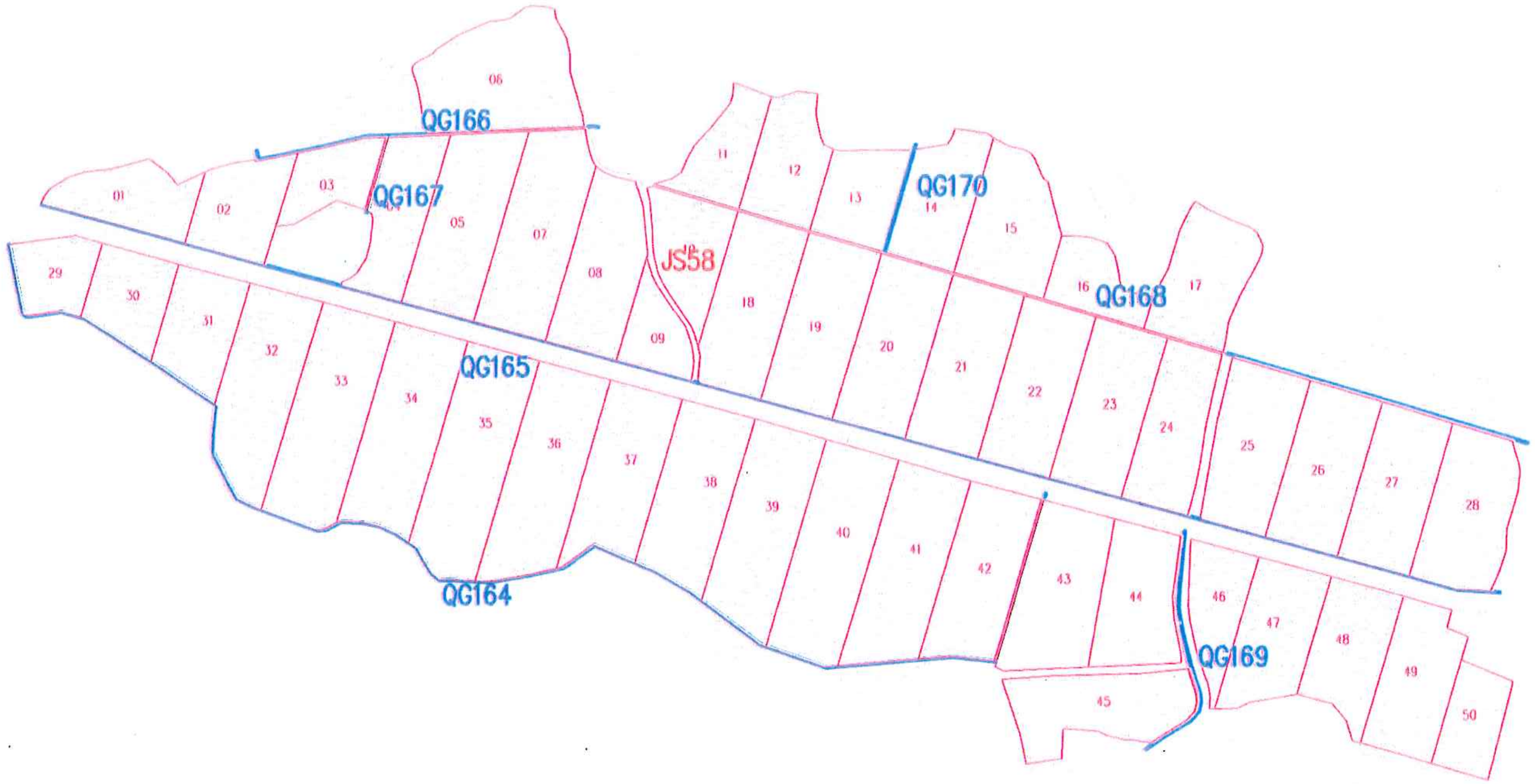


荷塘村田块整治统计表

| 地块 | 平场面积（m²） | 土方平衡高度（m） | 挖方量（m³） | 填方量（m³） | 田埂长度 |
|---|---|---|---|---|---|
| 1 | 2267.4 | 81.773 | 315 | 314 | 86 |
| 2 | 2201.9 | 82.72 | 225 | 225 | 63 |
| 3 | 1008.3 | 82.56 | 101 | 100 | 93 |
| 4 | 2526.9 | 81.7 | 163 | 162 | 85 |
| 5 | 2483.6 | 98.9 | 681 | 684 | 106 |
| 6 | 1586.2 | 81.73 | 501 | 505 | 97 |
| 7 | 1326.8 | 79.81 | 621 | 624 | 59 |
| 8 | 3565.5 | 79 | 528 | 528 | 75 |
| 9 | 1440.8 | 78.47 | 37 | 37 | 63 |
| 10 | 2271.4 | 78.23 | 176 | 175 | 85 |
| 11 | 1664.4 | 78.31 | 133 | 132 | 93 |
| 12 | 2425.7 | 77.72 | 257 | 256 | 92 |
| 13 | 1098.7 | 76.96 | 192 | 192 | 91 |
| 14 | 2672.6 | 76.06 | 150 | 152 | 77 |
| 15 | 3471.2 | 75.58 | 478 | 478 | 35 |
| 16 | 1639 | 74.37 | 103 | 102 | 96 |
| 17 | 2973.1 | 73.18 | 313 | 314 | 89 |
| 18 | 3655.3 | 77.73 | 171 | 170 | 53 |
| 19 | 3679.6 | 77.27 | 116 | 100 | 98 |
| 20 | 3583.8 | 76.2 | 167 | 167 | 97 |
| 21 | 3388.3 | 75.56 | 320 | 326 | 85 |
| 22 | 3572.4 | 74.81 | 135 | 133 | 96 |
| 23 | 3536.7 | 74.67 | 571 | 573 | 573 |
| 24 | 2967.6 | 73.91 | 403 | 403 | 112 |
| 25 | 3541.9 | 73.08 | 336 | 334 | 51 |
| 26 | 3129.6 | 72.11 | 128 | 128 | 68 |
| 27 | 3303.6 | 71.71 | 121 | 122 | 116 |
| 28 | 3588.6 | 76.86 | 330 | 330 | 114 |
| 29 | 1825.2 | 86.87 | 561 | 364 | 142 |
| 30 | 3025.3 | 84.98 | 278 | 278 | 122 |
| 31 | 2424.3 | 83.41 | 315 | 313 | 105 |
| 32 | 1126.4 | 82.79 | 165 | 165 | 91 |
| 33 | 3632 | 81.93 | 513 | 514 | 101 |
| 34 | 1334.6 | 80.92 | 519 | 518 | 115 |
| 35 | 1838.2 | 80.11 | 160 | 159 | 110 |
| 36 | 1594.1 | 71.78 | 963 | 964 | 99 |
| 37 | 3856.1 | 70.98 | 631 | 631 | 77 |
| 38 | 3782 | 78.57 | 185 | 185 | 80 |
| 39 | 1329.2 | 77.81 | 526 | 526 | 110 |
| 40 | 3641 | 77.08 | 393 | 393 | 85 |
| 41 | 1212.3 | 76.10 | 581 | 581 | 66 |
| 42 | 3551.6 | 75.6 | 103 | 103 | 82 |
| 43 | 3863.4 | 74.60 | 120 | 128 | 93 |
| 44 | 2073.7 | 74.51 | 212 | 212 | 77 |
| 45 | 3379.4 | 74.90 | 557 | 557 | |
| 46 | 1825.1 | 73.36 | 266 | 267 | |
| 47 | 2957.8 | 72.87 | 391 | 394 | |
| 48 | 2757.3 | 71.65 | 261 | 264 | |
| 49 | 3119.4 | 70.91 | 120 | 130 | |
| 50 | 1698 | 70.12 | 129 | 130 | |
| 合计 | 130670 | | 16756 | 16556 | 4885 |
| 亩 | 239.51 | | | | |

风景园林工程设计乙级 农业行业（农业综合开发生态工程、营造林工程）乙级 建材行业（非金属建筑材料工程）乙级 冶金行业（冶金矿山工程、金属冶炼工程）乙级 机械行业（物料搬运及仓储专业）乙级 建筑行业（建筑工程、人防工程）乙级 市政行业（道路工程、桥梁工程、给水工程、排水工程、热力工程、环境卫生工程、城镇燃气工程）乙级 公路行业（公路专业）乙级 商物粮行业（成品油储运工程）乙级

中水华创国际工程设计顾问有限公司
建筑 市政 资质证书编号：A261136449

| 审定 | 崔延渊 | 项目负责 | 李 卉 | 校对 | 孙 宁 | 建设单位 | 湘潭县农业发展服务中心 | 工程名称 | | 图名 | 中路铺镇荷塘村田块整治平面设计图 | 工程号 | 2023-02 | 图号 | TKZZ—01 |
|---|---|---|---|---|---|---|---|---|---|---|---|---|---|---|---|
| 审核 | 崔延渊 | 专业负责 | 崔延渊 | 设计 | 陈建玉 | | | 子项名称 | 中路铺镇荷塘村投融资创新项目 | | | 图别 | 水工 | 日期 | 2023.06 |

注：
1. 本图尺寸以米为单位，不得比例缩放。
2. 施工单位应在施工前核实现场情况，发现问题及时与设计单位沟通。
3. 图中标注的现有设施位置仅供参考，施工前应进行现场复核并采取保护措施。
4. 临时占用、弃土场等应另行报批，不得擅自扩大范围。
5. 本图未尽事宜，应符合现行国家及地方相关技术标准和验收规范的要求。

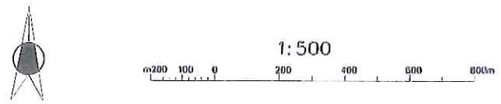


# 中路铺镇荷塘村田块整治渠道、机耕路规划设计图

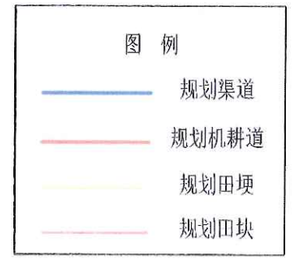


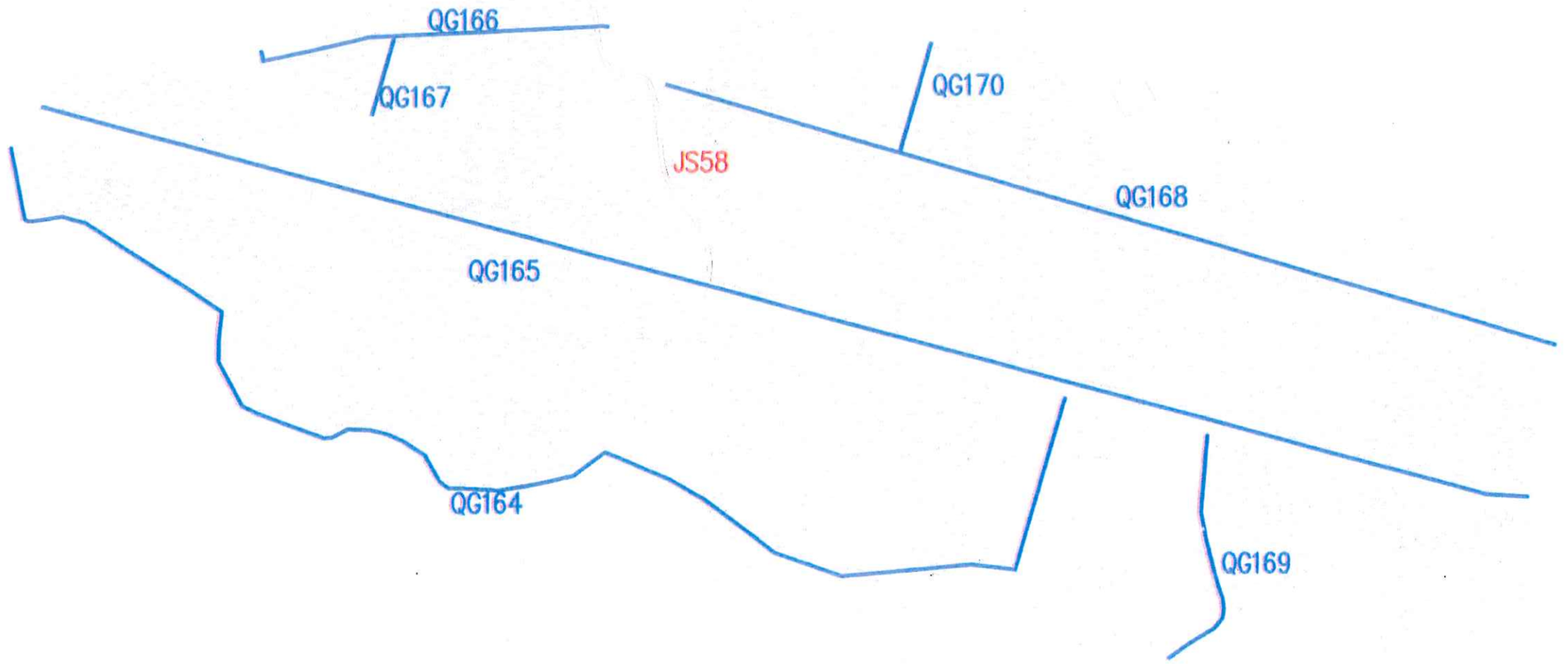


风险施工项目（化学危险品工程、石油天然气（海洋石油）工程、核电工程、水利水电工程、煤炭工程、非煤矿山工程、金属冶炼工程、建筑施工项目）乙级 冶金行业（钢铁冶炼工程、有色冶炼工程）乙级 建材行业（水泥工程）乙级 机械行业（汽车制造工程、铁路机车车辆制造工程、电子产品制造工程、民用航空器制造工程、轻工机械制造工程、纺织机械制造工程、农业机械制造工程、武器装备制造工程）乙级 电力行业（火力发电工程、水力发电工程、核电工程、风力发电工程、太阳能发电工程、生物质能发电工程）乙级 化工石化医药行业（石油及化工产品储运工程、化工矿山工程、化工工艺工程、化工系统工程、安全设施工程）乙级 轻纺行业（制糖工程、酿酒工程、发酵工程、制盐工程）乙级 市政公用行业（城市道路工程、城市轨道交通工程、城市隧道工程、给水排水工程、燃气工程、热力工程）乙级 冶金行业（冶金矿山工程、金属冶炼工程）乙级 机械行业（铸造工程、锻压工程、热处理工程、焊接工程）乙级 建材行业（玻璃工程）乙级 市政公用行业（给水排水工程、燃气工程、热力工程）乙级 建筑行业（建筑工程）乙级 市政公用行业（道路工程、桥梁工程、隧道工程、公路交通工程）乙级 公路行业（公路专业）乙级

| | | | | | | | | | | | | | | | | | |
|---|---|---|---|---|---|---|---|---|---|---|---|---|---|---|---|---|---|
| 中水华创国际工程设计顾问有限公司 辽宁 沈阳 资质证书编号：A261136449 | 审定 | 崔延渊 | | 项目负责 | 李卉 | | 校对 | 孙宁 | | 建设单位 | 湘潭县农业发展服务中心 | 工程名称 | 湘潭市湘潭县中路铺镇荷塘村高标准农田建设项目（二〇二三年，技经责创综） | 图名 | 中路铺镇荷塘村<br>田块整治渠道、机耕路规划设计图 | 工程号 | 2023-02 | 图号 | TKZZ—02 |
| | 审核 | 崔延渊 | | 专业负责 | 崔延渊 | | 设计 | 陈建玉 | | | | 子项名称 | 中路铺镇荷塘村投融资创新项目 | | | 图别 | 水工 | 日期 | 2023.06 |

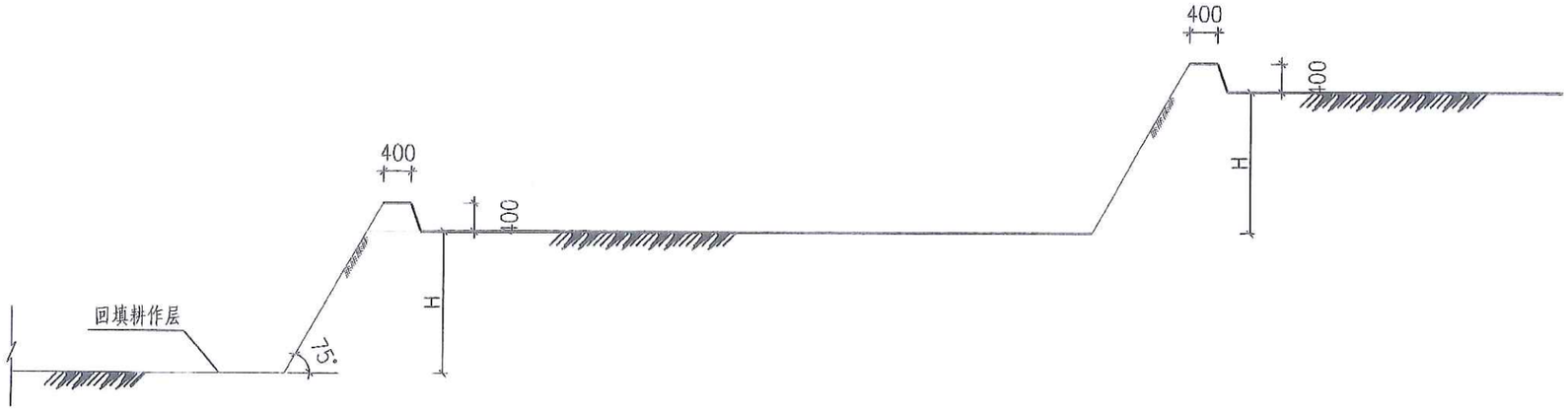


梯田典型田块设计图-1

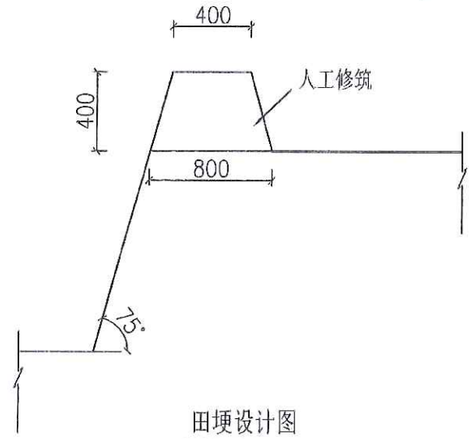


田埂设计图

说明:

1、图中标注尺寸单位为mm;

2、田面宽度一般不小于6m;

3、如果实际情况与测量、设计有出入时，与建设单位、监理单位协商，根据地形适当地调整。

注 备

1. 本图尺寸均以毫米为单位，不得以比例度量。
2. 施工前应核实现场情况，发现与本图不符时，应及时报告。
3. 图中为典型田块设计示意，实际施工时应结合地形、地质条件进行调整。
4. 设计单位：湖南省水利水电勘测设计研究总院有限公司，联系电话：0731-85xxxxxx。
5. 本图未尽事宜，应严格按照现行国家及行业相关规范、标准执行。

风景园林工程乙级 规划行业（农业综合开发生态工程、污染治理工程）乙级 建材行业（特种建筑材料工程）乙级 冶金行业（冶金矿山工程、金属冶炼工程）乙级 机械行业（通用机械工程）乙级 轻纺行业（造纸工程、制糖工程）乙级 商物粮行业（物资储运及仓库工程）乙级
建筑行业（建筑工程、人防工程）乙级 石油天然气（海洋石油工程）乙级 市政行业（道路工程、桥梁工程、给水工程、排水工程、热力工程、燃气工程）乙级 公路行业（公路专业）乙级

| 中水华创国际工程设计顾问有限公司 | 审定 | 崔延渊 | | 项目负责 | 李卉 | | 校对 | 孙宁 | | 建设单位 | 湘潭县农业发展服务中心 | 工程名称 | 中路铺镇荷塘村投融资创新项目 | 图名 | 中路铺镇荷塘村田块整治田埂设计图 | 工程号 | 2023-02 | 图号 | TKZZ—03 |
|---|---|---|---|---|---|---|---|---|---|---|---|---|---|---|---|---|---|---|---|
| 建筑 市政 资质证书编号：A261136449 | 审核 | 崔延渊 | | 专业负责 | 崔延渊 | | 设计 | 陈建玉 | | | | 子项名称 | 中路铺镇荷塘村投融资创新项目 | | | 图别 | 水工 | 日期 | 2023.06 |

备注

风景园林工程设计专项乙级 农业行业（农业综合开发生态工程、河道整治工程）乙级 建材行业（新型建筑材料工程）乙级 冶金行业（冶金矿山工程、金属冶炼工程）乙级 机械行业（物料搬运及仓储专业）乙级
建筑行业（建筑工程、人防工程）乙级 市政行业（道路工程、桥梁工程、给水工程、排水工程、热力工程、环境卫生工程、城镇燃气工程）乙级 公路行业（公路专业）乙级 商物粮行业（成品油储运工程）乙级

## 三角网法土石方计算

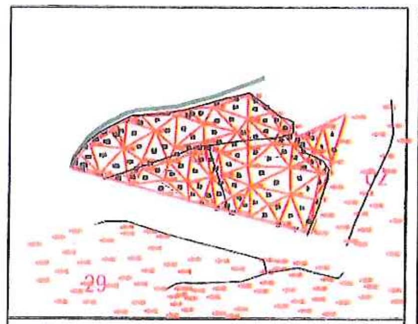

平场面积 = 2267.4 平方米
最小高程 = 70.132 米
最大高程 = 86.876 米
土方平衡高度 = 84.773 米
挖方量 = 315 立方米
填方量 = 314 立方米

计算日期：2023年5月19日 计算人：

## 三角网法土石方计算

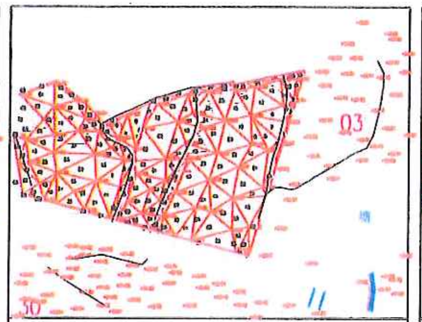

平场面积 = 2294.9 平方米
最小高程 = 70.132 米
最大高程 = 86.876 米
土方平衡高度 = 83.716 米
挖方量 = 225 立方米
填方量 = 225 立方米

计算日期：2023年5月19日 计算人：

## 三角网法土石方计算

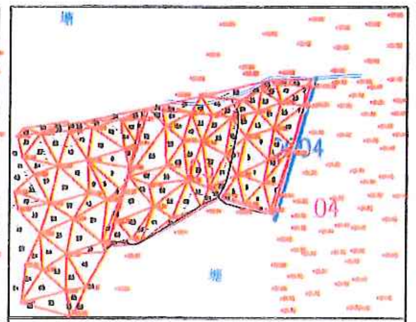

平场面积 = 1608.3 平方米
最小高程 = 70.132 米
最大高程 = 86.876 米
土方平衡高度 = 82.559 米
挖方量 = 191 立方米
填方量 = 191 立方米

计算日期：2023年5月19日 计算人：

## 三角网法土石方计算

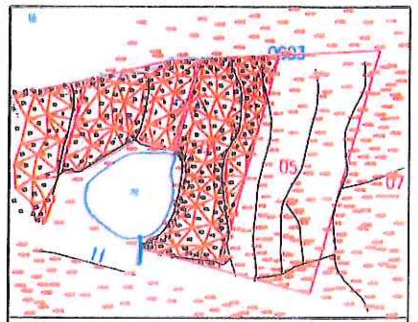

平场面积 = 2576.9 平方米
最小高程 = 70.132 米
最大高程 = 86.876 米
土方平衡高度 = 81.698 米
挖方量 = 163 立方米
填方量 = 162 立方米

计算日期：2023年5月19日 计算人：

## 三角网法土石方计算

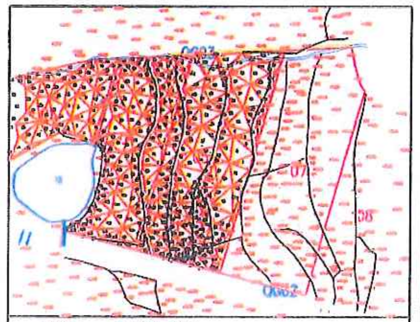

平场面积 = 3953.6 平方米
最小高程 = 70.132 米
最大高程 = 86.876 米
土方平衡高度 = 80.902 米
挖方量 = 684 立方米
填方量 = 684 立方米

计算日期：2023年5月19日 计算人：

## 三角网法土石方计算

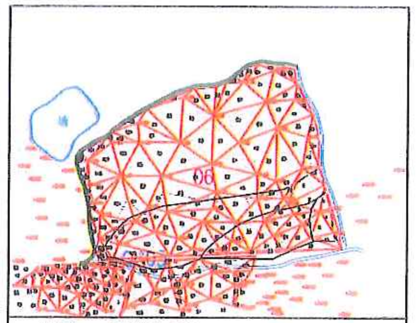

平场面积 = 4586.2 平方米
最小高程 = 70.132 米
最大高程 = 86.876 米
土方平衡高度 = 81.728 米
挖方量 = 504 立方米
填方量 = 505 立方米

计算日期：2023年5月19日 计算人：

## 三角网法土石方计算

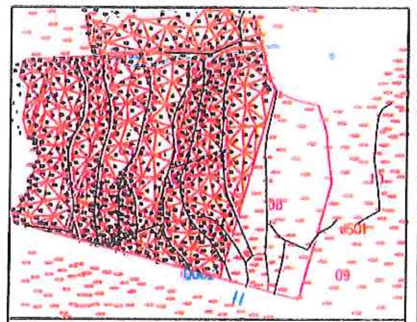

平场面积 = 4326.8 平方米
最小高程 = 70.132 米
最大高程 = 86.876 米
土方平衡高度 = 79.842 米
挖方量 = 624 立方米
填方量 = 624 立方米

计算日期：2023年5月19日 计算人：

## 三角网法土石方计算

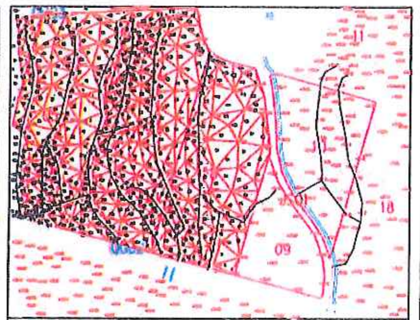

平场面积 = 3505.5 平方米
最小高程 = 70.132 米
最大高程 = 86.876 米
土方平衡高度 = 79.007 米
挖方量 = 578 立方米
填方量 = 578 立方米

计算日期：2023年5月19日 计算人：

## 三角网法土石方计算

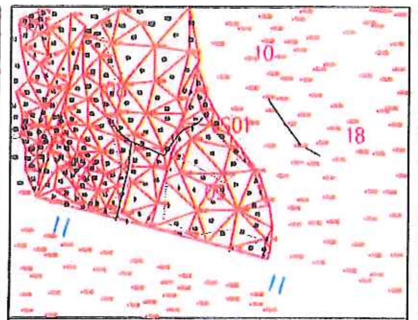

平场面积 = 1419.8 平方米
最小高程 = 70.132 米
最大高程 = 86.876 米
土方平衡高度 = 78.466 米
挖方量 = 37 立方米
填方量 = 37 立方米

计算日期：2023年5月19日 计算人：

## 三角网法土石方计算

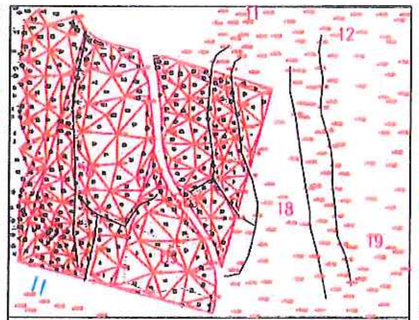

平场面积 = 2274.4 平方米
最小高程 = 70.132 米
最大高程 = 86.876 米
土方平衡高度 = 78.243 米
挖方量 = 176 立方米
填方量 = 175 立方米

计算日期：2023年5月19日 计算人：

## 三角网法土石方计算

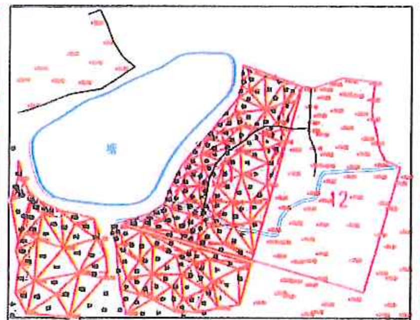

平场面积 = 1848.4 平方米
最小高程 = 70.132 米
最大高程 = 86.876 米
土方平衡高度 = 78.309 米
挖方量 = 133 立方米
填方量 = 133 立方米

计算日期：2023年5月19日 计算人：

## 三角网法土石方计算

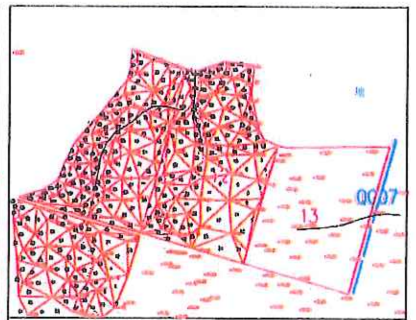

平场面积 = 2425.7 平方米
最小高程 = 70.132 米
最大高程 = 86.876 米
土方平衡高度 = 77.723 米
挖方量 = 257 立方米
填方量 = 256 立方米

计算日期：2023年5月19日 计算人：

## 三角网法土石方计算

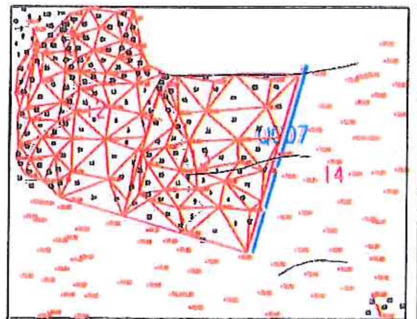

平场面积 = 1988.7 平方米
最小高程 = 70.132 米
最大高程 = 86.876 米
土方平衡高度 = 76.969 米
挖方量 = 192 立方米
填方量 = 192 立方米

计算日期：2023年5月19日 计算人：

## 三角网法土石方计算

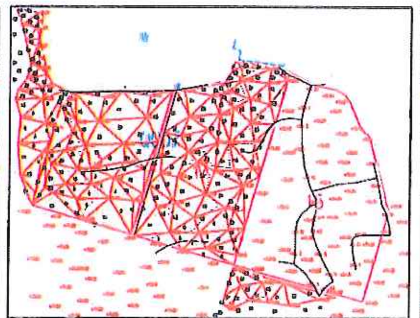

平场面积 = 2672.6 平方米
最小高程 = 70.132 米
最大高程 = 86.876 米
土方平衡高度 = 76.611 米
挖方量 = 151 立方米
填方量 = 152 立方米

计算日期：2023年5月19日 计算人：

## 三角网法土石方计算

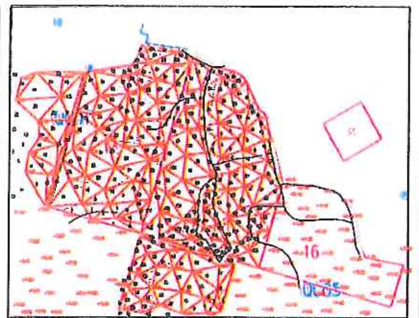

平场面积 = 3174.2 平方米
最小高程 = 70.132 米
最大高程 = 86.876 米
土方平衡高度 = 75.580 米
挖方量 = 978 立方米
填方量 = 978 立方米

计算日期：2023年5月19日 计算人：

## 三角网法土石方计算

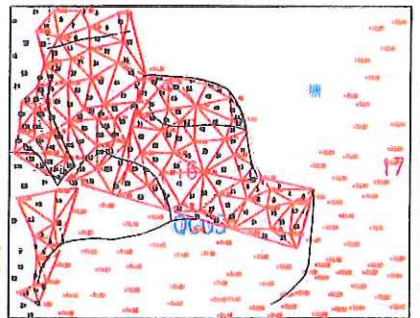

平场面积 = 1638.0 平方米
最小高程 = 70.132 米
最大高程 = 86.876 米
土方平衡高度 = 74.313 米
挖方量 = 141 立方米
填方量 = 142 立方米

计算日期：2023年5月19日 计算人：

## 三角网法土石方计算

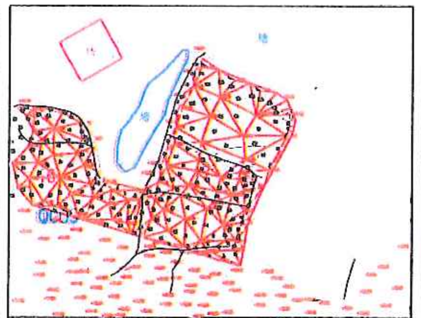

平场面积 = 2973.1 平方米
最小高程 = 70.132 米
最大高程 = 86.876 米
土方平衡高度 = 73.413 米
挖方量 = 313 立方米
填方量 = 314 立方米

计算日期：2023年5月19日 计算人：

## 三角网法土石方计算

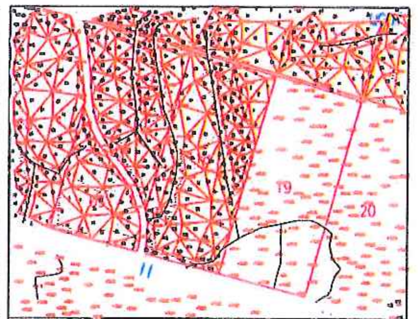

平场面积 = 3655.3 平方米
最小高程 = 70.132 米
最大高程 = 86.876 米
土方平衡高度 = 77.732 米
挖方量 = 171 立方米
填方量 = 171 立方米

计算日期：2023年5月19日 计算人：

| | | | | | | | | | | | | | |
|---|---|---|---|---|---|---|---|---|---|---|---|---|---|
| 中水华创国际工程设计顾问有限公司<br>建筑 市政 资质证书编号：A261136049 | 审定 | 崔延渊 | | 项目负责 | 李卉 | | 校对 | 孙宁 | | 建设单位 | 湘潭县农业发展服务中心 | 工程名称 | 湘潭市湘潭县中路铺镇荷塘村高标准农田建设项目（二〇二三年，投融资创新） |
| | 审核 | 崔延渊 | | 专业负责 | 崔延渊 | | 设计 | 陈建玉 | | | | 子项名称 | 中路铺镇荷塘村投融资创新项目 |

| | | | | | |
|---|---|---|---|---|---|
| 图名 | 中路铺镇荷塘村<br>田块整治土方平衡设计图(1/3) | 工程号 | 2023-02 | 图号 | TKZZ—04 |
| | | 图别 | 水工 | 日期 | 2023.06 |

备注：
1、本图尺寸以图上标注为准，不得比例测量。
2、[illegible]
3、[illegible]
4、[illegible]
5、[illegible]

## 三角网法土石方计算

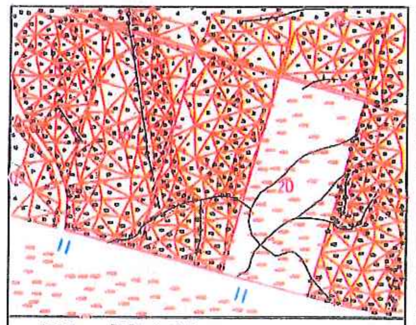

平场面积 = 3679.6 平方米
最小高程 = 70.132 米
最大高程 = 86.876 米
土方平衡高度 = 77.267 米
挖方量 = 411 立方米
填方量 = 411 立方米

计算日期：2023年5月19日　计算人：

## 三角网法土石方计算

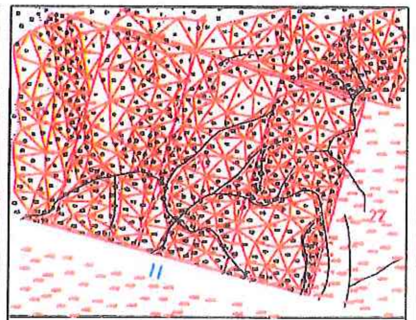

平场面积 = 3643.8 平方米
最小高程 = 70.132 米
最大高程 = 86.876 米
土方平衡高度 = 76.199 米
挖方量 = 497 立方米
填方量 = 497 立方米

计算日期：2023年5月19日　计算人：

## 三角网法土石方计算

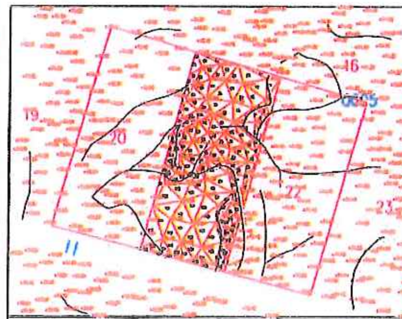

平场面积 = 3608.1 平方米
最小高程 = 70.132 米
最大高程 = 86.876 米
土方平衡高度 = 75.552 米
挖方量 = 321 立方米
填方量 = 320 立方米

计算日期：2023年5月19日　计算人：

## 三角网法土石方计算

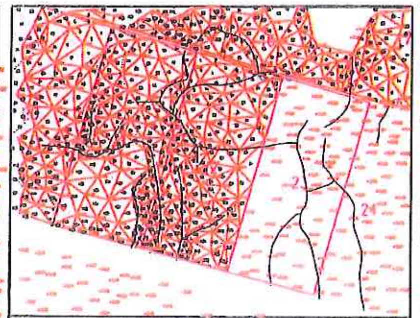

平场面积 = 3572.4 平方米
最小高程 = 70.132 米
最大高程 = 86.876 米
土方平衡高度 = 74.813 米
挖方量 = 434 立方米
填方量 = 433 立方米

计算日期：2023年5月19日　计算人：

## 三角网法土石方计算

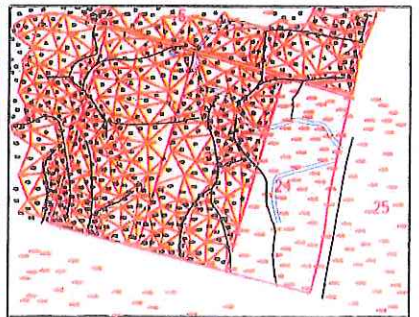

平场面积 = 3536.7 平方米
最小高程 = 70.132 米
最大高程 = 86.876 米
土方平衡高度 = 74.173 米
挖方量 = 474 立方米
填方量 = 473 立方米

计算日期：2023年5月19日　计算人：

## 三角网法土石方计算

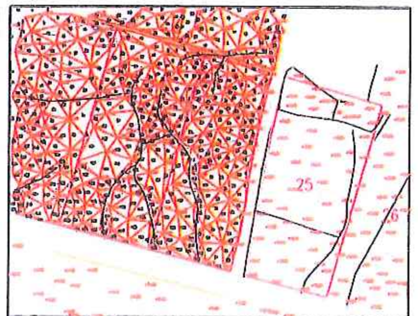

平场面积 = 2967.6 平方米
最小高程 = 70.132 米
最大高程 = 86.876 米
土方平衡高度 = 73.612 米
挖方量 = 193 立方米
填方量 = 193 立方米

计算日期：2023年5月19日　计算人：

## 三角网法土石方计算

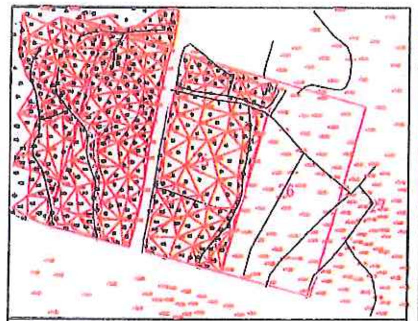

平场面积 = 3511.9 平方米
最小高程 = 70.132 米
最大高程 = 86.876 米
土方平衡高度 = 73.084 米
挖方量 = 334 立方米
填方量 = 334 立方米

计算日期：2023年5月19日　计算人：

## 三角网法土石方计算

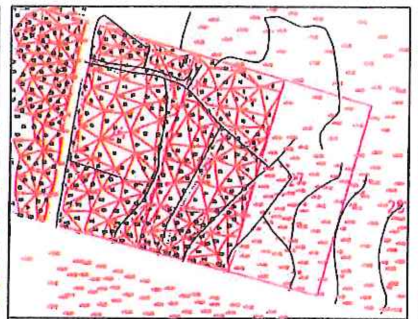

平场面积 = 3429.6 平方米
最小高程 = 70.132 米
最大高程 = 86.876 米
土方平衡高度 = 72.407 米
挖方量 = 428 立方米
填方量 = 428 立方米

计算日期：2023年5月19日　计算人：

## 三角网法土石方计算

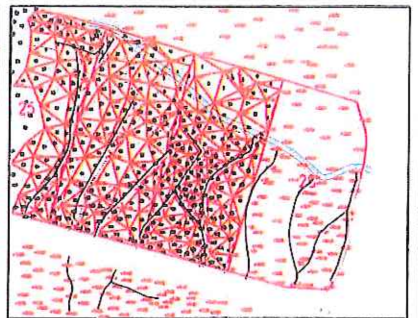

平场面积 = 3393.9 平方米
最小高程 = 70.132 米
最大高程 = 86.876 米
土方平衡高度 = 71.705 米
挖方量 = 421 立方米
填方量 = 422 立方米

计算日期：2023年5月19日　计算人：

## 三角网法土石方计算

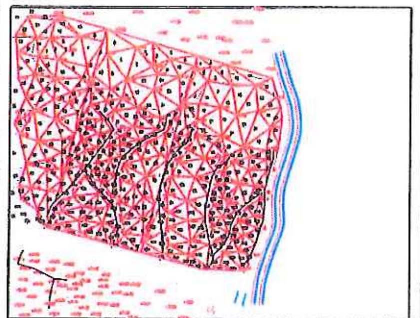

平场面积 = 3588.9 平方米
最小高程 = 70.132 米
最大高程 = 86.876 米
土方平衡高度 = 70.888 米
挖方量 = 330 立方米
填方量 = 330 立方米

计算日期：2023年5月19日　计算人：

## 三角网法土石方计算

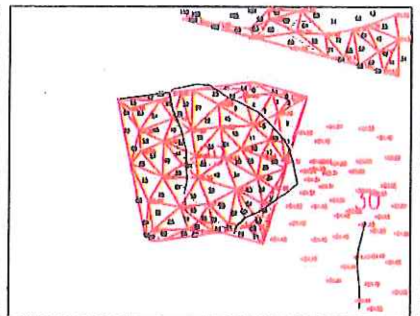

平场面积 = 1625.2 平方米
最小高程 = 70.132 米
最大高程 = 86.876 米
土方平衡高度 = 85.174 米
挖方量 = 354 立方米
填方量 = 354 立方米

计算日期：2023年5月19日　计算人：

## 三角网法土石方计算

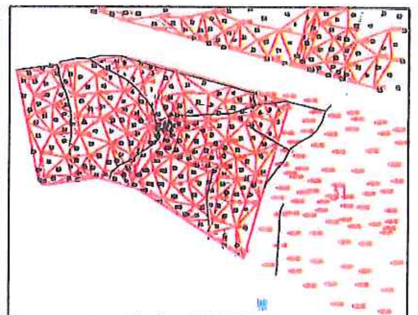

平场面积 = 2025.3 平方米
最小高程 = 70.132 米
最大高程 = 86.876 米
土方平衡高度 = 84.182 米
挖方量 = 278 立方米
填方量 = 278 立方米

计算日期：2023年5月19日　计算人：

## 三角网法土石方计算

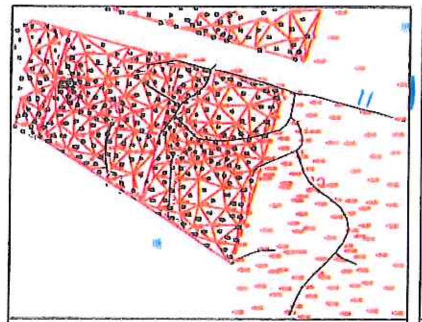

平场面积 = 2421.3 平方米
最小高程 = 70.132 米
最大高程 = 86.876 米
土方平衡高度 = 83.407 米
挖方量 = 345 立方米
填方量 = 344 立方米

计算日期：2023年5月19日　计算人：

## 三角网法土石方计算

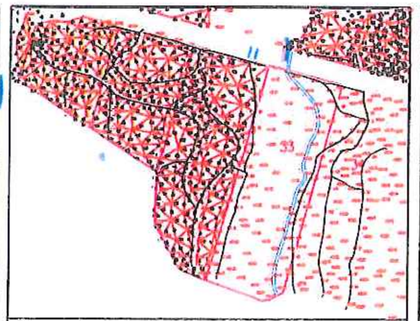

平场面积 = 4126.4 平方米
最小高程 = 70.132 米
最大高程 = 86.876 米
土方平衡高度 = 82.739 米
挖方量 = 465 立方米
填方量 = 465 立方米

计算日期：2023年5月19日　计算人：

## 三角网法土石方计算

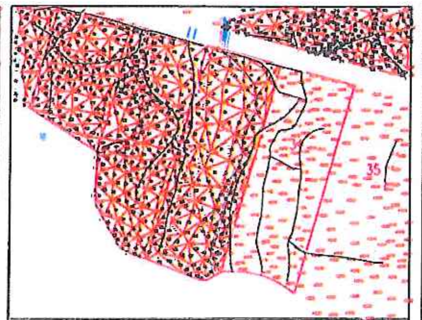

平场面积 = 4632.0 平方米
最小高程 = 70.132 米
最大高程 = 86.876 米
土方平衡高度 = 81.840 米
挖方量 = 513 立方米
填方量 = 514 立方米

计算日期：2023年5月19日　计算人：

## 三角网法土石方计算

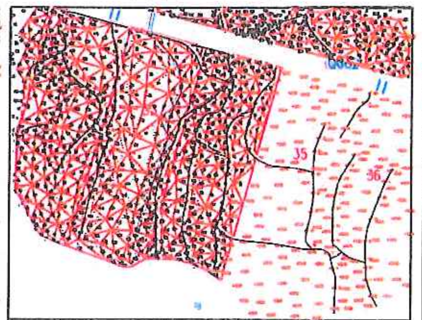

平场面积 = 4331.6 平方米
最小高程 = 70.132 米
最大高程 = 86.876 米
土方平衡高度 = 80.919 米
挖方量 = 543 立方米
填方量 = 543 立方米

计算日期：2023年5月19日　计算人：

## 三角网法土石方计算

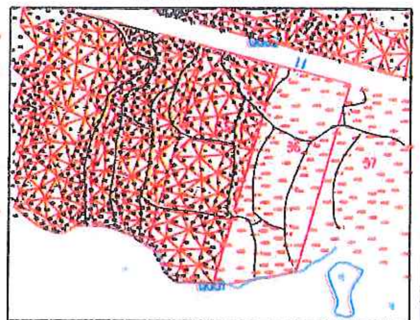

平场面积 = 4838.2 平方米
最小高程 = 70.132 米
最大高程 = 86.876 米
土方平衡高度 = 80.413 米
挖方量 = 450 立方米
填方量 = 449 立方米

计算日期：2023年5月19日　计算人：

## 三角网法土石方计算

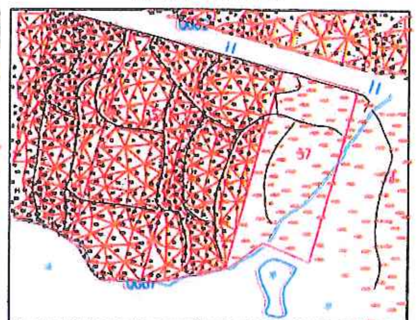

平场面积 = 4551.1 平方米
最小高程 = 70.132 米
最大高程 = 86.876 米
土方平衡高度 = 79.786 米
挖方量 = 963 立方米
填方量 = 964 立方米

计算日期：2023年5月19日　计算人：

风景园林工程设计专项乙级　农业行业（农业综合开发生态工程、营造林工程）乙级　建材行业（新型建筑材料工程）乙级　冶金行业（冶金矿山工程、金属冶炼工程）乙级　机械行业（物料搬运及仓储专业）乙级
建筑行业（建筑工程、人防工程）乙级　市政行业（道路工程、桥梁工程、给水工程、排水工程、热力工程、环境卫生工程、城市燃气工程）乙级　公路行业（公路专业）乙级　商物粮行业（成品油储运工程）乙级

| | | | | | | | | | | | | | | | | | | |
|---|---|---|---|---|---|---|---|---|---|---|---|---|---|---|---|---|---|---|
| 中水华创国际工程设计顾问有限公司<br>建筑 市政　资质证书编号：A261136449 | 审定 | 崔延渊 | (签名) | 项目负责 | 李卉 | (签名) | 校对 | 孙宁 | (签名) | 建设单位 | 湘潭县农业发展服务中心 | 工程名称 | 湘潭市湘潭县中路铺镇荷塘村高标准农田建设项目（二〇二三年，投融资创新） | 图名 | 中路铺镇荷塘村<br>田块整治土方平衡设计图(2/3) | 工程号 | 2023-02 | 图号 TKZZ—05 |
| | 审核 | 崔延渊 | (签名) | 专业负责 | 崔延渊 | (签名) | 设计 | 陈建玉 | (签名) | | | 子项名称 | 中路铺镇荷塘村投融资创新项目 | | | 图别 | 水工 | 日期 2023.06 |

备注
1、[illegible]
2、[illegible]
3、[illegible]
4、[illegible]
5、[illegible]

风景园林工程设计乙级　农业行业（农业综合开发生态工程、营造林工程）乙级　建材行业（新型建筑材料工程）乙级　冶金行业（冶金矿山工程、金属冶炼工程）乙级　机械行业（物料搬运及仓储专业）乙级
建筑行业（建筑工程、人防工程）乙级　市政行业（道路工程、桥梁工程、给水工程、排水工程、热力工程、环境卫生工程、城市燃气工程）乙级　公路行业（公路专业）乙级　商物粮行业（成品油储运工程）乙级

### 三角网法土石方计算

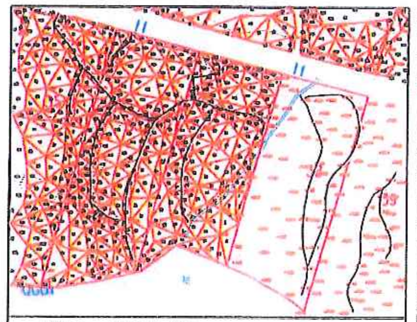

平场面积 = 3656.1 平方米
最小高程 = 70.132 米
最大高程 = 86.876 米
土方平衡高度 = 79.081 米
挖方量 = 631 立方米
填方量 = 631 立方米

计算日期：2023年5月19日　　计算人：

### 三角网法土石方计算

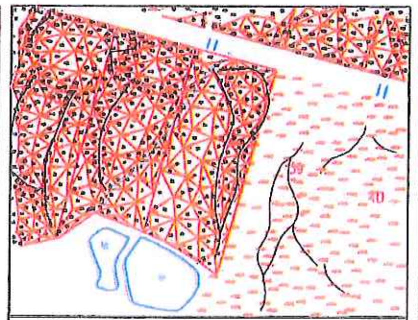

平场面积 = 3782.0 平方米
最小高程 = 70.132 米
最大高程 = 86.876 米
土方平衡高度 = 78.572 米
挖方量 = 185 立方米
填方量 = 185 立方米

计算日期：2023年5月19日　　计算人：

### 三角网法土石方计算

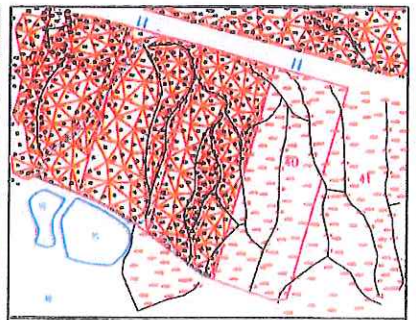

平场面积 = 4329.2 平方米
最小高程 = 70.132 米
最大高程 = 86.876 米
土方平衡高度 = 77.835 米
挖方量 = 526 立方米
填方量 = 526 立方米

计算日期：2023年5月19日　　计算人：

### 三角网法土石方计算

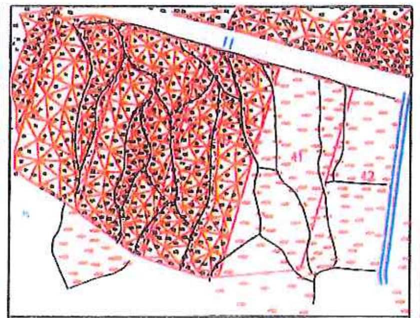

平场面积 = 4611.0 平方米
最小高程 = 70.132 米
最大高程 = 86.876 米
土方平衡高度 = 77.083 米
挖方量 = 393 立方米
填方量 = 393 立方米

计算日期：2023年5月19日　　计算人：

### 三角网法土石方计算

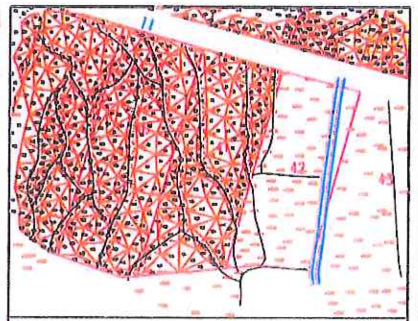

平场面积 = 4242.3 平方米
最小高程 = 70.132 米
最大高程 = 86.876 米
土方平衡高度 = 76.486 米
挖方量 = 681 立方米
填方量 = 681 立方米

计算日期：2023年5月19日　　计算人：

### 三角网法土石方计算

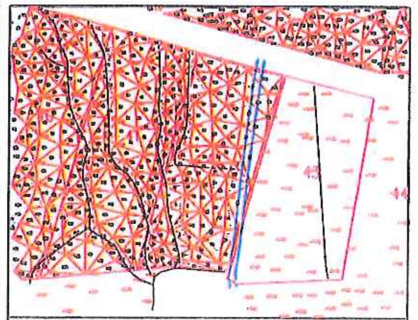

平场面积 = 3631.9 平方米
最小高程 = 70.132 米
最大高程 = 86.876 米
土方平衡高度 = 75.495 米
挖方量 = 403 立方米
填方量 = 403 立方米

计算日期：2023年5月19日　　计算人：

### 三角网法土石方计算

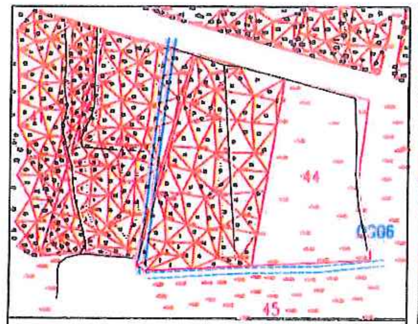

平场面积 = 3863.4 平方米
最小高程 = 70.132 米
最大高程 = 86.876 米
土方平衡高度 = 74.694 米
挖方量 = 429 立方米
填方量 = 428 立方米

计算日期：2023年5月19日　　计算人：

### 三角网法土石方计算

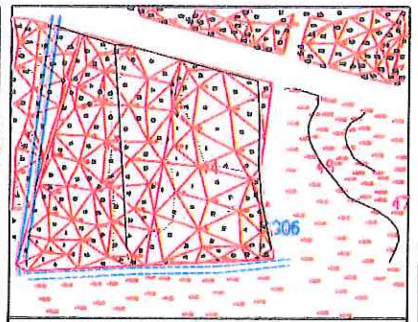

平场面积 = 2973.7 平方米
最小高程 = 70.132 米
最大高程 = 86.876 米
土方平衡高度 = 74.308 米
挖方量 = 212 立方米
填方量 = 212 立方米

计算日期：2023年5月19日　　计算人：

### 三角网法土石方计算

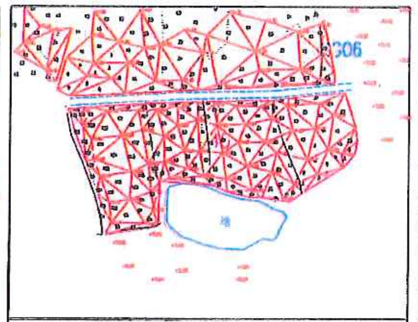

平场面积 = 3379.4 平方米
最小高程 = 70.132 米
最大高程 = 86.876 米
土方平衡高度 = 74.994 米
挖方量 = 577 立方米
填方量 = 577 立方米

计算日期：2023年5月19日　　计算人：

### 三角网法土石方计算

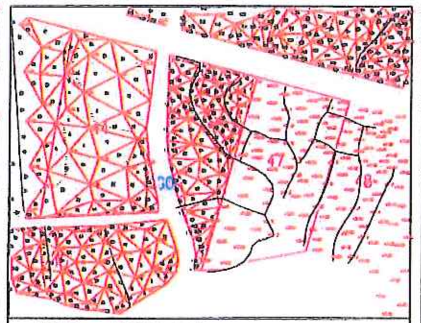

平场面积 = 1935.1 平方米
最小高程 = 70.132 米
最大高程 = 86.876 米
土方平衡高度 = 73.363 米
挖方量 = 266 立方米
填方量 = 267 立方米

计算日期：2023年5月19日　　计算人：

### 三角网法土石方计算

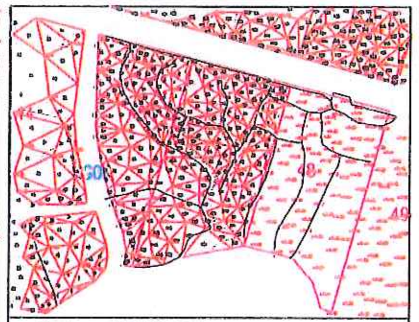

平场面积 = 2997.8 平方米
最小高程 = 70.132 米
最大高程 = 86.876 米
土方平衡高度 = 72.872 米
挖方量 = 844 立方米
填方量 = 844 立方米

计算日期：2023年5月19日　　计算人：

### 三角网法土石方计算

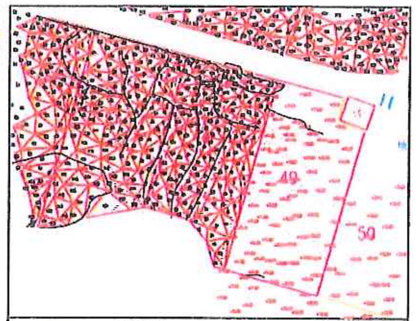

平场面积 = 2777.3 平方米
最小高程 = 70.132 米
最大高程 = 86.876 米
土方平衡高度 = 71.654 米
挖方量 = 264 立方米
填方量 = 264 立方米

计算日期：2023年5月19日　　计算人：

### 三角网法土石方计算

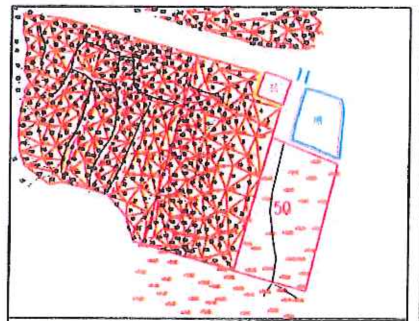

平场面积 = 3119.4 平方米
最小高程 = 70.132 米
最大高程 = 86.876 米
土方平衡高度 = 70.936 米
挖方量 = 429 立方米
填方量 = 430 立方米

计算日期：2023年5月19日　　计算人：

### 三角网法土石方计算

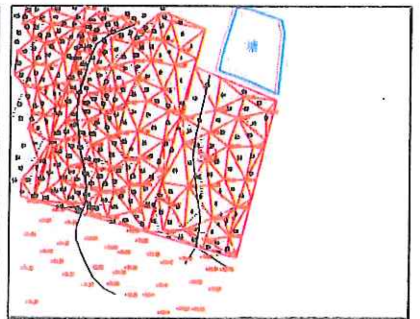

平场面积 = 1698.0 平方米
最小高程 = 70.132 米
最大高程 = 86.876 米
土方平衡高度 = 70.418 米
挖方量 = 129 立方米
填方量 = 130 立方米

计算日期：2023年5月19日　　计算人：

| | | | | | | | | | | | | | |
|---|---|---|---|---|---|---|---|---|---|---|---|---|---|
| 中水华创国际工程设计顾问有限公司<br>建筑 市政 资质证书编号：A261136449 | 审定 | 崔延渊 | | 项目负责 | 李卉 | | 校对 | 孙宁 | | 建设单位 | 湘潭县农业发展服务中心 | 工程名称 | [illegible] |
| | 审核 | 崔延渊 | | 专业负责 | 崔延渊 | | 设计 | 陈建玉 | | | | 子项名称 | 中路铺镇荷塘村投融资创新项目 |

| | | | | | |
|---|---|---|---|---|---|
| 图名 | 中路铺镇荷塘村<br>田块整治土方平衡设计图(3/3) | 工程号 | 2023-02 | 图号 | TKZZ—06 |
| | | 图别 | 水工 | 日期 | 2023.06 |

注 备

1、未图尺寸以毫计外，余均以米计。
2、其余未尽事宜详见相关规范。
3、图中高程为相对高程系统，基准面为1985国家高程基准。
4、其他说明：
5、其他说明：

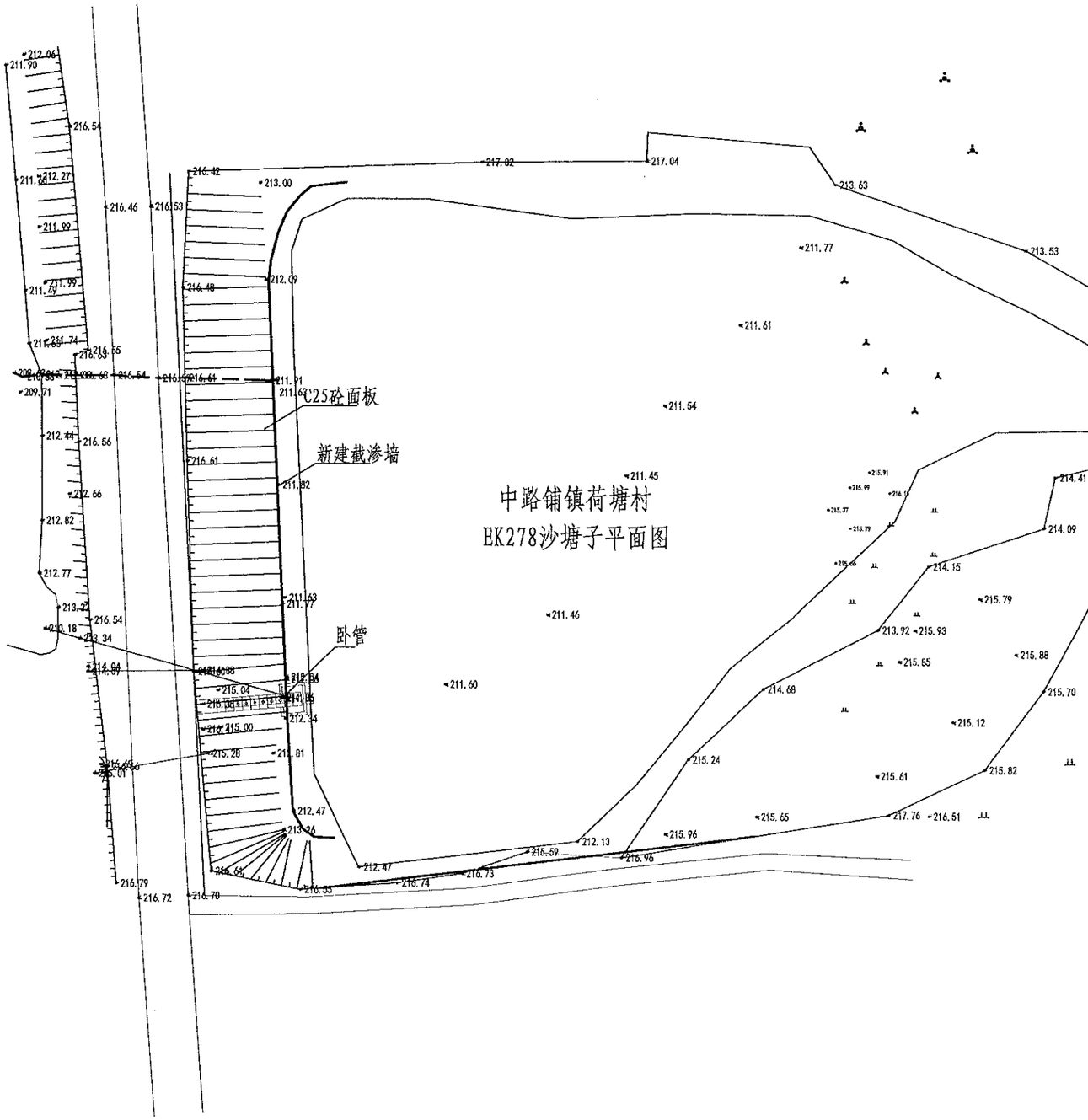


| 序号 | 项目名称 | 单位 | 工程数 |
|---|---|---|---|
| | EK278沙塘子（L=40m， | | |
| 1 | 清淤扩容 | | |
| | 清淤 | $m^3$ | 280 |
| 2 | 塘坝加固 | m | 40 |
| | 清表（表层腐殖土、杂 | $m^2$ | 100 |
| | 土方开挖（就近堆放） | $m^3$ | 54 |
| | 土方回填 | $m^3$ | 23.2 |
| | 原砼凿除 | $m^3$ | 8 |
| | C25砼堵脚 | $m^3$ | 9.6 |
| | 碎石垫层 | $m^3$ | 10.8 |
| | C25砼护坡 | $m^3$ | 10.8 |
| | 伸缩缝 | $m^2$ | 1.89 |
| | 普通模板制安及拆除 | $m^2$ | 48 |
| 3 | 踏步 | 处 | 1 |
| | C25砼踏步 | $m^3$ | 0.4293 |
| | 普通模板制安及拆除 | $m^2$ | 1.8006 |
| 4 | 溢洪道 | m | 6 |
| | 土方开挖（就近堆放） | $m^3$ | 12.87 |
| | 土方回填 | $m^3$ | 4.95 |
| | C25砼底板 | $m^3$ | 0.84 |
| | C25砼侧壁 | $m^3$ | 2.4 |
| | 普通模板制安及拆除 | $m^2$ | 25.2 |
| | C25砼盖板 | $m^3$ | |
| 5 | 卧管 | m | 2.5 |
| | 土方开挖（就近堆放） | $m^3$ | 33.75 |
| | 土方回填 | $m^3$ | 33.5734 |
| | C20砼垫层 | $m^3$ | 0.371 |
| | C25砼截水环 | $m^3$ | 0.952 |
| | C25砼消力箱 | $m^3$ | 1.128 |
| | C25砼包管 | $m^3$ | 1.368 |
| | C25砼台阶 | $m^3$ | 0.2078 |
| | DN200PE管 | m | 5 |
| | 普通模板制安及拆除 | $m^2$ | 26.01 |
| | 钢筋制安 | t | 0.126 |
| | 简易闸板 | 套 | 1 |
| 6 | 抽水设施 | 项 | 1 |
| | 抽水台班 | 台班 | 5 |
| 7 | 量水设施 | 项 | 1 |
| | 水位尺 | 根 | 3 |
| 8 | 标志牌（300*450瓷砖） | 项 | 1 |
| | 标志牌 | 块 | 1 |

风景园林工程业乙级 农业行业（农业综合开发生态工程、普通林工程）乙级 建材行业（新型建筑材料工程）乙级 冶金行业（冶金矿山工程、金属冶炼工程）乙级 机械行业（物料搬运及仓储专业）乙级
建筑行业（建筑工程、人防工程）乙级 市政行业（道路工程、桥梁工程、给水工程、排水工程、热力工程、环境卫生工程、城市燃气工程）乙级 公路行业（公路专业）乙级 商物粮行业（成品油储运工程）乙级

| | | | | | | | | | | | | |
|---|---|---|---|---|---|---|---|---|---|---|---|---|
| 中水华创国际工程设计顾问有限公司 Zhongshui Huachuang International Engineering Design Consultant Co., Ltd. 建筑 市政 资质证书编号：A261136449 | 审定 | 崔延渊 | | 项目负责 | 李卉 | | 校对 | 孙宁 | | 建设单位 | 湘潭县农业发展服务中心 | 工程名称 湘潭市湘潭县中路铺镇荷塘村高标准农田建设项目（二〇二三年，设融资创新） | 图名 | 中路铺镇荷塘村 EK278沙塘子平面设计图 | 工程号 | 2023-02 | 图号 | ST-01 |
| | 审核 | 崔延渊 | | 专业负责 | 崔延渊 | | 设计 | 陈建玉 | | | | 子项名称 | | | 图别 | 水工 | 日期 | 2023.06 |

备注
1. 本图尺寸单位为mm，高程单位为m。
2. 本图未注明的钢筋保护层厚为35mm，C25混凝土等级。
3. 图中涂黑部分为新增部分。
4. 图纸说明，如与相关文字说明不符，以文字说明为准。
5. 施工前应先查明施工区域地下管线情况，如发现与设计不符，应及时与设计单位联系。

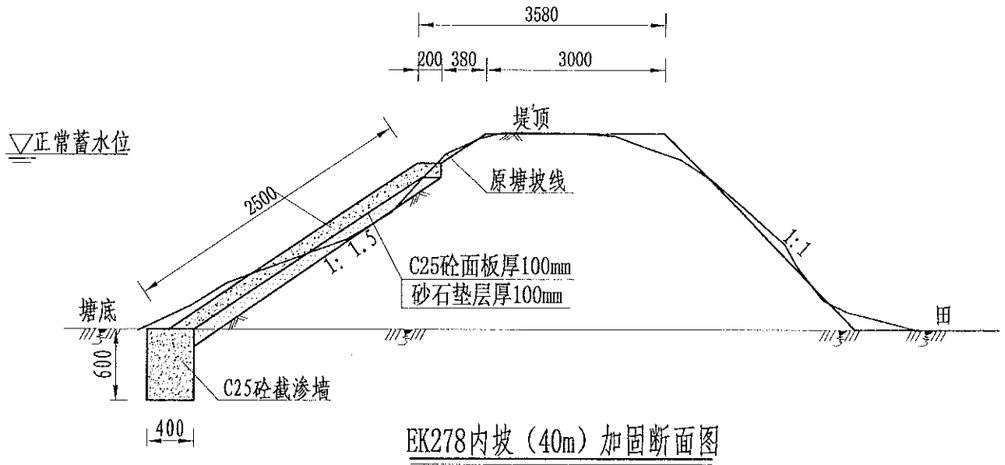


EK278内坡（40m）加固断面图

1:50

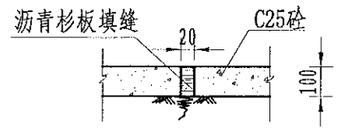


伸缩缝大样图

1:20

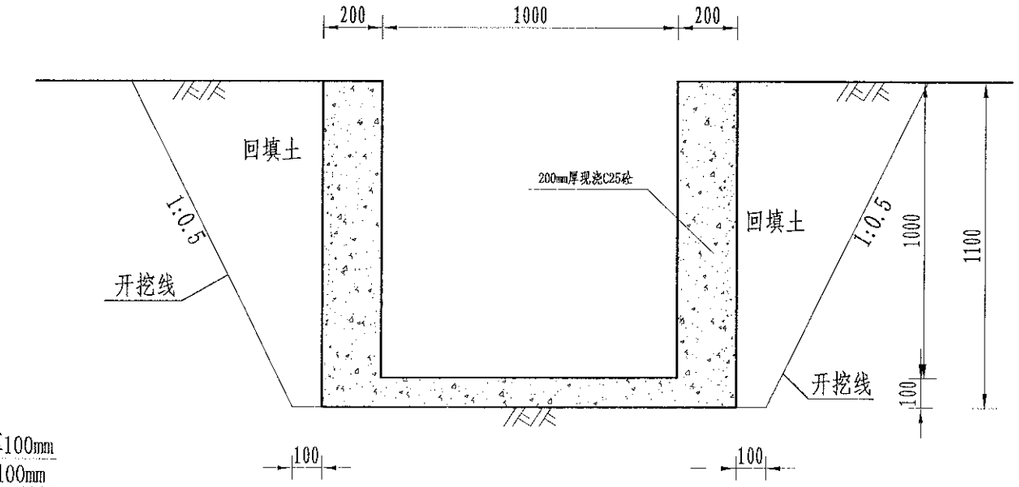


溢洪口断面设计图

1:20

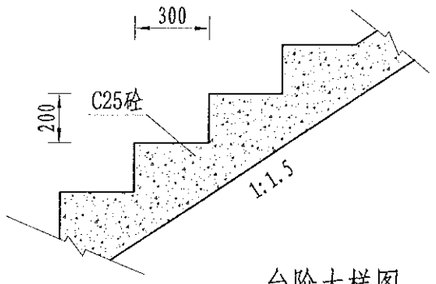


台阶大样图

1:20

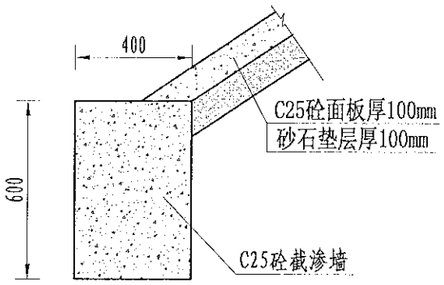


截渗墙大样图

1:20

说明：

1、图中尺寸单位为mm，高程单位为m；

2、大坝内坡采用C25砼防渗；内坡脚处设C25砼截渗墙深入塘底不小于0.6m，如塘底基础较差，截渗墙下部增设C25砼扩大基础，工程量按实计算；

3、C25砼防渗面板每隔5m设置一道伸缩缝，采用沥青木板填缝；

4、为便于管理，内坡设踏步2个；

5、未尽事宜按有关规定规划执行。

| | | | | | | | | | | | | | | | | |
|---|---|---|---|---|---|---|---|---|---|---|---|---|---|---|---|---|
| 中水华创国际工程设计顾问有限公司 Zhongshui Huachuang International Engineering Design Consultant CO., Ltd. 建筑 市政 资质证书编号：A261136449 | 审定 | 崔延渊 | | 项目负责 | 李卉 | | 校对 | 孙宁 | | 建设单位 | 湘潭县农业发展服务中心 | 工程名称 湘潭市湘潭县中路铺镇荷塘村高标准农田建设项目（二〇二三年，按融资创新） | 图名 | 中路铺镇荷塘村 EK278沙塘子设计图 | 工程号 | 2023-02 | 图号 | ST-02 |
| | 审核 | 崔延渊 | | 专业负责 | 崔延渊 | | 设计 | 陈建玉 | | | | 子项名称 | | | 图别 | 水工 | 日期 | 2023.06 |

农业综合开发土地工程）乙级 造林工程）乙级 畜牧行业（畜禽养殖工程）乙级 渔业行业（海洋渔业工程）乙级 机械行业（物料搬运设备工程）乙级 风景园林工程设计乙级 农业行业（农业综合开发土地工程）乙级 造林工程）乙级 市政行业（道路工程、桥梁工程、给水工程、热力工程、环境卫生工程、城市燃气工程）乙级 公路行业（公路专业）乙级 商物粮行业（物料搬运设备工程）乙级 机械行业（冶金矿山工程）乙级 冶金行业（冶金矿山工程）乙级 金属构造工程）乙级 机械行业（物料搬运设备工程）乙级 商物粮行业（仓储物流工程）乙级 建筑行业（建筑工程）乙级 建材行业（新型建筑材料工程）乙级

备注
1、本图尺寸以mm计，高程以m计。
2、放水孔从开始蓄水起24小时内，均匀放水至死水位。
3、施工前应对原有建筑物进行详细调查，对可能受施工影响的建筑物、构筑物等，应采取有效的保护措施，并报请有关部门批准后，方可施工。
4、放水时，应对下游河道内的建筑物及附近的居民进行通知，以免造成不必要的损失。
5、放水后应及时对施工现场进行清理，恢复原有地貌。

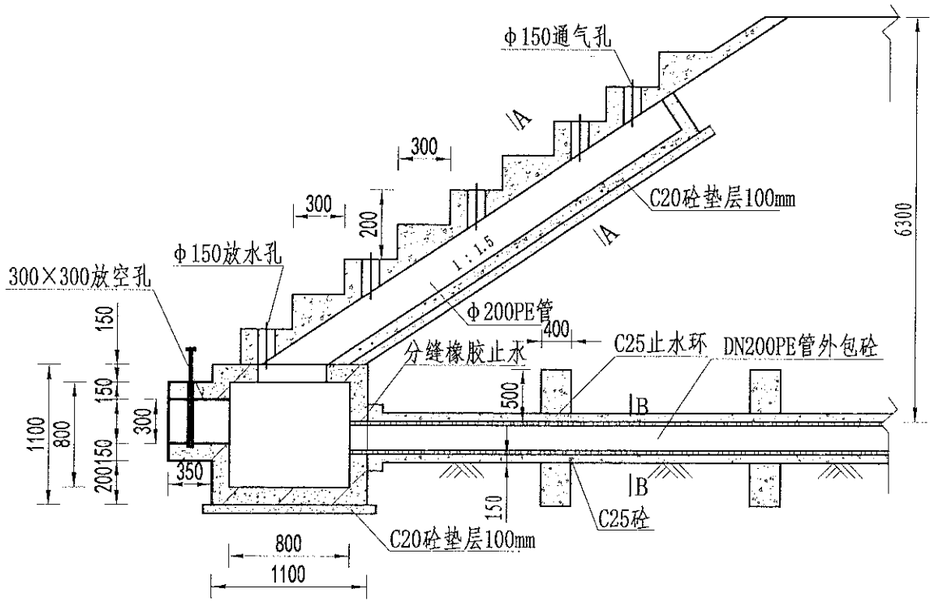


放水卧管纵断面图
1:50

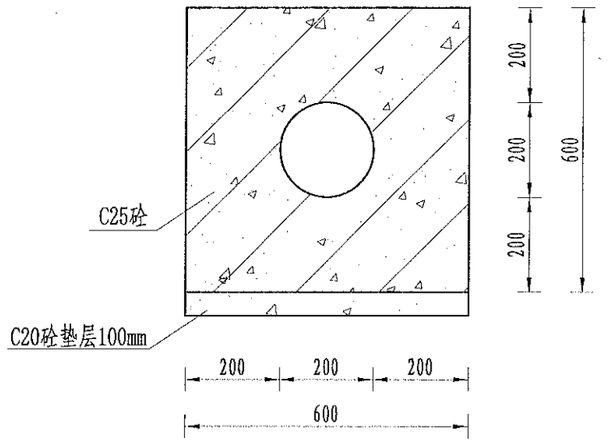


A-A剖面图
1:25

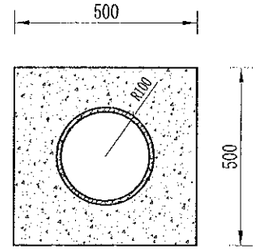


B-B剖面图
1:25

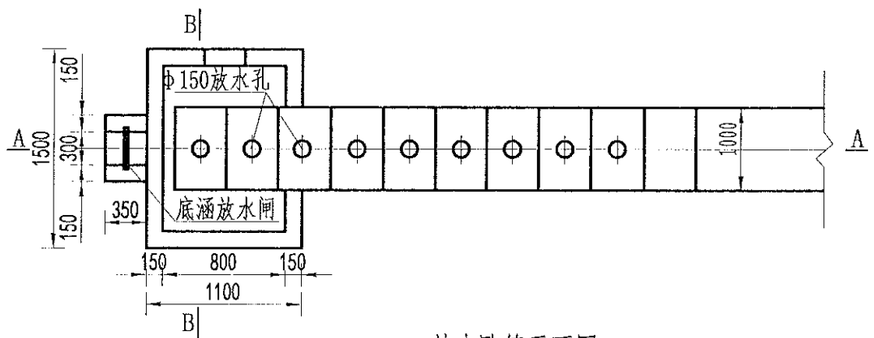


放水卧管平面图
1:50

说明：
1、图中尺寸单位为mm,高程单位为m；
2、混凝土等级：垫层C20，截水墙、放水卧管C25，消力箱C25，输水涵管采用DN200PE管外包砼；
3、消力箱、输水涵管基础以下开挖后采用混凝土回填或打桩至基岩，确保基础稳定；
4、砼截渗墙须伸入不透水层0.3-0.5m；
5、放水消力池施工可做成一次性钢模板，也可按工期施工，先浇筑底部 及边墙，顶部浇砼采用一次性钢模板；
6、要求地基承载力≥150KPa。

| | | | | | | | | | | | | | | | | | |
|---|---|---|---|---|---|---|---|---|---|---|---|---|---|---|---|---|---|
| 中水华创国际工程设计顾问有限公司 Zhongshui Huachuang International Engineering Design Consultant Co., Ltd. 建筑 市政 资质证书编号：A261136449 | 审定 | 崔延渊 | | 项目负责 | 李卉 | | 校对 | 孙宁 | | 建设单位 | 湘潭县农业发展服务中心 | 工程名称 湘潭市湘潭县中路铺镇花塘村高标准农田建设项目（二〇二三年，投融资创新） | 图名 | 卧管整修设计图 | 工程号 | 2023-02 | 图号 | ST-03 |
| | 审核 | 崔延渊 | | 专业负责 | 崔延渊 | | 设计 | 陈建玉 | | | | 子项名称 | | | 图别 | 水工 | 日期 | 2023.06 |

风景园林工程业乙级 农业行业（农业综合开发生态工程、营造林工程）乙级 建材行业（新型建筑材料工程）乙级 冶金行业（冶金矿山工程、金属冶炼工程）乙级 机械行业（物料搬运及仓储专业）乙级 建筑行业（建筑工程）乙级 市政行业（道路工程、桥梁工程、给水工程、排水工程、热力工程、环境卫生工程、城市燃气工程）乙级 公路行业（公路专业）乙级 水利行业（水利枢纽工程）乙级

备注
1、未标尺寸以毫米为单位，不标比例尺寸。
2、未标明的其他结构要求，应符合现行有关规范、规程的规定。
3、图纸中所有尺寸均以实际现场为准，施工前应核对尺寸，如有错误或遗漏，应及时向设计单位提出，不得擅自处理。
4、本图纸中，其他未注明的钢筋混凝土结构构造要求详见相关图集。
5、未标注的细部尺寸详见相关图纸。

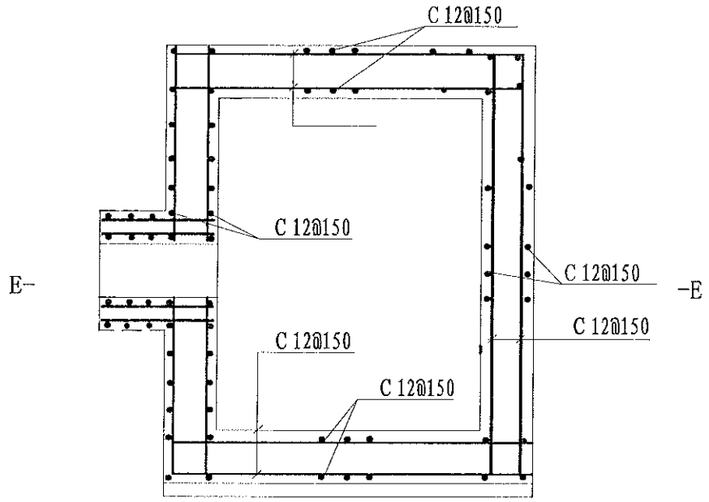


消力箱配筋图
1:50

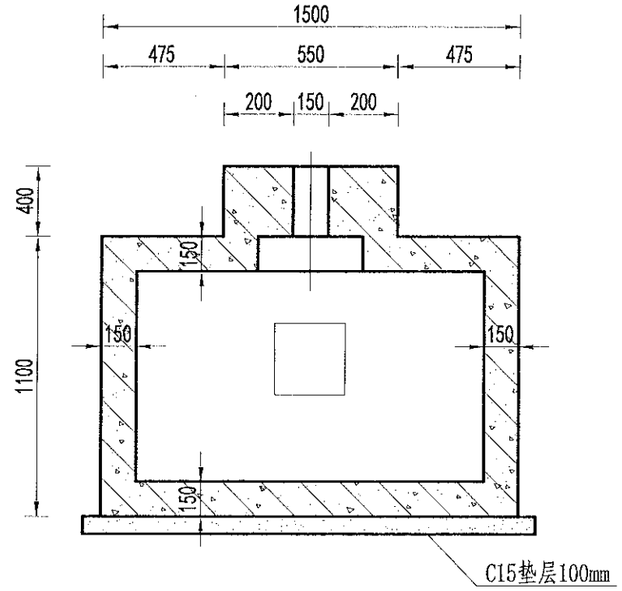


B-B剖面图
1:50

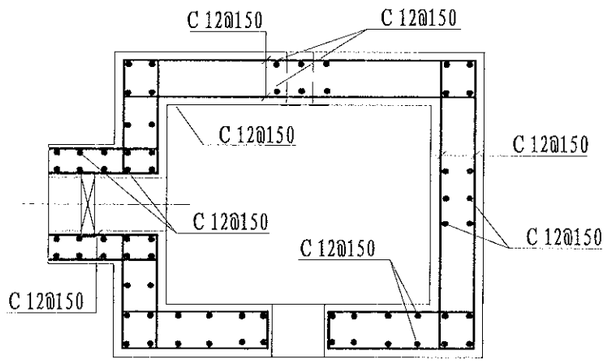


E-E剖面图
1:50

说明:
1、图中尺寸单位为mm,高程单位为m;
2、混凝土等级：涵洞、消力箱C25，垫层C20;
3、钢筋保护层厚度为35mm;
4、钢筋搭接长度：单面焊为10d，双面焊为5d，绑扎为30d，钢筋最小锚固长度不得小于35d;
5、C为Ⅱ级钢筋，孔口处钢筋截断并设弯钩。


风景园林工程甲乙级 农业行业（农业综合开发生态工程、营造林工程）乙级 畜牧行业（畜禽场建筑材料工程）乙级 冶金行业（冶金矿山工程、金属冶炼工程）乙级 机械行业（物料搬运及仓储专业）乙级
建筑行业（建筑工程）乙级 市政行业（道路工程、桥梁工程、给水工程、排水工程、热力工程、环境卫生工程、城市燃气工程）乙级 公路行业（公路专业）乙级 商物粮行业（储品储运工程）乙级


| | | | | | | | | | | | | | | | |
|---|---|---|---|---|---|---|---|---|---|---|---|---|---|---|---|
| 中水华创国际工程设计顾问有限公司 Zhongshui Huachuang International Engineering Design Consultant Co., Ltd. 建筑 市政 资质证书编号：A261136449 | 审定 | 崔延渊 | | 项目负责 | 李 卉 | | 校对 | 孙 宁 | | 建设单位 | 湘潭县农业发展服务中心 | 工程名称 湘潭市湘潭县中路铺镇荷塘村高标准农田建设项目（二〇二三年，投融资创新） | 图名 | 卧管整修配筋图 | 工程号 | 2023-02 | 图号 | ST-04 |
| | 审核 | 崔延渊 | | 专业负责 | 崔延渊 | | 设计 | 陈建玉 | | | | 子项名称 | | | 图别 | 水工 | 日期 | 2023.06 |

备注
1、本图尺寸除注明外，均以mm计。
2、混凝土及砂浆强度等级：C25混凝土用于溢洪道，C15混凝土用于消力池。
3、溢洪道两侧回填土应分层夯实，夯实度不小于90%。
4、砂浆采用M7.5水泥砂浆，砌筑前应将石料表面清洗干净并保持湿润。
5、本工程施工前应查明地下管线情况，如有管线应采取保护措施。

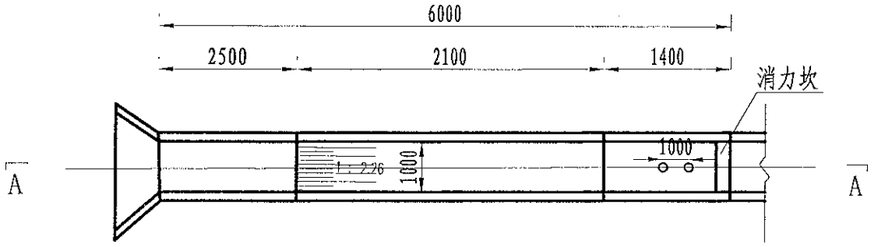


溢洪道平面布置图
1:100

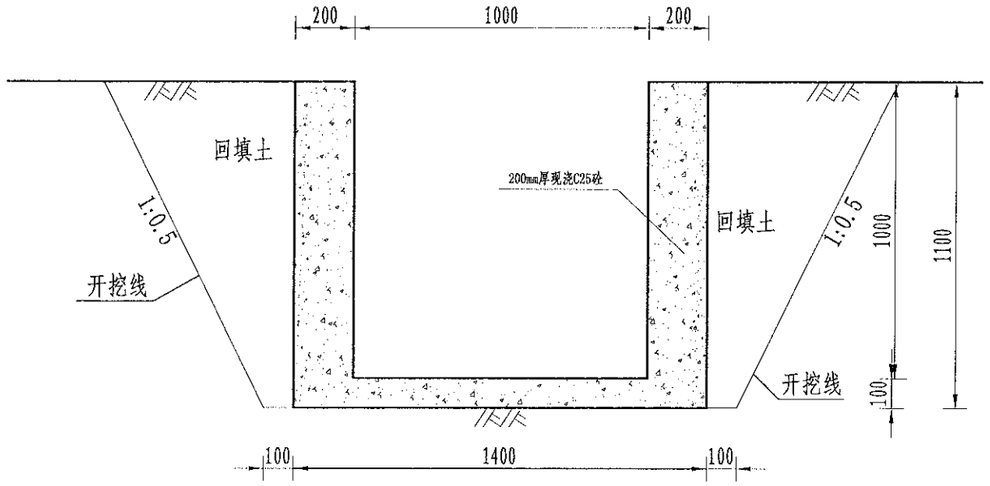


溢洪道平面布置图
1:20

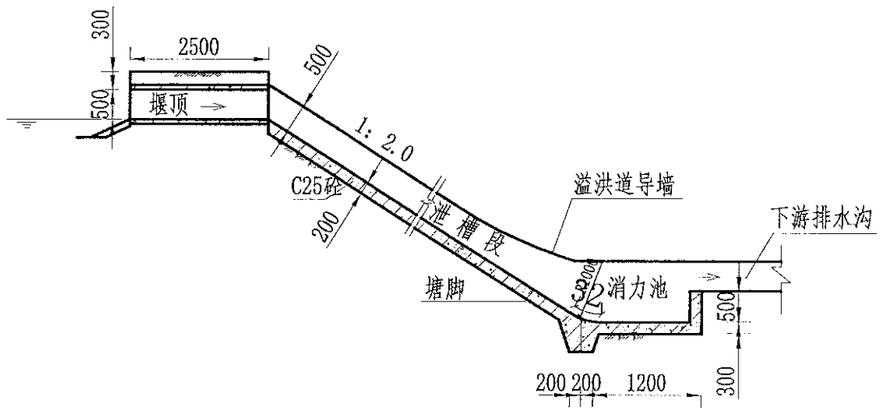


A-A剖面图
1:100

说明：
1、图中尺寸单位为mm,高程单位为m;
2、溢洪道采用C25砼整修;
3、消力井地基承载力要求达到100KPa，如遇软基础，则采用C15毛石砼换填
4、未尽事宜按有关规定规划执行。

| | | | | | | | | | | | | | | | |
|---|---|---|---|---|---|---|---|---|---|---|---|---|---|---|---|
| 中水华创国际工程设计顾问有限公司 Zhonghua Huachuang International Engineering Design Consultant Co., Ltd. 建筑 市政 资质证书编号：A261136449 | 审定 | 崔延渊 | | 项目负责 | 李卉 | | 校对 | 孙宁 | | 建设单位 | 湘潭县农业发展服务中心 | 工程名称 湘潭市湘潭县中路铺镇荷塘村高标准农田建设项目（二〇二三年，投融资创新） | 图名 | 溢洪道整修设计图 | 工程号 | 2023-02 | 图号 | ST-05 |
| | 审核 | 崔延渊 | | 专业负责 | 崔延渊 | | 设计 | 陈建玉 | | | | 子项名称 | | | 图别 | 水工 | 日期 | 2023.06 |

风景园林工程业乙级 农业行业（农业综合开发生态工程、营造林工程）乙级 建材行业（建筑建筑材料工程）乙级 冶金行业（冶金矿山工程、金属冶炼工程）乙级 机械行业（物料搬运及冶炼专业）乙级 建筑行业（建筑工程、人防工程）乙级 市政行业（道路工程、桥梁工程、给水工程、排水工程、燃气工程、热力工程、环境卫生工程、城市燃气工程）乙级 公路行业（公路专业）乙级 商物粮行业（成品油储运工程）乙级

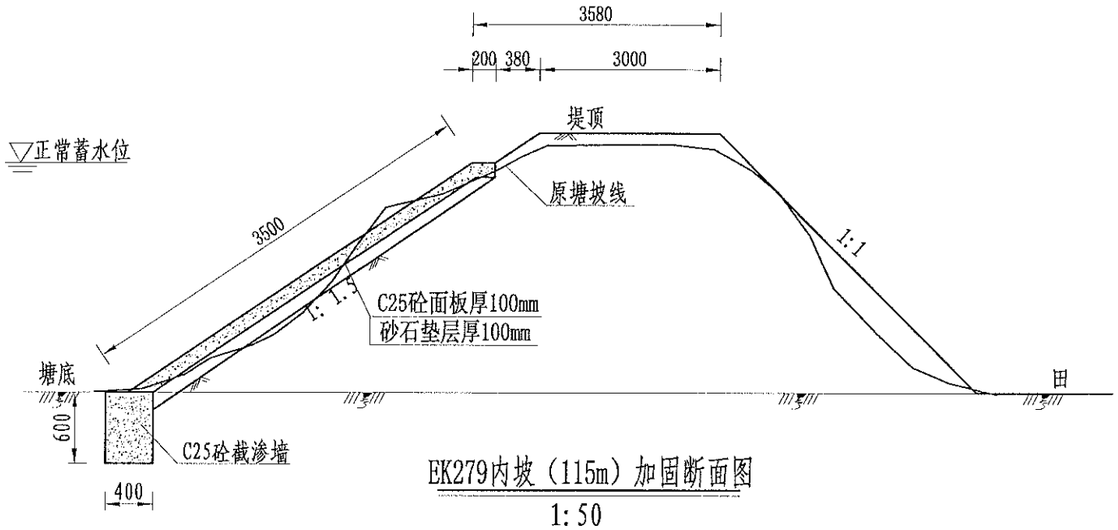


EK279内坡（115m）加固断面图

1:50

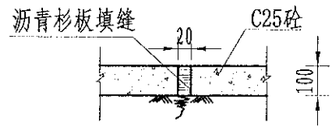


伸缩缝大样图

1:20

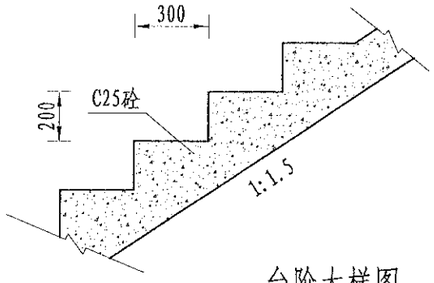


台阶大样图

1:20

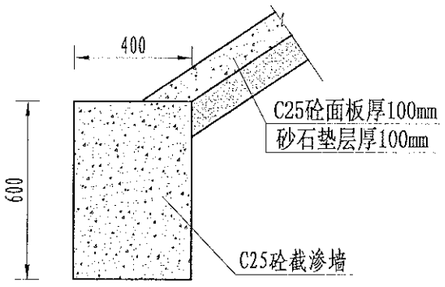


截渗墙大样图

1:20

说明：

1、图中尺寸单位为mm,高程单位为m;

2、大坝内坡采用C25砼防渗；内坡脚处设C25砼截渗墙深入塘底不小于0.6m，如塘底基础较差，截渗墙下部增设C25砼扩大基础，工程量按实计算;

3、C25砼防渗面板每隔5m设置一道伸缩缝，采用沥青木板填缝;

4、为便于管理，内坡设踏步2个;

5、未尽事宜按有关规定规划执行。

备注

1、本图尺寸除注明外，均以mm计。

2、图中涉及高程系统为85高程。

3、图中坐标系统为1980西安坐标系。

4、本图为初设，后续阶段应根据实际情况进行调整。

5、本图未尽事宜应严格按照国家现行有关规范、规程执行。


及水固林工程业乙级 农业行业（农业综合开发生态工程、营造林工程）乙级 建材行业（新型建筑材料工程）乙级 冶金行业（冶金矿山工程、金属冶炼工程）乙级 机械行业（物料搬运及仓储专业）乙级 建筑行业（建筑工程、人防工程）乙级 市政行业（道路工程、桥梁工程、给水工程、排水工程、热力工程、环境卫生工程、燃气燃气工程）乙级 公路行业（公路专业）乙级 商物粮行业（成品油储运工程）乙级


| | | | | | | | | | | | | | | | | |
|---|---|---|---|---|---|---|---|---|---|---|---|---|---|---|---|---|
| 中水华创国际工程设计顾问有限公司 Zhongshui Huachuang International Engineering Design Consultant Co., Ltd. 建筑 市政 资质证书编号：A261136449 | 审定 | 崔延渊 | | 项目负责 | 李 卉 | | 校对 | 孙 宁 | | 建设单位 | 湘潭县农业发展服务中心 | 工程名称 湘潭市湘潭县中路铺镇荷塘村高标准农田建设项目（二〇二三年，投融资创新） | 图名 | 中路铺镇荷塘村 EK279齐家木塘设计图 | 工程号 | 2023-02 | 图号 | ST-02 |
| | 审核 | 崔延渊 | | 专业负责 | 崔延渊 | | 设计 | 陈建玉 | | | | 子项名称 | | | 图别 | 水工 | 日期 | 2023.06 |

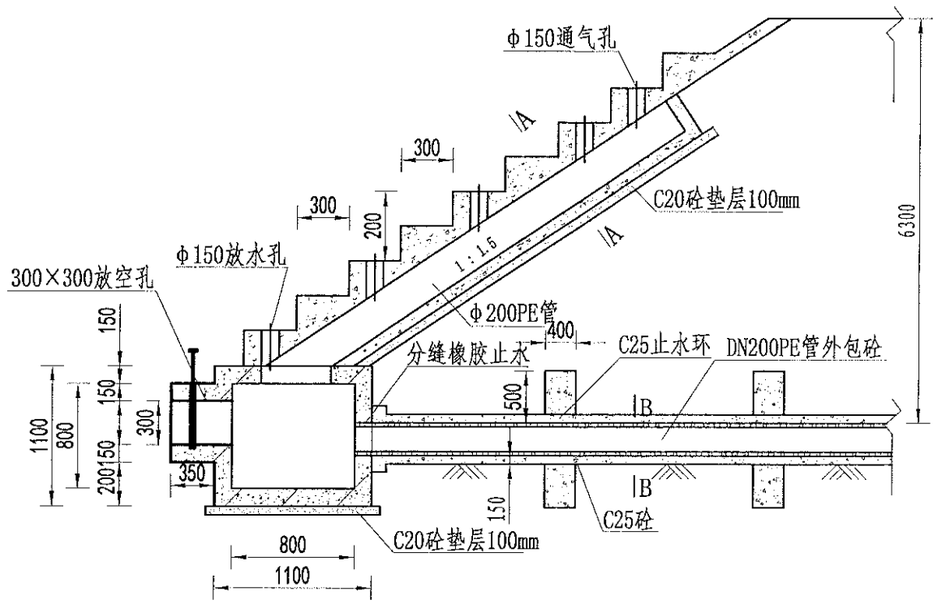


放水卧管纵断面图

1:50

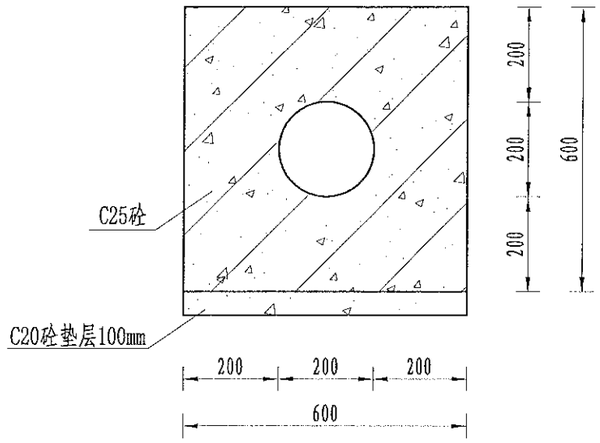


A-A剖面图

1:25

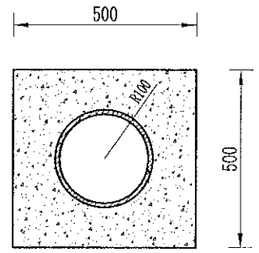


B-B剖面图

1:25

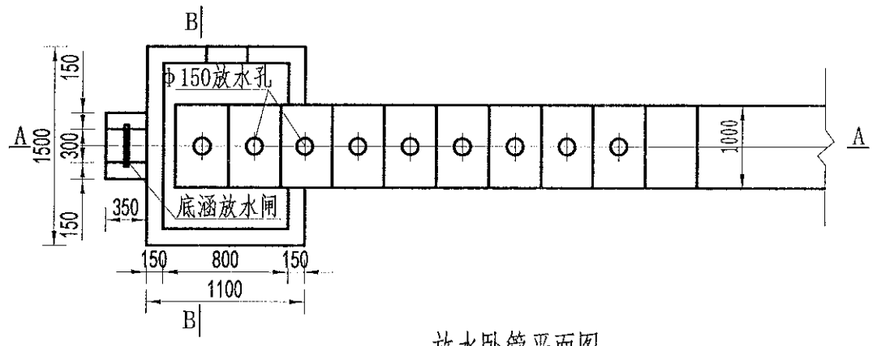


放水卧管平面图

1:50

说明:

1、图中尺寸单位为mm,高程单位为m;

2、混凝土等级：垫层C20，截水墙、放水卧管C25，消力箱C25，输水涵管采用DN200PE管外包砼;

3、消力箱、输水涵管基础以下开挖后采用混凝土回填或打桩至基岩，确保基础稳定;

4、砼截渗墙须伸入不透水层0.3-0.5m;

5、放水消力池施工可做成一次性钢模板，也可按工期施工，先浇筑底部 及边墙，顶部浇砼采用一次性钢模板;

6、要求地基承载力≥150KPa。

| | | | | | | | | | | | | | | | | | |
|---|---|---|---|---|---|---|---|---|---|---|---|---|---|---|---|---|---|
| 中水华创国际工程设计顾问有限公司 Zhongshui Huachuang International Engineering Design Consultant Co., Ltd. 建筑 市政 资质证书编号: A261136449 | 审定 | 崔延渊 | | 项目负责 | 李卉 | | 校对 | 孙宁 | | 建设单位 | 湘潭县农业发展服务中心 | 工程名称 湘潭市湘潭县中路铺镇荷塘村高标准农田建设项目（二〇二三年，投融资创新） | 图名 | 卧管整修设计图 | 工程号 | 2023-02 | 图号 | ST-03 |
| | 审核 | 崔延渊 | | 专业负责 | 崔延渊 | | 设计 | 陈建玉 | | | | 子项名称 | | | 图别 | 水工 | 日期 | 2023.06 |

备注
1. 本图尺寸以毫米为单位，高程以米为单位。
2. 具体构造及连接详见相关图纸，未尽事宜按现行规范执行。
3. 施工前应复核现场实际情况，如发现与设计不符，应及时与设计单位沟通，未经确认不得擅自变更。
4. 钢筋保护层厚度：除特别注明外，均为35mm。
5. 本图仅供参考，施工单位应根据现场实际情况进行深化设计，并报监理单位审批后实施。

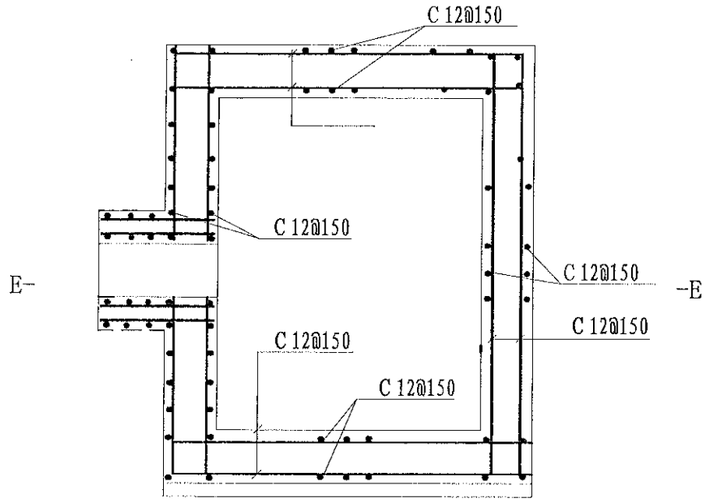


消力箱配筋图
1:50

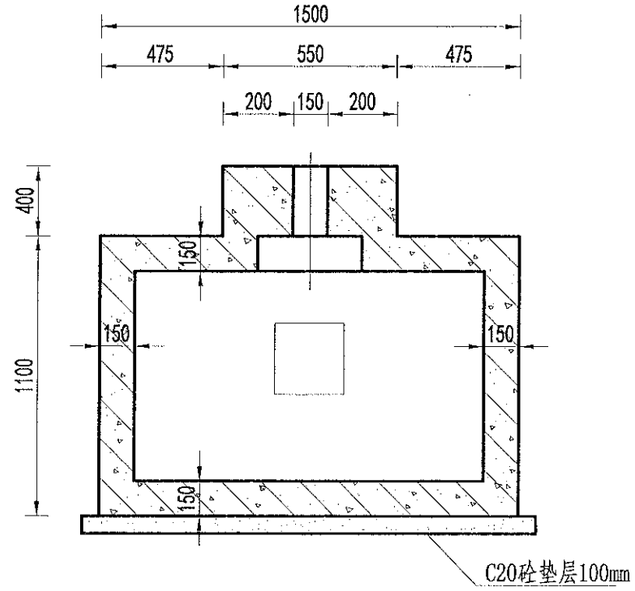


B-B剖面图
1:50




E-E剖面图
1:50

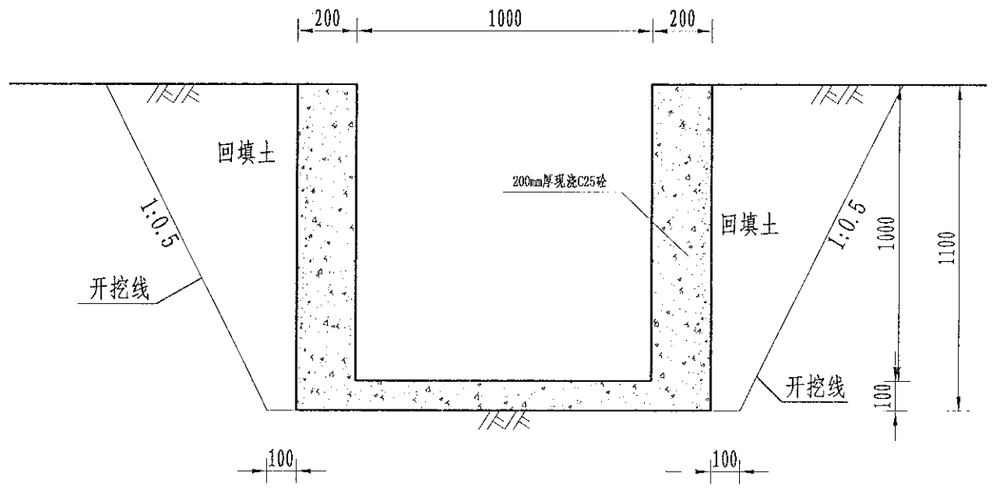


溢洪道平面布置图
1:20

说明：
1、图中尺寸单位为mm,高程单位为m;
2、混凝土等级：涵洞、消力箱C25，垫层C20;
3、钢筋保护层厚度为35mm;
4、钢筋搭接长度：单面焊为10d，双面焊为5d，绑扎为30d，钢筋最小锚固长度不得小于35d;
5、C为Ⅱ级钢筋，孔口处钢筋截断并设弯钩。


风景园林工程乙级 农业行业（农业综合开发专项工程）乙级 建材行业（建筑装饰材料工程）乙级 冶金行业（冶金矿山工程、金属冶炼工程）乙级 机械行业（通用机械工程）乙级 市政行业（道路工程）乙级 商物粮行业（成品油储运工程）乙级 电子行业（信息系统工程）乙级 轻纺行业（制糖工程）乙级 农林行业（农产品加工工程）乙级 水利行业（水土保持工程、水利水电工程）乙级 水文行业（水文测报工程）乙级 水利行业（水利枢纽工程）乙级 建筑行业（建筑工程）乙级 市政行业（给水工程、排水工程、燃气工程、热力工程、环境卫生工程）乙级 公路行业（公路专业）乙级


| | | | | | | | | | | | | | | | | |
|---|---|---|---|---|---|---|---|---|---|---|---|---|---|---|---|---|
| 中水华创国际工程设计顾问有限公司 Zhongshui Huachuang International Engineering Design Consultant Co., Ltd. 建筑 市政 资质证书编号：A261136449 | 审定 | 崔延渊 | | 项目负责 | 李 卉 | | 校对 | 孙 宁 | | 建设单位 | 湘潭县农业发展服务中心 | 工程名称 湘潭市湘潭县中路铺镇荷塘村高标准农田建设项目（二〇二三年，段融资创新） | 图名 | 卧管整修配筋图 | 工程号 | 2023-02 | 图号 | ST-04 |
| | 审核 | 崔延渊 | | 专业负责 | 崔延渊 | | 设计 | 陈建玉 | | | | 子项名称 | | | 图别 | 水工 | 日期 | 2023.06 |

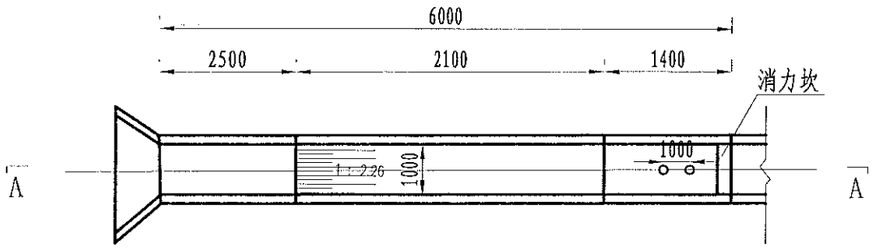


溢洪道平面布置图

1:100

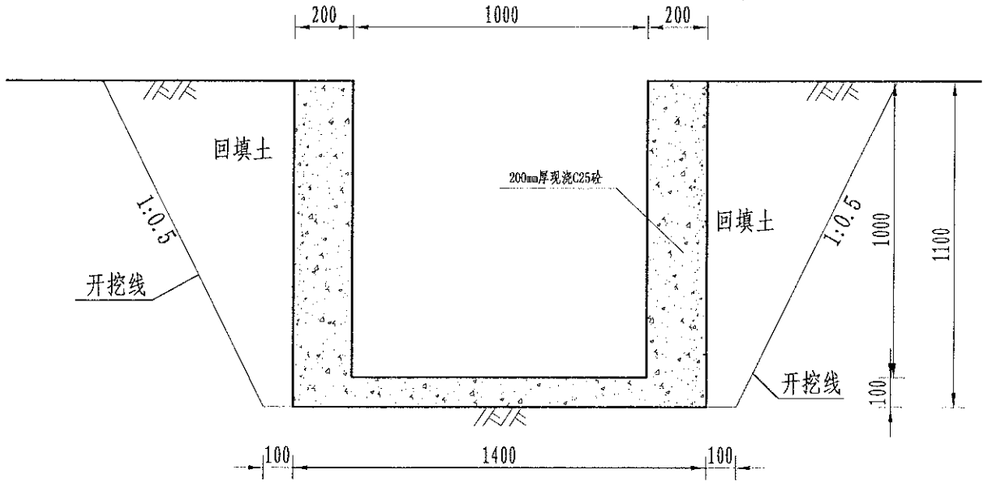


溢洪道平面布置图

1:20

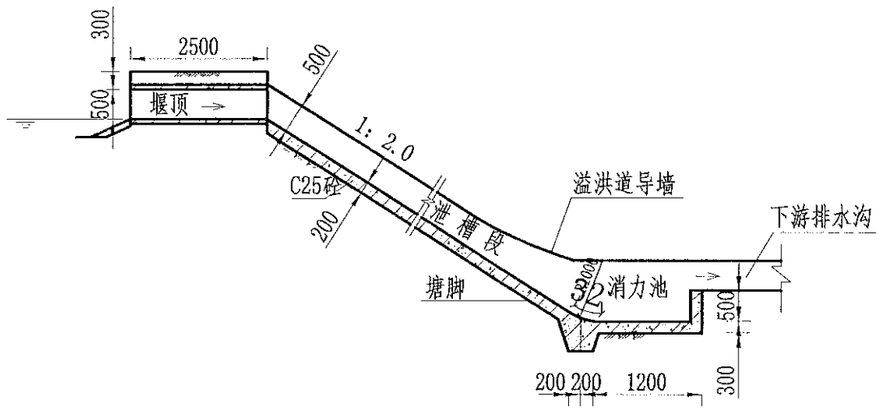


A-A剖面图

1:100

说明:

1、图中尺寸单位为mm,高程单位为m;

2、溢洪道采用C25砼整修;

3、消力井地基承载力要求达到100KPa，如遇软基础，则采用C15毛石砼换填

4、未尽事宜按有关规定规划执行。

备注

1. 本图尺寸以m为单位，不标注的为mm。
2. 图纸会审后，方可进行施工。
3. 施工前，应对现场进行核实，如发现与实际不符，应及时与设计单位联系，进行处理。
4. 施工过程中，应严格按照设计图纸和相关规范进行施工，确保工程质量和安全。
5. 施工完成后，应进行验收，验收合格后方可投入使用。


风景园林工程乙级 农业行业（农业综合开发生态工程、营造林工程）乙级 建材行业（智慧建筑材料工程）乙级 冶金行业（冶金矿山工程、金属冶炼工程）乙级 机械行业（物料搬运及仓储专业工程、人防工程）乙级 市政行业（道路工程、桥梁工程、给水工程、排水工程、热力工程、环境卫生工程、城市燃气工程）乙级 公路行业（公路专业）乙级 测绘地理行业（成品油管道工程）乙级


| | | | | | | | | | | | | | | | | |
|---|---|---|---|---|---|---|---|---|---|---|---|---|---|---|---|---|
| 中水华创国际工程设计顾问有限公司 Zhongshui Huachuang International Engineering Design Consultant Co., Ltd. 建筑 市政 资质证书编号：A261136449 | 审定 | 崔延渊 | | 项目负责 | 李卉 | | 校对 | 孙宁 | | 建设单位 | 湘潭县农业发展服务中心 | 工程名称 | 湘潭市湘潭县中路铺镇荷塘村高标准农田建设项目（二〇二三年，投融资创新） | 图名 | 溢洪道整修设计图 | 工程号 | 2023-02 | 图号 | ST-05 |
| | 审核 | 崔延渊 | | 专业负责 | 崔延渊 | | 设计 | 陈建玉 | | | | 子项名称 | | | | 图别 | 水工 | 日期 | 2023.06 |

备注
1、未标尺寸以毫米为单位，不得以比例尺量取。
2、现场补充地质资料确认，土层情况与设计相符，未出现不良地质时，按设计施工。
3、施工前应调查清楚地下管线，并采取相应措施，对已探明的地下管线，对不明管线应探明后施工，发现古树名木应报告有关部门处理后施工。
4、未标注处，其他详见设计说明及相关图纸。
5、未尽事宜按现行国家有关规范、规程执行。

中路铺镇荷塘村
BK279齐家木塘平面图

迎水面C25砼护砌

溢洪道

| 序号 | 项目名称 | 单位 | 工程数量 |
|---|---|---|---|
| | EK279齐家木塘 | | |
| 1 | 清淤扩容 | | |
| | 清淤 | $m^3$ | 370 |
| 2 | 塘坝加固 | m | 115 |
| | 清表（表层腐殖土、杂 | $m^2$ | 402.5 |
| | 土方开挖（就近堆放） | $m^3$ | 189.75 |
| | 土方回填 | $m^3$ | 607.2 |
| | 原砼凿除 | $m^3$ | 32.2 |
| | C25砼堵脚 | $m^3$ | 27.6 |
| | 碎石垫层 | $m^3$ | 42.55 |
| | C25砼护坡 | $m^3$ | 42.55 |
| | 伸缩缝 | $m^2$ | 8.14 |
| | 普通模板制安及拆除 | $m^2$ | 138.7 |
| 3 | 踏步 | 处 | 2 |
| | C25砼踏步 | $m^3$ | 0.5817 |
| | 普通模板制安及拆除 | $m^2$ | 5.0416 |
| 4 | 卧管 | m | 4 |
| | 土方开挖（就近堆放） | $m^3$ | 54 |
| | 土方回填 | $m^3$ | 53.7174 |
| | C20砼垫层 | $m^3$ | 0.461 |
| | C25砼截水环 | $m^3$ | 0.952 |
| | C25砼消力箱 | $m^3$ | 1.128 |
| | C25砼包管 | $m^3$ | 1.8609 |
| | C25砼台阶 | $m^3$ | 0.3324 |
| | DN200PE管 | m | 6 |
| | 普通模板制安及拆除 | $m^2$ | 28.13 |
| | 钢筋制安 | t | 0.126 |
| | 简易闸板 | 套 | 1 |
| 5 | 溢洪道 | m | 8 |
| | 土方开挖（就近堆放） | $m^3$ | 18.92 |
| | 土方回填 | $m^3$ | 6.6 |
| | C25砼底板 | $m^3$ | 1.12 |
| | C25砼侧壁 | $m^3$ | 3.2 |
| | 普通模板制安及拆除 | $m^2$ | 33.6 |
| 6 | 抽水设施 | 项 | 1 |
| | 抽水台班 | 台班 | 3 |
| 7 | 量水设施 | 项 | 1 |
| | 水位尺 | 根 | 4 |
| 8 | 标志牌（300*150瓷砖） | 项 | 1 |
| | 标志牌 | 块 | 1 |

风景园林工程业乙级 农业行业（农业综合开发生态工程、普通林工程）乙级 建材行业（非金属建筑材料工程）乙级 冶金行业（冶金矿山工程、金属冶炼工程）乙级 机械行业（装备制造工程）乙级 建筑行业（建筑工程、人防工程）乙级 市政行业（道路工程、桥梁工程、给水工程、排水工程、热力工程、环境卫生工程、城市燃气工程）乙级 公路行业（公路专业）乙级 水利行业（水利水电工程）乙级 电力行业（送变电工程）乙级 林业行业（森林经营单位二级内业资质）

| | | | | | | | | | | | | | | | |
|---|---|---|---|---|---|---|---|---|---|---|---|---|---|---|---|
| 中水华创国际工程设计顾问有限公司 Zhongshui Huachuang International Engineering Design Consultant Co., Ltd. 建筑 市政 资质证书编号：A261136449 | 审定 | 崔延渊 | | 项目负责 | 李卉 | | 校对 | 孙宁 | | 建设单位 | 湘潭县农业发展服务中心 | 工程名称 湘潭市湘潭县中路铺镇荷塘村高标准农田建设项目（二〇二三年，投融资创新） | 图名 | 中路铺镇荷塘村<br>EK279齐家木塘平面设计图 | 工程号 2023-02 图号 ST-01 |
| | 审核 | 崔延渊 | | 专业负责 | 崔延渊 | | 设计 | 陈建玉 | | | | 子项名称 | | | 图别 水工 日期 2023.06 |

备注
1、本图尺寸除上标注外，不得以比例计算。
2、图中未注明的钢筋保护层厚度为3cm，其余未注明者为2cm。
3、施工前应核对现场实际情况，如发现与设计不符或有疑问，应及时与设计单位联系，协商处理。
4、本图未注明，其他有关尺寸及详细构造应参照有关规范及图集有关规定执行。
5、本图仅供施工单位参考使用，施工单位应根据现场实际情况，编制详细的施工组织设计，并报监理单位审批后方可实施。

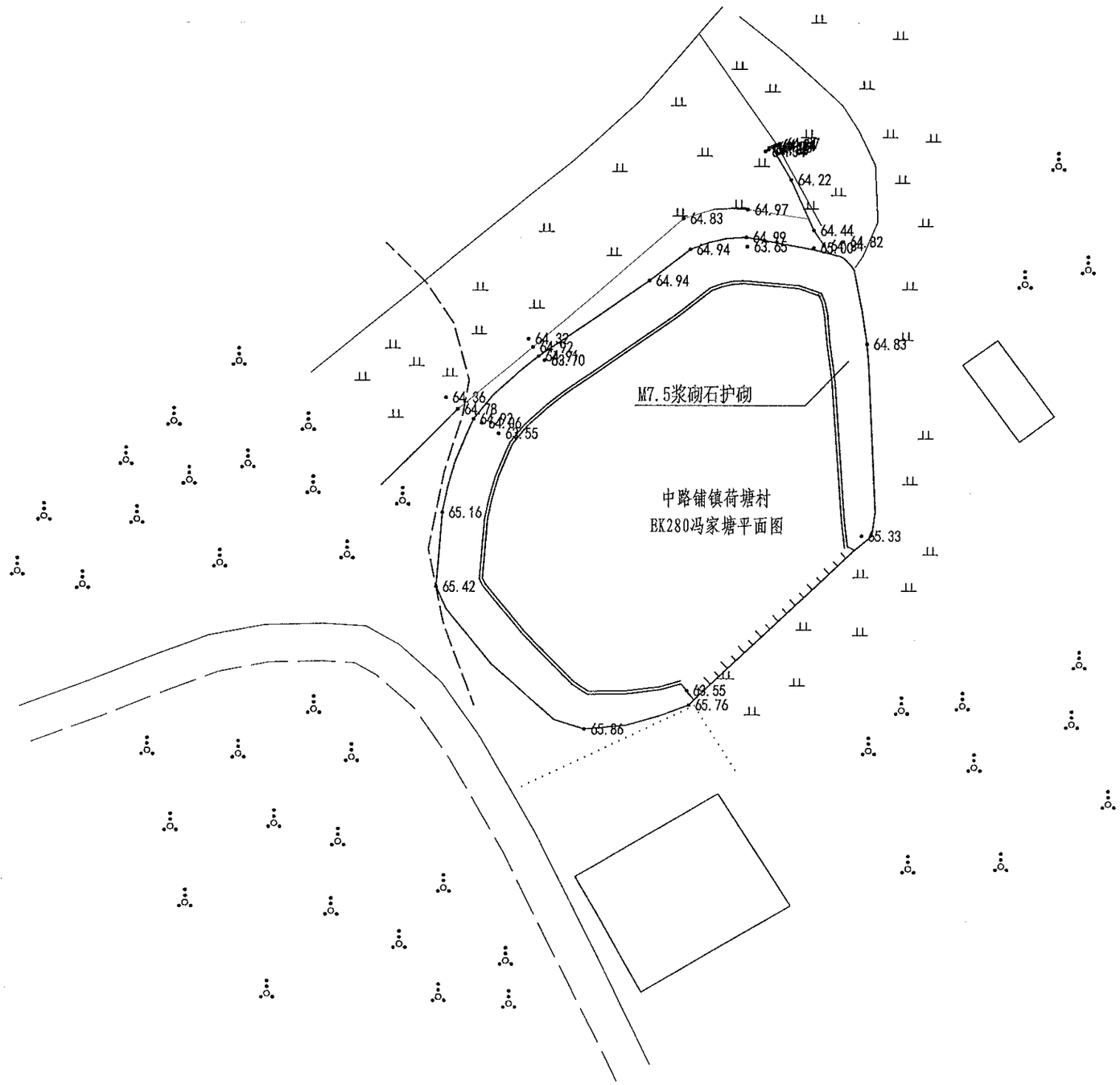


| 序号 | 项目名称 | 单位 | 工程数量 |
|---|---|---|---|
| | BK280冯家塘(L=130m, | | |
| 1 | 清淤扩容 | | |
| | 清淤 | m³ | 240 |
| 2 | 塘坝加固 | m | 130 |
| | 清表（表层腐殖土、杂 | m² | 455 |
| | 土方开挖（就近堆放） | m³ | 214.5 |
| | 土方回填 | m³ | 686.4 |
| | 原砼凿除 | m³ | 36.4 |
| | C25砼堵脚 | m³ | 31.2 |
| | 碎石垫层 | m³ | 48.1 |
| | C25砼护坡 | m³ | 48.1 |
| | 伸缩缝 | m² | 9.25 |
| | 普通模板制安及拆除 | m² | 156.7 |
| 3 | 踏步 | 处 | 2 |
| | C25砼踏步 | m³ | 0.5817 |
| | 普通模板制安及拆除 | m² | 5.0416 |
| 4 | 卧管 | m | 4 |
| | 土方开挖（就近堆放） | m³ | 54 |
| | 土方回填 | m³ | 53.7174 |
| | C20砼垫层 | m³ | 0.461 |
| | C25砼截水环 | m³ | 0.952 |
| | C25砼消力箱 | m³ | 1.128 |
| | C25砼包管 | m³ | 1.7516 |
| | C25砼台阶 | m³ | 0.3324 |
| | DN200PE管 | m | 6 |
| | 普通模板制安及拆除 | m² | 28.69 |
| | 钢筋制安 | t | 0.126 |
| | 简易闸板 | 套 | 1 |
| 5 | 溢洪道 | m | 8 |
| | 土方开挖（就近堆放） | m³ | 18.92 |
| | 土方回填 | m³ | 6.6 |
| | C25砼底板 | m³ | 1.12 |
| | C25砼侧壁 | m³ | 3.2 |
| | 普通模板制安及拆除 | m² | 33.6 |
| 6 | 抽水设施 | 项 | 1 |
| | 抽水台班 | 台班 | 3 |
| 7 | 量水设施 | 项 | 1 |
| | 水位尺 | 根 | 4 |
| 8 | 标志牌（300*450瓷砖） | 项 | 1 |
| | 标志牌 | 块 | 1 |


风景园林工程业乙级 农业行业（农业综合开发生态工程、营造林工程）乙级 林业行业（森林建筑林工程）乙级 冶金行业（冶金矿山工程、金属冶炼工程）乙级 机械行业（物料搬运及仓储专业）乙级
建筑行业（建筑工程、人防工程）乙级 市政行业（道路工程、桥梁工程、给水工程、排水工程、热力工程、环境卫生工程、城市燃气工程）乙级 公路行业（公路专业）乙级 商物粮行业（储运粮油工程）乙级


| | | | | | | | | | | | | | | | |
|---|---|---|---|---|---|---|---|---|---|---|---|---|---|---|---|
| 中水华创国际工程设计顾问有限公司 Zhongshui Huachuang International Engineering Design Consultant Co., Ltd 建筑 市政 资质证书编号：A261136449 | 审定 | 崔延渊 | | 项目负责 | 李卉 | | 校对 | 孙宁 | | 建设单位 | 湘潭县农业发展服务中心 | 工程名称 湘潭市湘潭县中路铺镇荷塘村高标准农田建设项目（二〇二三年，投融资创新） | 图名 | 中路铺镇荷塘村<br>BK280冯家塘平面设计图 | 工程号 | 2023-02 | 图号 | ST-01 |
| | 审核 | 崔延渊 | | 专业负责 | 崔延渊 | | 设计 | 陈建玉 | | | | 子项名称 | | | 图别 | 水工 | 日期 | 2023.06 |

备注
1. 本图尺寸除注明外，均以mm计。
2. 本图未注明的细部构造，详见相关标准图集。
3. 施工前应核对现场地形，如发现与图纸不符，应及时反馈设计单位。
4. 施工中应严格执行国家现行有关施工及验收规范。
5. 本图仅供参考，实际施工时应根据现场情况调整。

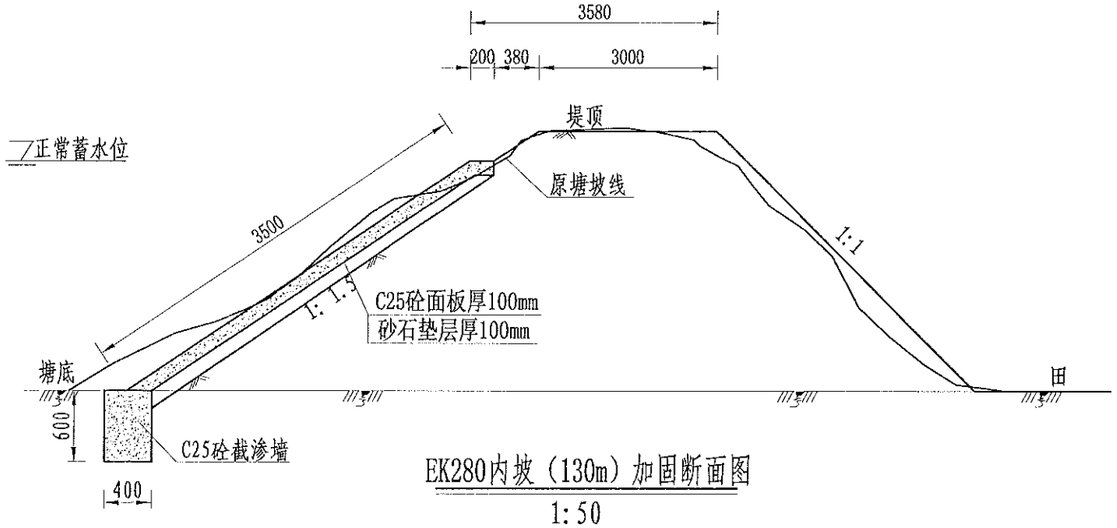


EK280内坡（130m）加固断面图
1:50

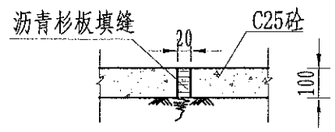


伸缩缝大样图
1:20

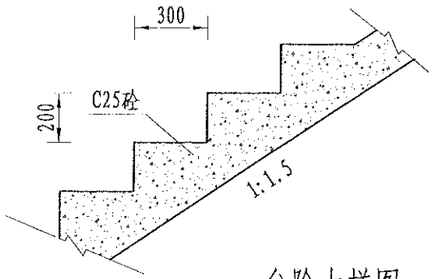


台阶大样图
1:20

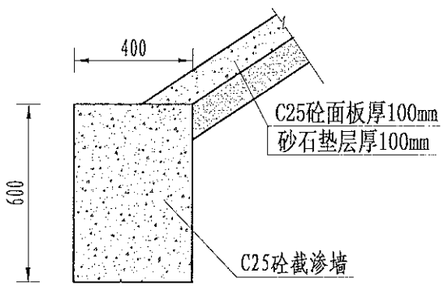


截渗墙大样图
1:20

说明：
1、图中尺寸单位为mm，高程单位为m；
2、大坝内坡采用C25砼防渗；内坡脚处设C25砼截渗墙深入塘底不小于0.6m，如塘底基础较差，截渗墙下部增设C25砼扩大基础，工程量按实计算；
3、C25砼防渗面板每隔5m设置一道伸缩缝，采用沥青木板填缝；
4、为便于管理，内坡设踏步2个；
5、未尽事宜按有关规定规划执行。


水利行业（物料搬运及仓储专业）乙级 农业行业（农业综合开发生态工程、智能建材工程）乙级 建材行业（新型建筑材料工程）乙级 冶金行业（冶金矿山工程、金属冶炼工程）乙级 机械行业（物流工程）乙级 建筑行业（建筑工程、人防工程）乙级 市政行业（道路工程、桥梁工程、给水工程、排水工程、热力工程、环境卫生工程、城市燃气工程）乙级 公路行业（公路专业）乙级 商物粮行业（成品油储运工程）乙级


| | | | | | | | | | | | | | | | | |
|---|---|---|---|---|---|---|---|---|---|---|---|---|---|---|---|---|
| 中水华创国际工程设计顾问有限公司 Zhongshui Huachuang International Engineering Design Consultant Co., Ltd. 建筑 市政 资质证书编号：A261136449 | 审定 | 崔延渊 | | 项目负责 | 李卉 | | 校对 | 孙宁 | | 建设单位 | 湘潭县农业发展服务中心 | 工程名称 湘潭市湘潭县中路铺镇荷塘村高标准农田建设项目（二〇二三年，投融资创新） | 图名 | 中路铺镇荷塘村 EK280冯家塘设计图 | 工程号 | 2023-02 | 图号 | ST-02 |
| | 审核 | 崔延渊 | | 专业负责 | 崔延渊 | | 设计 | 陈建玉 | | | | 子项名称 | | | 图别 | 水工 | 日期 | 2023.06 |

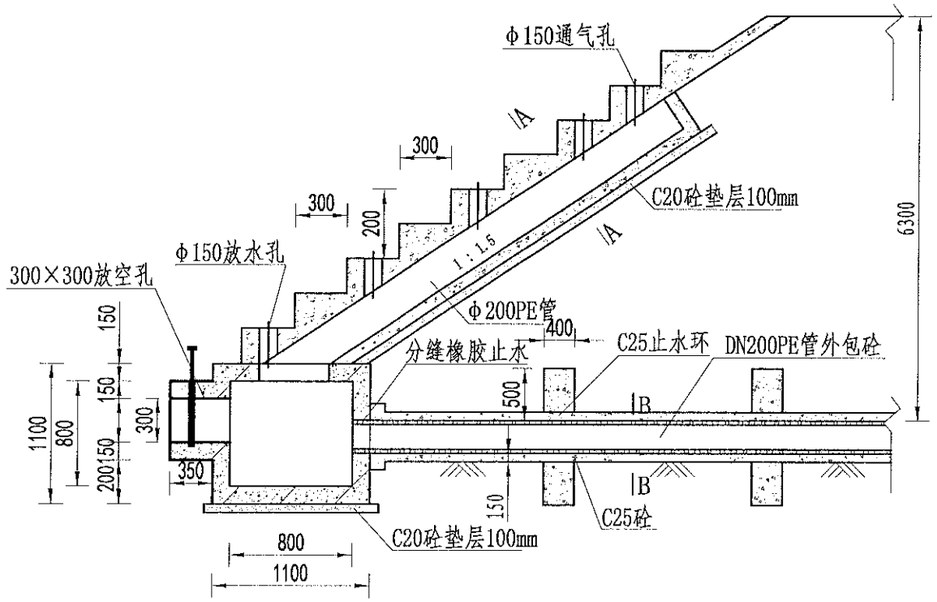


放水卧管纵断面图

1:50

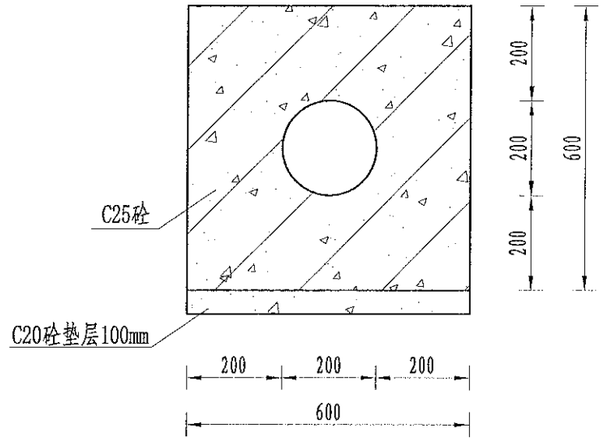


A-A剖面图

1:25

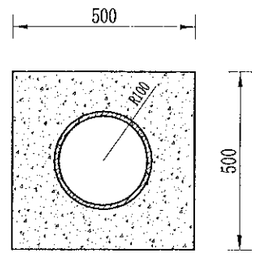


B-B剖面图

1:25

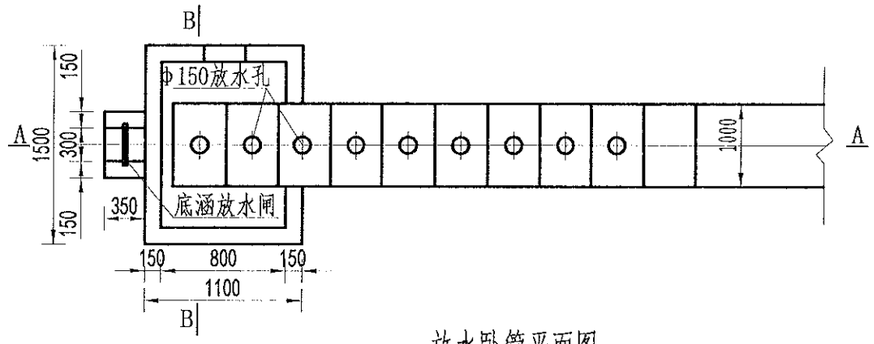


放水卧管平面图

1:50

说明:

1、图中尺寸单位为mm,高程单位为m;

2、混凝土等级：垫层C20，截水墙、放水卧管C25，消力箱C25，输水涵管采用DN200PE管外包砼;

3、消力箱、输水涵管基础以下开挖后采用混凝土回填或打桩至基岩，确保基础稳定;

4、砼截渗墙须伸入不透水层0.3-0.5m;

5、放水消力池施工可做成一次性钢模板，也可按工期施工，先浇筑底部 及边墙，顶部浇砼采用一次性钢模板;

6、要求地基承载力≥150KPa。

| | | | | | | | | | | | | | | | | | | |
|---|---|---|---|---|---|---|---|---|---|---|---|---|---|---|---|---|---|---|
| 中水华创国际工程设计顾问有限公司 Zhongshui Huachuang International Engineering Design Consultant Co., Ltd. 建筑 市政 资质证书编号：A261136449 | 审 定 | 崔延渊 | | 项目负责 | 李 卉 | | 校 对 | 孙 宁 | | 建设单位 | 湘潭县农业发展服务中心 | 工程名称 湘潭市湘潭县中路铺镇荷塘村高标准农田建设项目（二〇二三年，数据资创新） | | 图名 | 卧管整修设计图 | 工程号 | 2023-02 | 图 号 | ST-03 |
| | 审 核 | 崔延渊 | | 专业负责 | 崔延渊 | | 设 计 | 陈建玉 | | | | 子项名称 | | | | 图 别 | 水 工 | 日 期 | 2023.06 |

备注 1. 本图尺寸除注明外，均以mm计。
2. 混凝土及砂浆强度等级详见结构总说明，不同部位强度等级不同者，分别注明。
3. 施工前应核对现场实际情况，如发现与设计不符或有问题，应及时与设计单位联系，协商解决。
4. 砂浆采用，应用水泥砂浆抹面的部位应随砌体同步砌筑，抹面前应将砌体表面清扫干净，并洒水湿润。
5. 本图未尽事宜参照国家现行有关规范、规程执行。

风景园林工程业乙级 农业行业（农业综合开发生态工程、种植林工程）乙级 建材行业（新型墙体材料工程）乙级 冶金行业（冶金矿山工程、金属冶炼工程）乙级 机械行业（物料搬运工程）乙级 机械行业（建筑工程、人防工程）乙级 市政行业（道路工程、桥梁工程、给水工程、排水工程、热力工程、环境卫生工程、城市燃气工程）乙级 公路行业（公路专业）乙级 港口与航道行业（港口与航道工程）乙级

备注
1. 本图尺寸除注明外，均以毫米计。
2. 消力池及涵洞基础地质，主要应满足设计地质，并进行施工。
3. 图纸说明，如有与现场不符，应及时通知设计单位，以便及时处理。
4. 施工前，应对地基进行检查，如发现地质情况与设计不符，应及时通知设计单位，以便及时处理。
5. 本图未尽事宜，应严格按照国家现行有关规范、标准及本地区的有关规定执行。

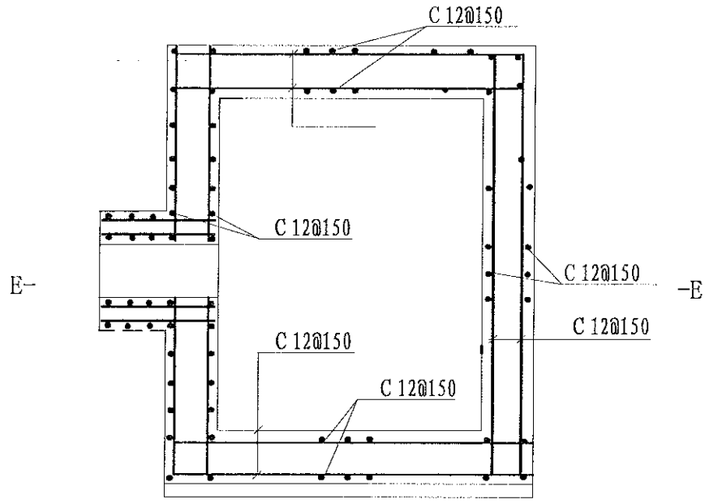


消力箱配筋图
1:50

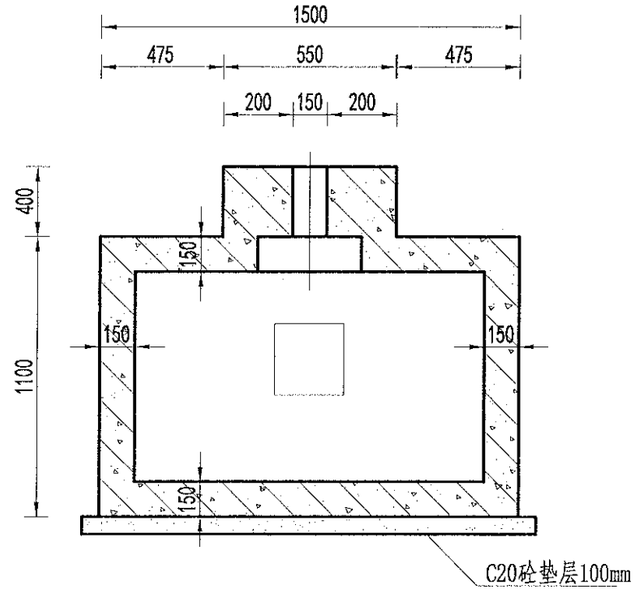


B-B剖面图
1:50

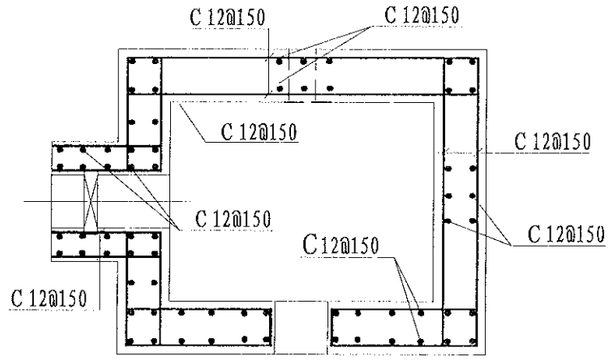


E-E剖面图
1:50

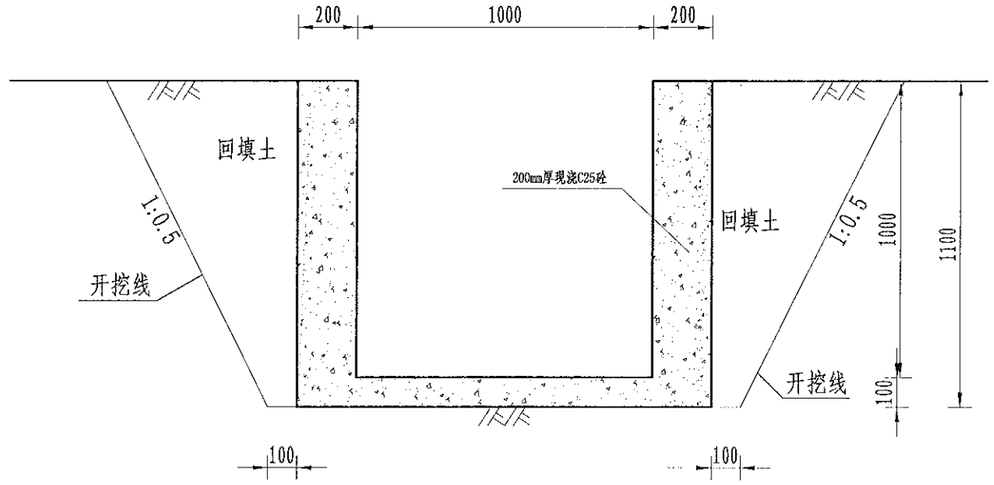


溢洪道平面布置图
1:20

说明：
1、图中尺寸单位为mm,高程单位为m；
2、混凝土等级：涵洞、消力箱C25，垫层C20；
3、钢筋保护层厚度为35mm；
4、钢筋搭接长度：单面焊为10d，双面焊为5d，绑扎为30d，钢筋最小锚固长度不得小于35d；
5、C为Ⅱ级钢筋，孔口处钢筋截断并设弯钩。

| | | | | | | | | | | | | | | | | |
|---|---|---|---|---|---|---|---|---|---|---|---|---|---|---|---|---|
| 中水华创国际工程设计顾问有限公司 Zhonghua Huachuang International Engineering Design Consultant Co., Ltd. 建筑 市政 资质证书编号：A261136449 | 审定 | 崔延渊 | | 项目负责 | 李 卉 | | 校对 | 孙 宁 | | 建设单位 | 湘潭县农业发展服务中心 | 工程名称 湘潭市湘潭县中路铺镇荷塘村高标准农田建设项目（二〇二三年，省融资创新） | | 图名 | 卧管整修配筋图 | 工程号 | 2023-02 | 图号 | ST-04 |
| | 审核 | 崔延渊 | | 专业负责 | 崔延渊 | | 设计 | 陈建玉 | | | | 子项名称 | | | | 图别 | 水工 | 日期 | 2023.06 |

及风景园林工程业乙级 农业行业（农业综合开发生态工程、种植林工程）乙级 建材行业（非金属矿山工程、金属冶炼工程）乙级 机械行业（物料搬运及仓储专业）乙级 冶金行业（冶金矿山工程）乙级 建筑行业（建筑工程、人防工程）乙级 市政行业（道路工程、桥梁工程、给水工程、排水工程、热力工程、环境卫生工程、城市燃气工程）乙级 公路行业（公路专业）乙级 商物粮行业（成品储运工程）乙级

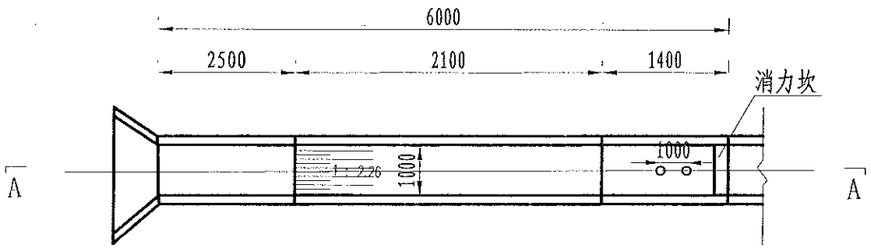


溢洪道平面布置图

1:100

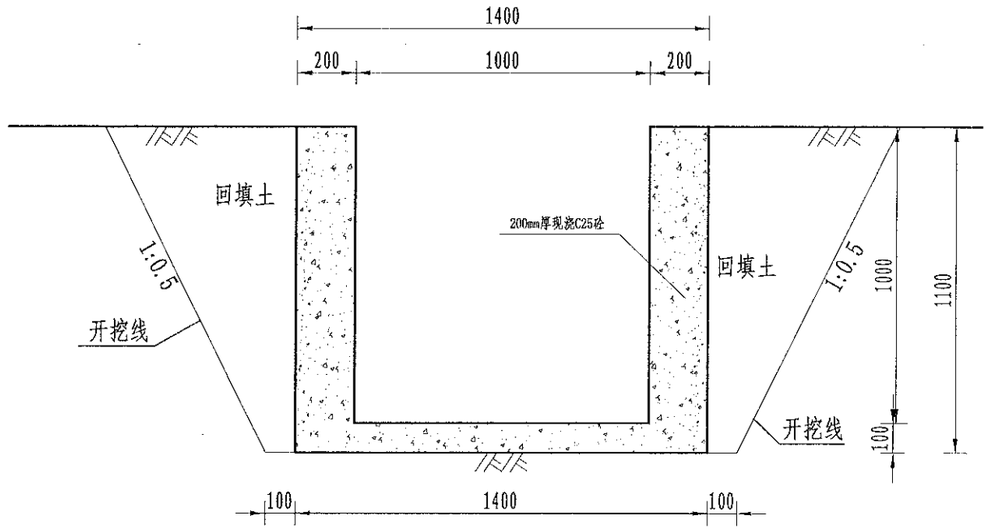


溢洪道平面布置图

1:20

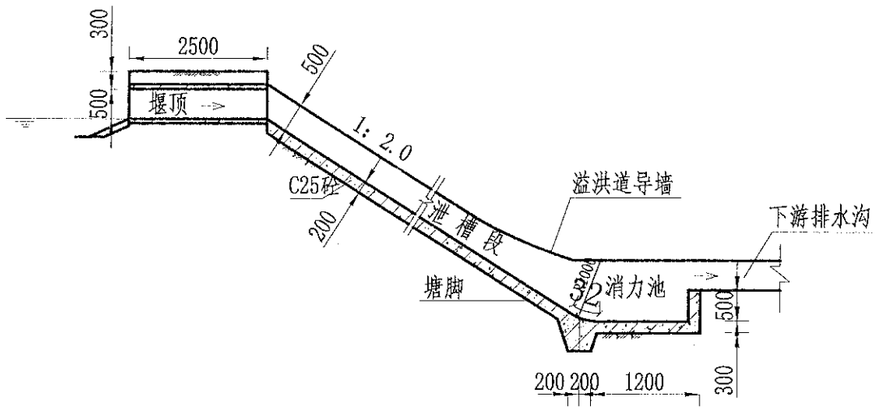


A-A剖面图

1:100

说明:

1、图中尺寸单位为mm,高程单位为m;

2、溢洪道采用C25砼整修;

3、消力井地基承载力要求达到100KPa，如遇软基础，则采用C15毛石砼换填;

4、未尽事宜按有关规定规划执行。

| | | | | | | | | | | | | | | | | | |
|---|---|---|---|---|---|---|---|---|---|---|---|---|---|---|---|---|---|
| 中水华创国际工程设计顾问有限公司 Zhongshui Huachuang International Engineering Design Consultant Co., Ltd. 建筑 市政 资质证书编号：A261136449 | 审定 | 崔延渊 | | 项目负责 | 李 卉 | | 校对 | 孙 宁 | | 建设单位 | 湘潭县农业发展服务中心 | 工程名称 湘潭市湘潭县中路铺镇荷塘村高标准农田建设项目（二0二三年，拟融资创新） | 图名 | 溢洪道整修设计图 | 工程号 | 2023-02 | 图号 | ST-05 |
| | 审核 | 崔延渊 | | 专业负责 | 崔延渊 | | 设计 | 陈建玉 | | | | 子项名称 | | | 图别 | 水工 | 日期 | 2023.06 |


备注 1、本图尺寸以毫米计，高程以米计。
2、图中地基处理要求，应根据实际情况，经过勘察设计后，确定具体处理方案。
3、施工前应对原有建筑物进行详细调查，对不明建筑物应进行探明，对有可能影响施工安全的建筑物应采取加固措施。
4、在施工前，应对地下管线进行详细调查，对不明管线应进行探明，对有可能影响施工安全的管线应采取加固措施。
5、本图未尽事宜应按国家现行有关规范、规程执行。

风景园林工程业乙级 农业行业（农业综合开发生态工程、营造林工程）乙级 建材行业（非金属矿山工程、金属冶炼工程）乙级 冶金行业（冶金矿山工程、金属冶炼工程）乙级 机械行业（仿真系统及仓储专业）乙级
建筑行业（建筑工程）乙级 市政行业（道路工程、桥梁工程、给水工程、排水工程、热力工程、环境卫生工程、城市燃气工程）乙级 公路行业（公路专业）乙级 商物粮行业（成品油储运工程）乙级

备注
1、本图尺寸以毫米计，不标注者除外。
2、放坡处未经夯实回填土，不得在其上堆放。
3、施工前应查明地下管线及其他障碍物，并采取相应措施，确保安全施工。
4、开挖前，应对边坡稳定性进行验算，并根据验算结果确定边坡坡率。
5、本工程施工前应编制施工组织设计，并报监理单位审批后实施。

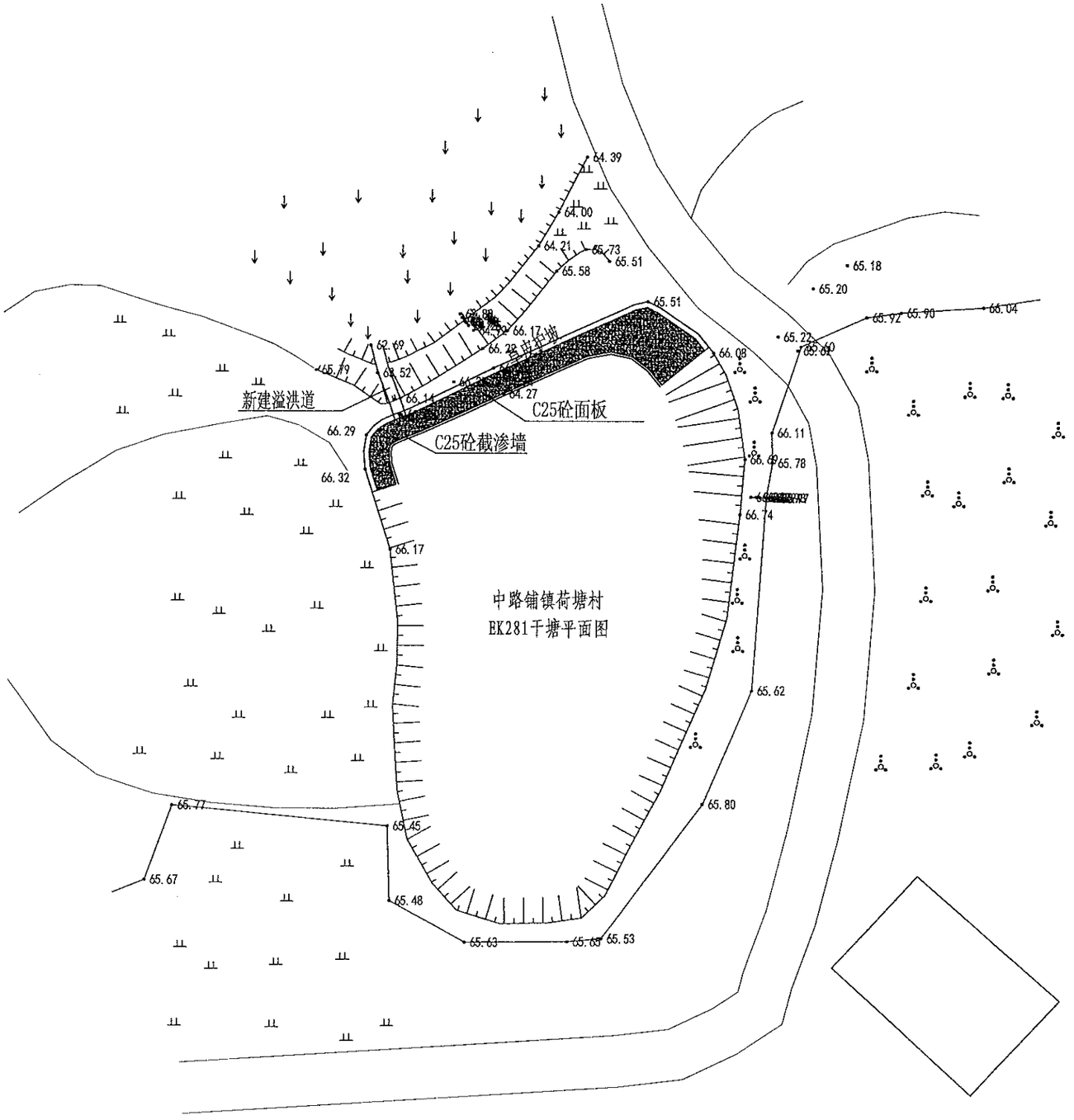


| 序号 | 项目名称 | 单位 | 工程数量 |
|---|---|---|---|
| | EK281干塘(L=150m, | | |
| 1 | 清淤扩容 | | |
| | 清淤 | $m^3$ | 460 |
| 2 | 塘坝加固 | m | 150 |
| | 清表（表层腐殖土、杂 | $m^2$ | 525 |
| | 土方开挖（就近堆放） | $m^3$ | 247.5 |
| | 土方回填 | $m^3$ | 792 |
| | 原砼凿除 | $m^3$ | 42 |
| | C25砼堵脚 | $m^3$ | 36 |
| | 碎石垫层 | $m^3$ | 55.5 |
| | C25砼护坡 | $m^3$ | 55.5 |
| | 伸缩缝 | $m^2$ | 10.73 |
| | 普通模板制安及拆除 | $m^2$ | 180.7 |
| 3 | 踏步 | 处 | 1 |
| | C25砼踏步 | $m^3$ | 0.2909 |
| | 普通模板制安及拆除 | $m^2$ | 2.5208 |
| 4 | 卧管 | m | 4 |
| | 土方开挖（就近堆放） | $m^3$ | 54 |
| | 土方回填 | $m^3$ | 53.7174 |
| | C20砼垫层 | $m^3$ | 0.461 |
| | C25砼截水环 | $m^3$ | 0.952 |
| | C25砼消力箱 | $m^3$ | 1.128 |
| | C25砼包管 | $m^3$ | 1.7516 |
| | C25砼台阶 | $m^3$ | 0.3324 |
| | DN200PE管 | m | 6 |
| | 普通模板制安及拆除 | $m^2$ | 28.69 |
| | 钢筋制安 | t | 0.126 |
| | 简易闸板 | 套 | 1 |
| 5 | 溢洪道 | m | 8 |
| | 土方开挖（就近堆放） | $m^3$ | 18.92 |
| | 土方回填 | $m^3$ | 6.6 |
| | C25砼底板 | $m^3$ | 1.12 |
| | C25砼侧壁 | $m^3$ | 3.2 |
| | 普通模板制安及拆除 | $m^2$ | 33.6 |
| 6 | 抽水设施 | 项 | 1 |
| | 抽水台班 | 台班 | 3 |
| 7 | 量水设施 | 项 | 1 |
| | 水位尺 | 根 | 4 |
| 8 | 标志牌（300*450瓷砖） | 项 | 1 |
| | 标志牌 | 块 | 1 |


风景园林工程业乙级 农业行业（农业综合开发生态工程、营地林工程）乙级 建材行业（窑型建筑材料工程）乙级 冶金行业（冶金矿山工程、金属冶炼工程）乙级 机械行业（物料搬运及仓储专业）乙级
建筑行业（建筑工程、人防工程）乙级 市政行业（道路工程、桥梁工程、给水工程、排水工程、燃气工程、热力工程、环境卫生工程、城市轨道交通工程）乙级 公路行业（公路专业）乙级 商物粮行业（仓储物流工程）乙级


| | | | | | | | | | | | | | | | |
|---|---|---|---|---|---|---|---|---|---|---|---|---|---|---|---|
| 中水华创国际工程设计顾问有限公司 Zhongshui Huachuang International Engineering Design Consultant Co., Ltd 建筑 市政 资质证书编号：A261136449 | 审定 | 崔延渊 | | 项目负责 | 李卉 | | 校对 | 孙宁 | | 建设单位 | 湘潭县农业发展服务中心 | 工程名称 湘潭市湘潭县中路铺镇荷塘村高标准农田建设项目（二〇二三年，投融资创新） | 图名 | 中路铺镇荷塘村 EK281干塘平面设计图 | 工程号 | 2023-02 | 图号 | ST-01 |
| | 审核 | 崔延渊 | | 专业负责 | 崔延渊 | | 设计 | 陈建玉 | | | | 子项名称 | | | 图别 | 水工 | 日期 | 2023.06 |

备注：
1、本图尺寸以毫米计，高程以米计。
2、图中未注明处按有关规定执行。
3、施工前应查明地下管线情况，并及时采取保护措施。
4、施工过程中如发现地质情况与设计不符，应及时通知设计单位。
5、施工完成后应对边坡及时进行防护和绿化，防止水土流失。

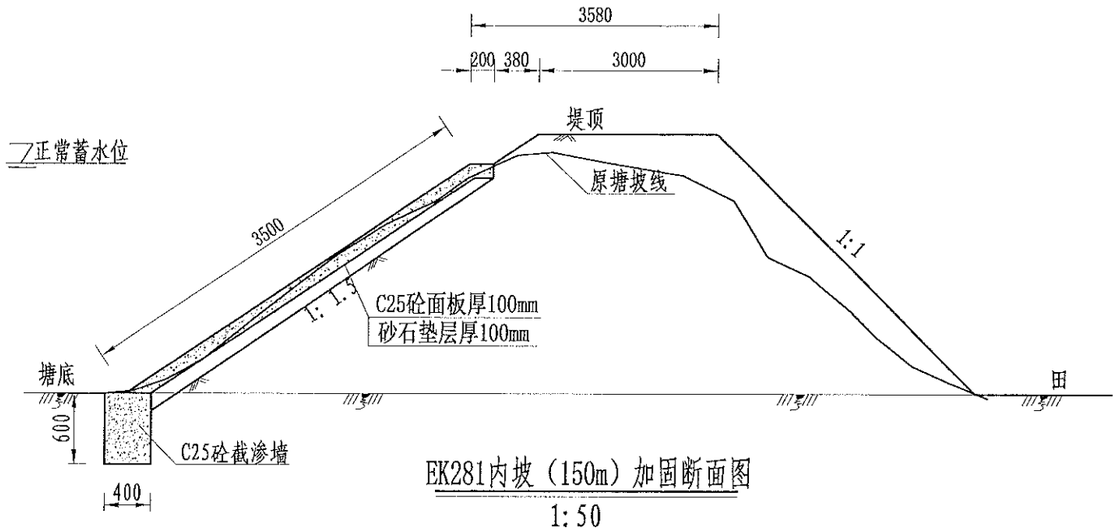


EK281内坡（150m）加固断面图

1:50

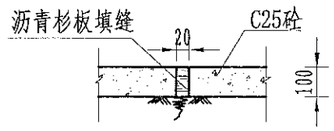


伸缩缝大样图

1:20

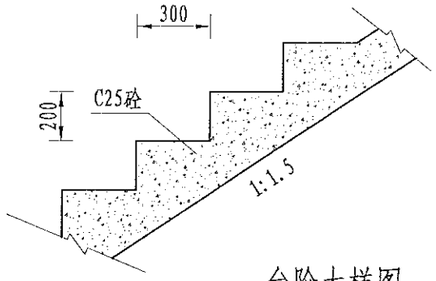


台阶大样图

1:20

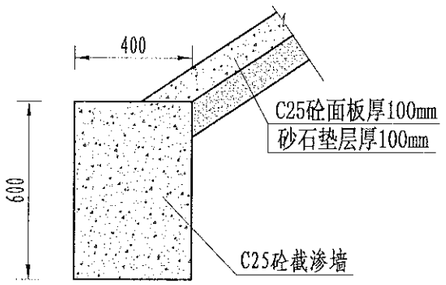


截渗墙大样图

1:20

说明：

1、图中尺寸单位为mm，高程单位为m；

2、大坝内坡采用C25砼防渗；内坡脚处设C25砼截渗墙深入塘底不小于0.6m，如塘底基础较差，截渗墙下部增设C25砼扩大基础，工程量按实计算；

3、C25砼防渗面板每隔5m设置一道伸缩缝，采用沥青木板填缝；

4、为便于管理，内坡设踏步2个；

5、未尽事宜按有关规定规划执行。

| | | | | | | | | | | | | | | | | | |
|---|---|---|---|---|---|---|---|---|---|---|---|---|---|---|---|---|---|
| 中水华创国际工程设计顾问有限公司 Zhongshui Huachuang International Engineering Design Consultant Co., Ltd. 建筑 市政 资质证书编号：A261136449 | 审定 | 崔延渊 | | 项目负责 | 李 卉 | | 校对 | 孙 宁 | | 建设单位 | 湘潭县农业发展服务中心 | 工程名称 湘潭市湘潭县中路铺镇荷塘村高标准农田建设项目（二〇二三年，投融资创新） | | 图名 | 中路铺镇荷塘村 | 工程号 | 2023-02 | 图号 | ST-02 |
| | 审核 | 崔延渊 | | 专业负责 | 崔延渊 | | 设计 | 陈建玉 | | | | 子项名称 | | | EK281干塘塘堤设计图 | 图别 | 水工 | 日期 | 2023.06 |

具备国林工程业乙级 农业行业（农业综合开发生态工程、营造林工程）乙级 建材行业（新型建筑材料工程）乙级 冶金行业（冶金矿山工程、金属冶炼工程）乙级 机械行业（物料搬运工程）乙级 建筑行业（建筑工程、人防工程）乙级 市政行业（道路工程、桥梁工程、给水工程、排水工程、热力工程、环境卫生工程、城市燃气工程）乙级 公路行业（公路专业）乙级 商物粮行业（物料搬运及仓储专业）乙级

注：1、本图尺寸以毫米为单位，高程以米计。
2、放水卧管基础置于稳定地基上，地基承载力不小于150KPa。
3、施工前应对现场地形、地质情况进行核实，如发现与设计不符，应及时与设计单位联系，进行处理。
4、施工过程中应加强对边坡的监测，确保施工安全。
5、施工完成后应及时进行场地清理和植被恢复，减少对环境的影响。

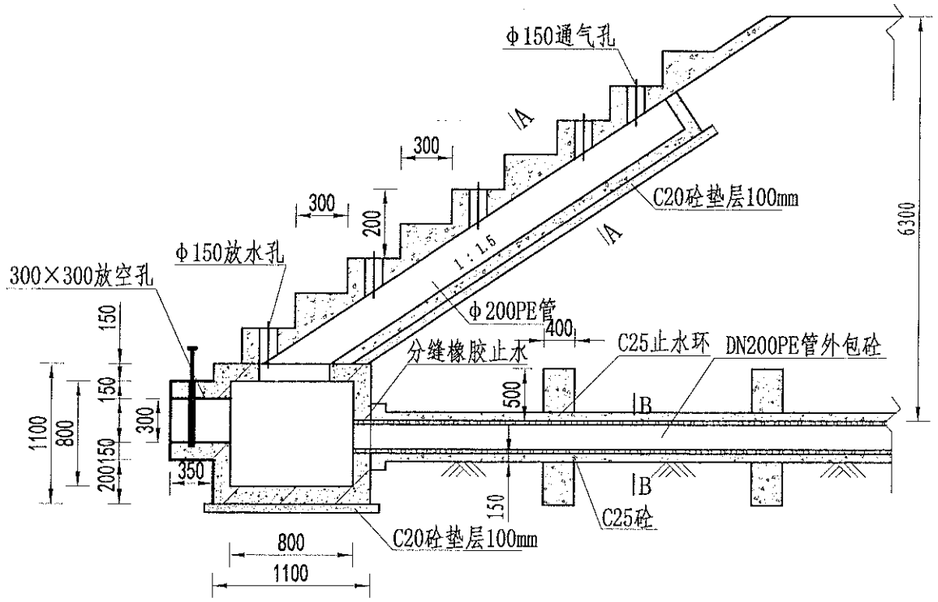


放水卧管纵断面图
1:50

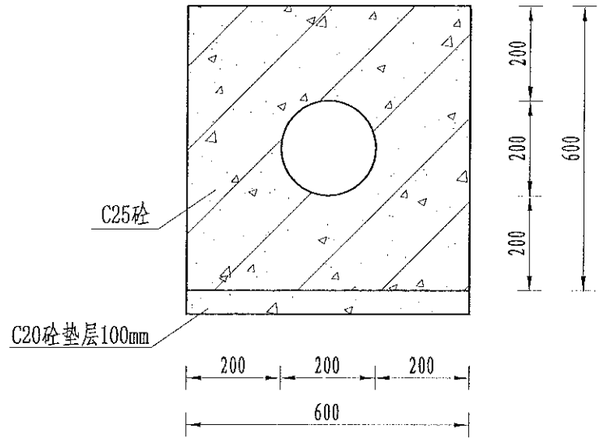


A-A剖面图
1:25

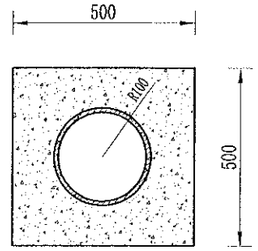


B-B剖面图
1:25

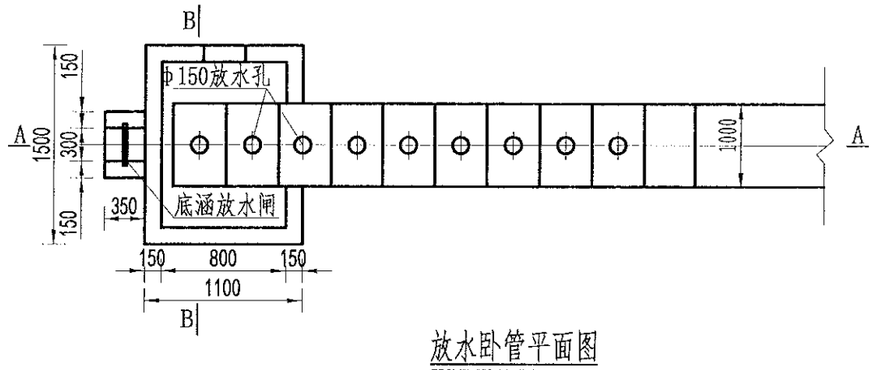


放水卧管平面图
1:50

说明：
1、图中尺寸单位为mm,高程单位为m；
2、混凝土等级：垫层C20，截水墙、放水卧管C25，消力箱C25，输水涵管采用DN200PE管外包砼；
3、消力箱、输水涵管基础以下开挖后采用混凝土回填或打桩至基岩，确保基础稳定；
4、砼截渗墙须伸入不透水层0.3-0.5m；
5、放水消力池施工可做成一次性钢模板，也可按工期施工，先浇筑底部 及边墙，顶部浇砼采用一次性钢模板；
6、要求地基承载力≥150KPa。


风景园林工程业乙级 农业行业（农业综合开发生态工程、种植林工程）乙级 林业行业（营造林工程、森林经营工程）乙级 水利行业（水土保持工程、水利水电工程、水文水资源工程、水务工程）乙级 冶金行业（冶金矿山工程、金属冶炼工程）乙级 机械行业（物料搬运工程）乙级 建筑行业（建筑工程、人防工程）乙级 市政行业（道路工程、桥梁工程、给水工程、排水工程、热力工程、环境卫生工程、城市燃气工程）乙级 公路行业（公路专业）乙级 商物粮行业（仓储物流工程）乙级


| | | | | | | | | | | | | | | | | | |
|---|---|---|---|---|---|---|---|---|---|---|---|---|---|---|---|---|---|
| 中水华创国际工程设计顾问有限公司 Zhongshui Huachuang International Engineering Design Consultant Co., Ltd. 建筑 市政 资质证书编号：A261136449 | 审定 | 崔延渊 | | 项目负责 | 李卉 | | 校对 | 孙宁 | | 建设单位 | 湘潭县农业发展服务中心 | 工程名称 湘潭市湘潭县中路铺镇荷塘村高标准农田建设项目（二〇二三年，救融资创新） | 图名 | 卧管整修设计图 | 工程号 | 2023-02 | 图号 | ST-03 |
| | 审核 | 崔延渊 | | 专业负责 | 崔延渊 | | 设计 | 陈建玉 | | | | 子项名称 | | | 图别 | 水工 | 日期 | 2023.06 |

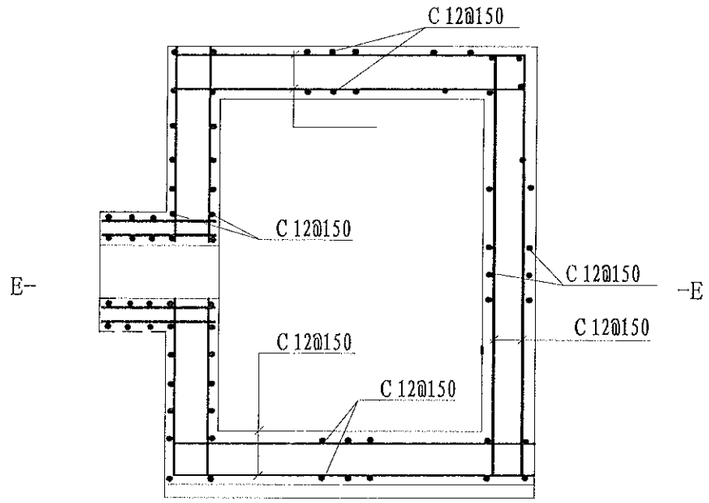


消力箱配筋图
1:50

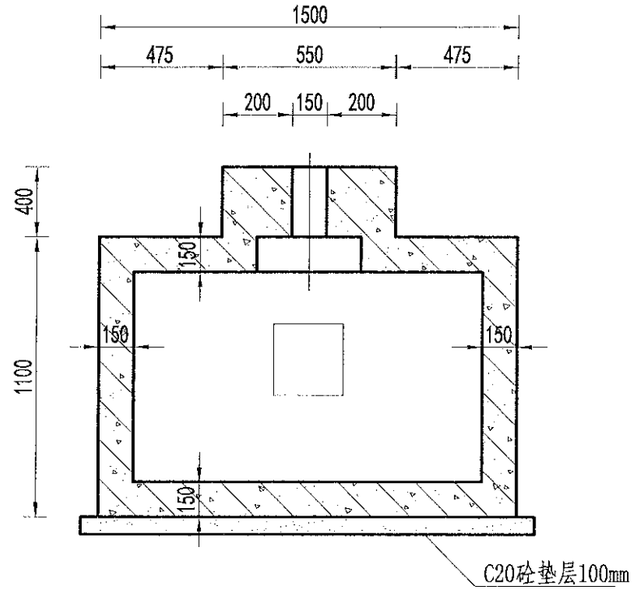


B-B剖面图
1:50

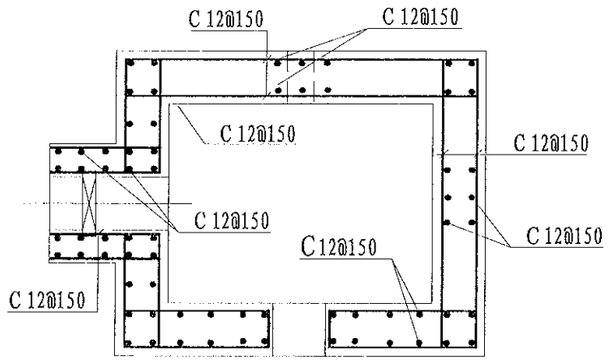


E-E剖面图
1:50

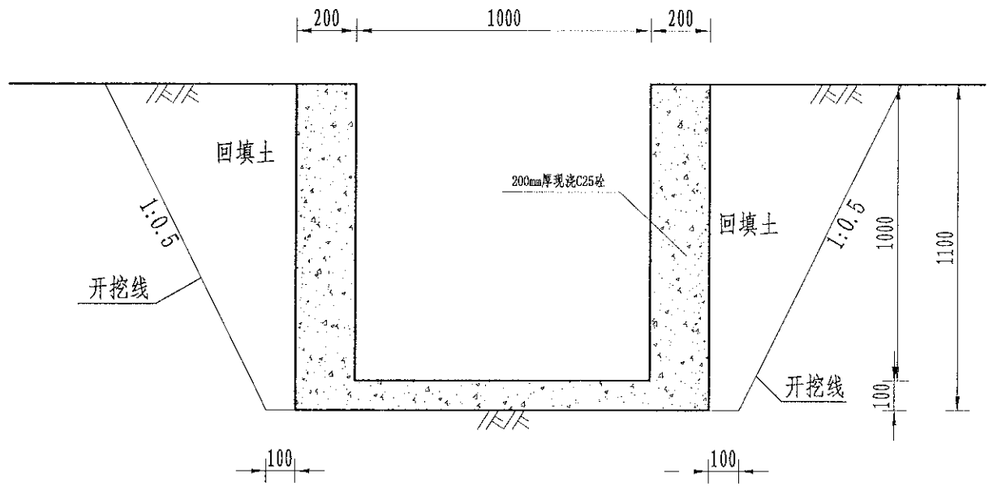


溢洪道平面布置图
1:20

说明：
1、图中尺寸单位为mm,高程单位为m；
2、混凝土等级：涵洞、消力箱C25，垫层C20；
3、钢筋保护层厚度为35mm；
4、钢筋搭接长度：单面焊为10d，双面焊为5d，绑扎为30d，钢筋最小锚固长度不得小于35d；
5、C为Ⅱ级钢筋，孔口处钢筋截断并设弯钩。

| | | | | | | | | | | | | | | | | | |
|---|---|---|---|---|---|---|---|---|---|---|---|---|---|---|---|---|---|
| 中水华创国际工程设计顾问有限公司 Zhongshui Huachuang International Engineering Design Consultant Co., Ltd. 建筑 市政 资质证书编号：A261136449 | 审定 | 崔延渊 | | 项目负责 | 李 卉 | | 校对 | 孙 宁 | | 建设单位 | 湘潭县农业发展服务中心 | 工程名称 湘潭市湘潭县中路铺镇荷塘村高标准农田建设项目（二〇二三年，获融资创新） | 图名 | 卧管整修配筋图 | 工程号 | 2023-02 | 图号 | ST-04 |
| | 审核 | 崔延渊 | | 专业负责 | 崔延渊 | | 设计 | 陈建玉 | | | | 子项名称 | | | 图别 | 水工 | 日期 | 2023.06 |


注：1、本图尺寸除注明外，不得随意改动。
2、其余未尽事宜按有关规范、规程执行。
3、施工前应对现场进行复核，如发现与实际情况不符或有疑问，应及时与设计单位联系。
4、本图纸中，凡带有资质证书编号的工程设计单位，应具有相应资质等级，并在其资质范围内承担设计任务。
5、本图纸经审查合格后，方可用于施工。

风景园林工程业乙级 农业行业（农业综合开发土地工程）乙级 建材行业（建筑建材工程）乙级 冶金行业（冶金矿山工程）乙级 金属冶炼工程）乙级 机械行业（物料搬运及仓储专业）乙级 建筑行业（建筑工程）乙级 市政行业（道路工程、桥梁工程、给水工程、排水工程、热力工程、环境卫生工程、城市燃气工程）乙级 石油行业（公路专业）乙级 商物粮行业（物料搬运及仓储专业）乙级

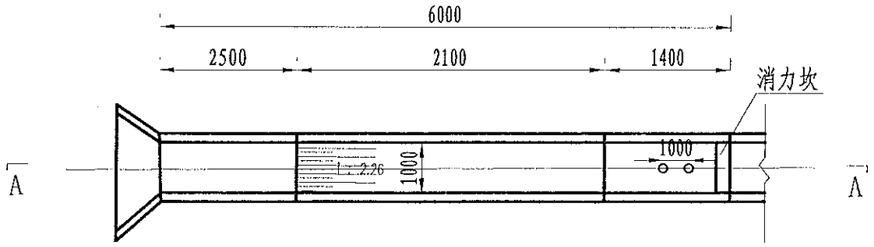


溢洪道平面布置图

1:100

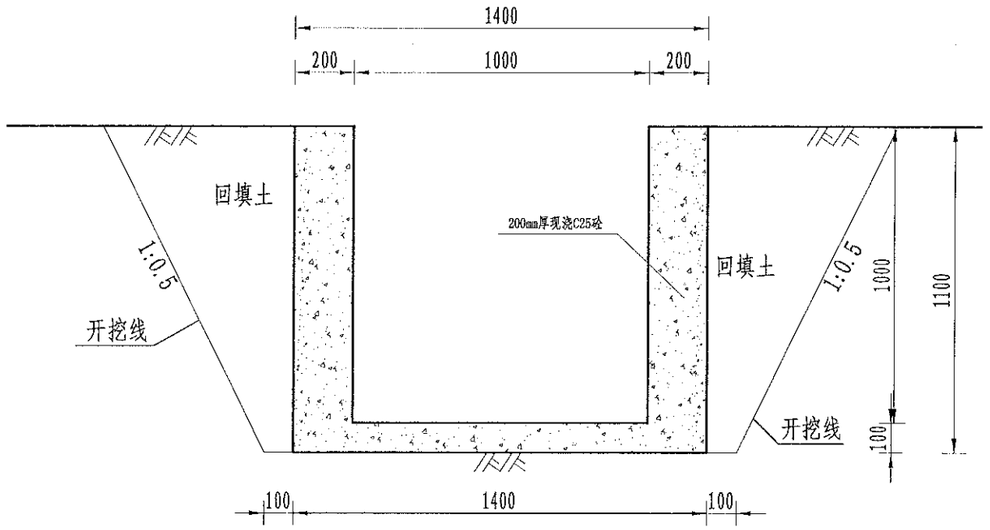


溢洪道平面布置图

1:20

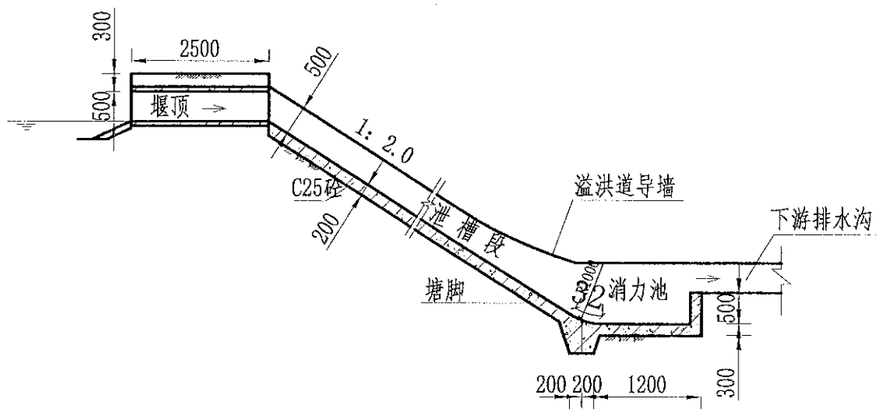


A-A剖面图

1:100

说明：

1、图中尺寸单位为mm,高程单位为m;

2、溢洪道采用C25砼整修;

3、消力井地基承载力要求达到100KPa，如遇软基础，则采用C15毛石砼换填

4、未尽事宜按有关规定规划执行。

备注

1、本图尺寸除注明外，均以mm计。

2、溢洪道及消力池基础地质，主要为粉质粘土，承载力应不小于120KPa，否则应进行处理。

3、溢洪道施工时应先做好上游围堰，并将水抽干后施工，施工时不得带水作业。

4、砂浆强度，石料分别不小于设计强度的90%和85%时，方可拆除模板和承重支架。

5、本图之图纸中未注明的工程设计要求详见《说明》，未尽之处按《水利水电工程施工通用技术规范》SL 638-2013执行。

风景园林工程乙级 农业行业（农业综合开发土地工程、营造林工程）乙级 勘察行业（岩土工程）乙级 市政行业（道路工程、人防工程）乙级 冶金行业（冶金矿山工程、金属冶炼工程）乙级 机械行业（物料搬运及仓储专业）乙级 建筑行业（建筑工程）乙级 市政行业（道路工程、环境卫生工程、城市燃气工程）乙级 公路行业（公路专业）乙级 商物粮行业（成品油储运工程）乙级

| | | | | | | | | | | | | | | | | |
|---|---|---|---|---|---|---|---|---|---|---|---|---|---|---|---|---|
| 中水华创国际工程设计顾问有限公司 Zhongshui Huachuang International Engineering Design Consultant Co., Ltd. 建筑 市政 资质证书编号：A261136449 | 审定 | 崔延渊 | | 项目负责 | 李卉 | | 校对 | 孙宁 | | 建设单位 | 湘潭县农业发展服务中心 | 工程名称 湘潭市湘潭县中路铺镇荷塘村高标准农田建设项目（二〇二三年，按融资创新） | 图名 | 溢洪道整修设计图 | 工程号 | 2023-02 | 图号 | ST-05 |
| | 审核 | 崔延渊 | | 专业负责 | 崔延渊 | | 设计 | 陈建玉 | | | | 子项名称 | | | 图别 | 水工 | 日期 | 2023.06 |

备注
1、本图尺寸以毫米为单位，不得以比例尺量取。
2、原始地形数据由业主提供，设计单位不负责。
3、施工前应核对现场地形，如发现与图纸不符，应及时通知设计单位。
4、本图仅供参考，施工单位应根据实际情况进行调整，并报监理单位批准后实施。
5、施工过程中应注意安全，做好防护措施，确保人员和设备安全。

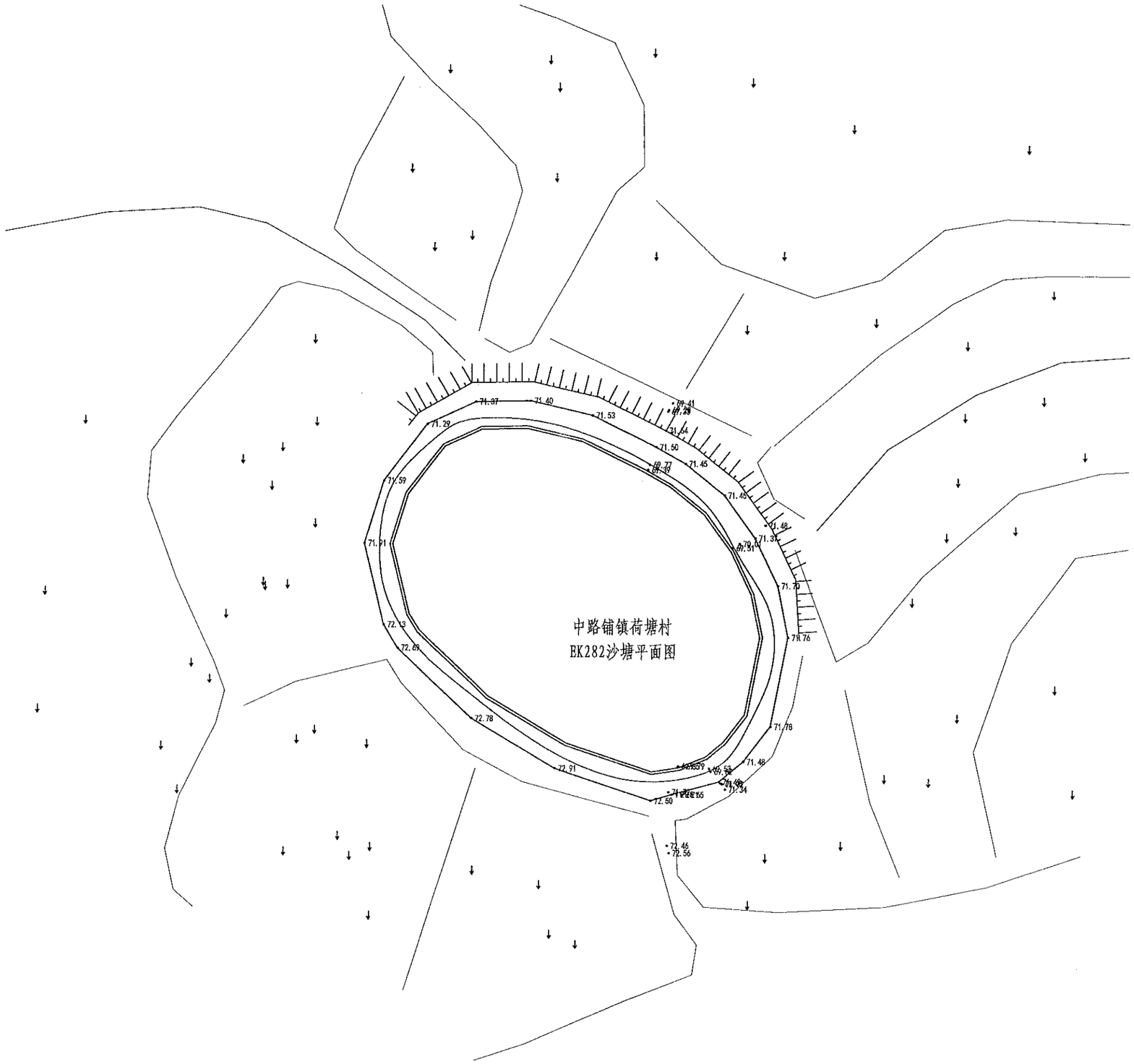


中路铺镇荷塘村
EK282沙塘平面图

| 序号 | 项目名称 | 单位 | 工程数量 |
|---|---|---|---|
| | EK282沙塘(L=105m, | | |
| 1 | 清淤扩容 | | |
| | 清淤 | $m^3$ | 650 |
| 2 | 塘坝加固 | m | 105 |
| | 清表（表层腐殖土、杂 | $m^2$ | 367.5 |
| | 土方开挖（就近堆放） | $m^3$ | 157.5 |
| | 土方回填 | $m^3$ | 71.4 |
| | C25砼堵脚 | $m^3$ | 25.2 |
| | 碎石垫层 | $m^3$ | 33.6 |
| | C25砼护坡 | $m^3$ | 40.32 |
| | 伸缩缝 | $m^2$ | 7.68 |
| | 普通模板制安及拆除 | $m^2$ | 126 |
| 3 | 踏步 | 处 | 2 |
| | C25砼踏步 | $m^3$ | 0.4986 |
| | 普通模板制安及拆除 | $m^2$ | 4.3213 |
| 4 | 溢洪道 | m | 6 |
| | 土方开挖（就近堆放） | $m^3$ | 14.19 |
| | 土方回填 | $m^3$ | 4.95 |
| | C25砼底板 | $m^3$ | 0.84 |
| | C25砼侧壁 | $m^3$ | 2.4 |
| | 普通模板制安及拆除 | $m^2$ | 25.2 |
| 5 | 卧管 | m | 3 |
| | 土方开挖（就近堆放） | $m^3$ | 40.5 |
| | 土方回填 | $m^3$ | 40.2881 |
| | C20砼垫层 | $m^3$ | 0.401 |
| | C25砼截水环 | $m^3$ | 0.952 |
| | C25砼消力箱 | $m^3$ | 1.128 |
| | C25砼包管 | $m^3$ | 1.423 |
| | C25砼台阶 | $m^3$ | 0.2493 |
| | DN200PE管 | m | 5 |
| | 普通模板制安及拆除 | $m^2$ | 26.57 |
| | 钢筋制安 | t | 0.126 |
| | 简易闸板 | 套 | 1 |
| 6 | 抽水设施 | 项 | 1 |
| | 抽水台班 | 台班 | 4 |
| 7 | 量水设施 | 项 | 1 |
| | 水位尺 | 根 | 3 |
| 8 | 标志牌（300*450瓷砖） | 项 | 1 |
| | 标志牌 | 块 | 1 |

风景园林工程业乙级 农业行业（农业综合开发生态工程、营造林工程）乙级 建材行业（钢型建筑材料工程）乙级 冶金行业（冶金矿山工程、金属结构工程）乙级 机械行业（物料搬运及仓储工程）乙级
建筑行业（建筑工程、人防工程）乙级 市政行业（道路工程、桥梁工程、给水工程、热力工程、环境卫生工程、城市燃气工程）乙级 公路行业（公路专业）乙级 商物粮行业（成品油储运工程）乙级

| | | | | | | | | | | | | | | | | |
|---|---|---|---|---|---|---|---|---|---|---|---|---|---|---|---|---|
| 中水华创国际工程设计顾问有限公司 Zhongshui Huachuang International Engineering Design Consultant Co., Ltd. 建筑 市政 资质证书编号：A261136449 | 审定 | 崔延渊 | | 项目负责 | 李卉 | | 校对 | 孙宁 | | 建设单位 | 湘潭县农业发展服务中心 | 工程名称 湘潭市湘潭县中路铺镇荷塘村高标准农田建设项目（二〇二三年，按融资创新） | 图名 | 中路铺镇荷塘村<br>EK282沙塘平面图 | 工程号 | 2023-02 | 图号 | ST-01 |
| | 审核 | 崔延渊 | | 专业负责 | 崔延渊 | | 设计 | 陈建玉 | | | | 子项名称 | | | 图别 | 水工 | 日期 | 2023.06 |

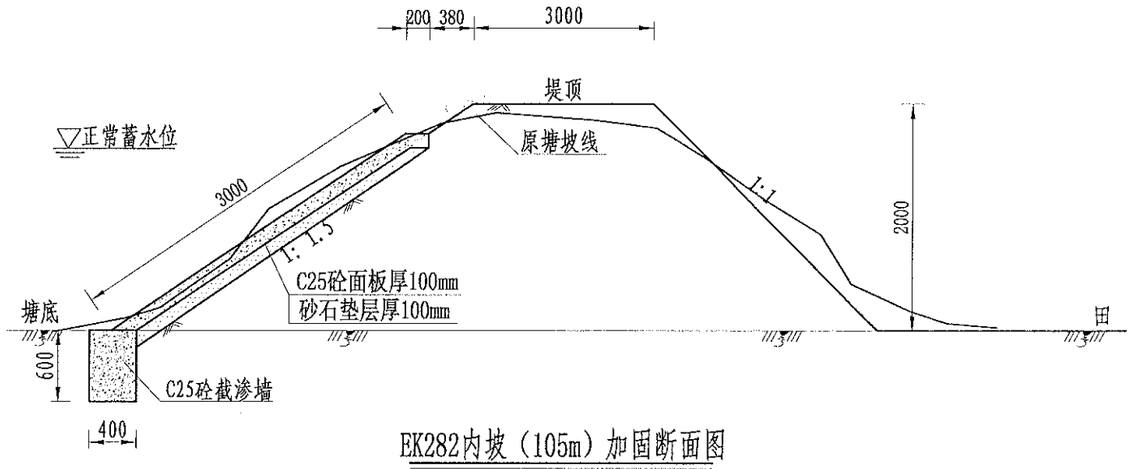


EK282内坡（105m）加固断面图

1:50

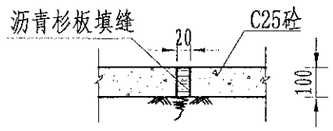


伸缩缝大样图

1:20

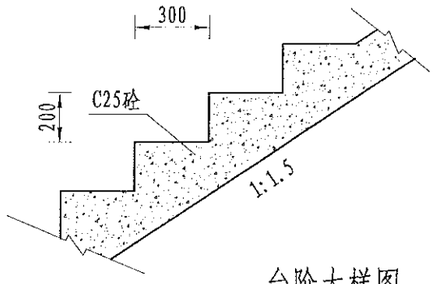


台阶大样图

1:20

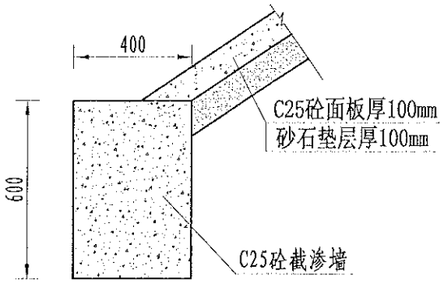


截渗墙大样图

1:20

说明:

1、图中尺寸单位为mm,高程单位为m;

2、大坝内坡采用C25砼防渗；内坡脚处设C25砼截渗墙深入塘底不小于0.6m，如塘底基础较差，截渗墙下部增设C25砼扩大基础，工程量按实计算;

3、C25砼防渗面板每隔5m设置一道伸缩缝，采用沥青木板填缝;

4、为便于管理，内坡设踏步2个;

5、未尽事宜按有关规定规划执行。

备注

1. 本图尺寸以毫米为单位，高程以米为单位。
2. 坝体内坡采用C25砼防渗，下设碎石垫层，坝基截渗墙深入塘底不小于0.6m，如塘底基础较差，截渗墙下部增设C25砼扩大基础，工程量按实计算。
3. 伸缩缝每隔5m设置一道，采用沥青杉板填缝，缝宽20mm，缝深贯穿面板。
4. 施工前应复核现场地形及塘底高程，如与图纸不符应及时反馈设计单位调整。
5. 本图未尽事宜按现行有关规范执行。


风景园林工程专业乙级 农业行业（农业综合开发生态工程、种植林工程）乙级 建材行业（建筑材料工程）乙级 冶金行业（冶金矿山工程、金属冶炼工程）乙级 机械行业（物料搬运及仓储专业）乙级
建筑行业（建筑工程、人防工程）乙级 市政行业（道路工程、桥梁工程、给水工程、排水工程、燃气工程、热力工程、环境卫生工程、城市轨道交通工程）乙级 公路行业（公路专业）乙级 商物粮行业（成品油储运工程）乙级


| 中水华创国际工程设计顾问有限公司 Zhongshui Huachuang International Engineering Design Consultant Co., Ltd. 建筑 市政 资质证书编号：A261136449 | | | | | | | | | | 建设单位 | 湘潭县农业发展服务中心 | 工程名称 湘潭市湘潭县中路铺镇荷塘村高标准农田建设项目（二〇二三年，按融资创新） | 图名 | 中路铺镇荷塘村 EK282沙塘塘堤设计图 | 工程号 | 2023-02 | 图号 | ST-02 |
|---|---|---|---|---|---|---|---|---|---|---|---|---|---|---|---|---|---|---|
| 审定 | 崔延渊 | | 项目负责 | 李卉 | | 校对 | 孙宁 | | | | | 子项名称 | | | 图别 | 水工 | 日期 | 2023.06 |
| 审核 | 崔延渊 | | 专业负责 | 崔延渊 | | 设计 | 陈建玉 | | | | | | | | | | | |

备注
1. 本放水卧管以毫米为单位，不标注的为尺寸。
2. 放水卧管及消力池施工时，不应在雨天进行施工，并应采取防雨措施。
3. 施工前应对放水卧管进行复核，确定施工条件及相关参数，如不符合设计要求，应及时与设计单位联系，调整设计后方可施工。
4. 砼浇筑时，应振捣密实，不得漏振或过振，浇筑后应及时覆盖养护，养护时间不得少于7天，养护期间应定期洒水保湿。
5. 本图仅供放水卧管施工及设计参考，施工单位应根据现场实际情况进行复核，确定无误后方可施工。

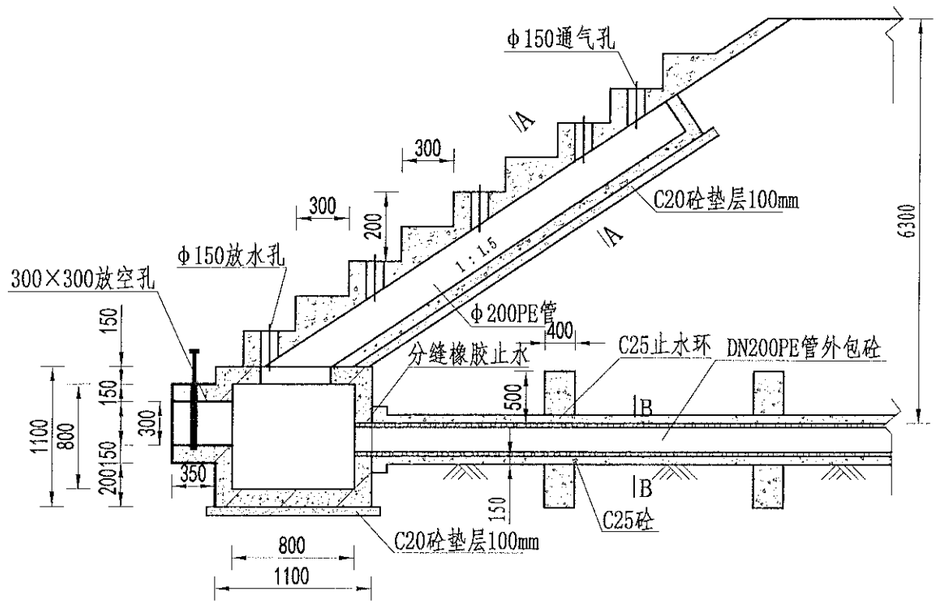


放水卧管纵断面图
1:50

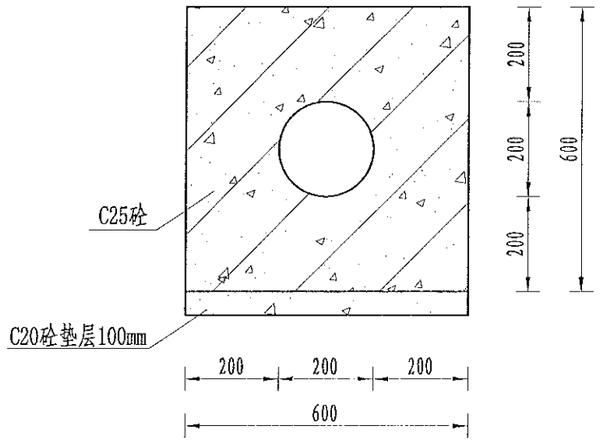


A-A剖面图
1:25

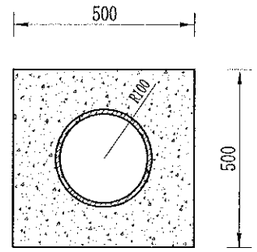


B-B剖面图
1:25

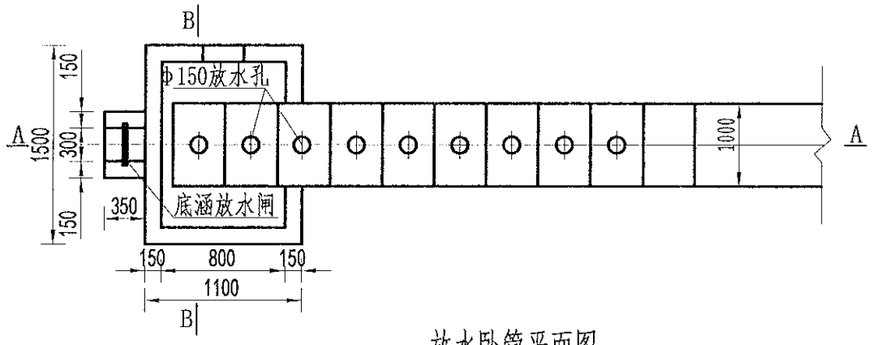


放水卧管平面图
1:50

说明：
1、图中尺寸单位为mm,高程单位为m；
2、混凝土等级：垫层C20，截水墙、放水卧管C25，消力箱C25，输水涵管采用DN200PE管外包砼；
3、消力箱、输水涵管基础以下开挖后采用混凝土回填或打桩至基岩，确保基础稳定；
4、砼截渗墙须伸入不透水层0.3-0.5m；
5、放水消力池施工可做成一次性钢模板，也可按工期施工，先浇筑底部 及边墙，顶部浇砼采用一次性钢模板；
6、要求地基承载力≥150KPa。

| | | | | | | | | | | | | | | | |
|---|---|---|---|---|---|---|---|---|---|---|---|---|---|---|---|
| 中水华创国际工程设计顾问有限公司 Zhongshui Huachuang International Engineering Design Consultant Co., Ltd. 建筑 市政 资质证书编号：A261136449 | 审定 | 崔延渊 | | 项目负责 | 李卉 | | 校对 | 孙宁 | | 建设单位 | 湘潭县农业发展服务中心 | 工程名称 湘潭市湘潭县中路铺镇荷塘村高标准农田建设项目（二〇二三年，投融资创新） | 图名 | 卧管整修设计图 | 工程号 | 2023-02 | 图号 | ST-03 |
| | 审核 | 崔延渊 | | 专业负责 | 崔延渊 | | 设计 | 陈建玉 | | | | 子项名称 | | | 图别 | 水工 | 日期 | 2023.06 |

风景园林工程业乙级 农业行业（农业综合开发生态工程、营地林工程）乙级 建材行业（通信建筑材料工程）乙级 冶金行业（冶金矿山工程、金属冶炼工程）乙级 机械行业（物料搬运及仓储专业）
建筑行业（建筑工程、人防工程）乙级 市政行业（道路工程、桥梁工程、轨道工程、给水工程、排水工程、热力工程、环境卫生工程、城市燃气工程）乙级 公路行业（公路专业）乙级 商物粮行业（成品储运工程）乙级

备注
1、本图尺寸以毫米为单位，高程以米为单位。
2、混凝土及钢筋混凝土保护层为35mm。
3、施工前应对现场地形进行复核，如发现实际情况与设计不符，应及时通知设计单位进行处理。
4、涵洞基础应置于稳定地基上，地基承载力不得小于设计要求。
5、本图未尽事宜，应严格按照《水利水电工程施工质量检验与评定规程》及相关规范执行。

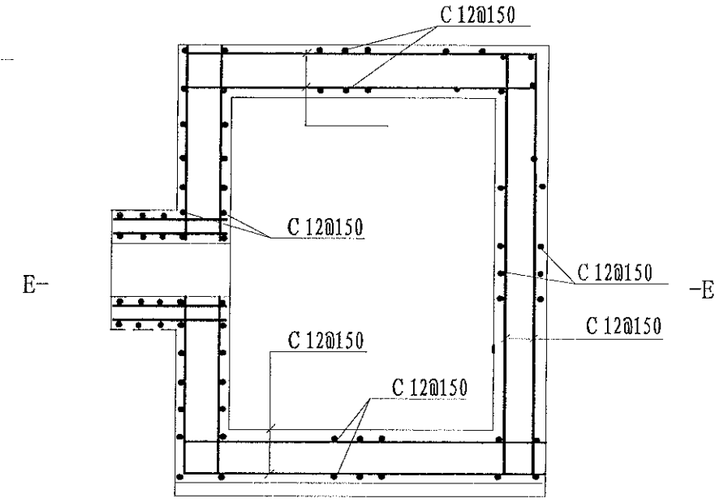


消力箱配筋图
1:50

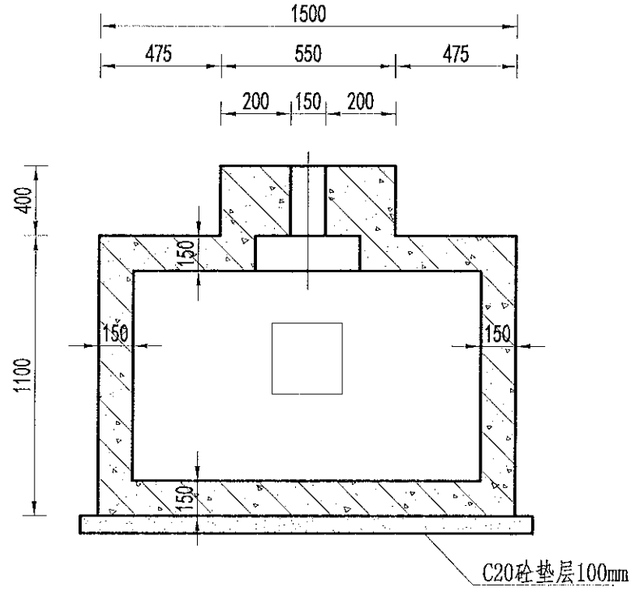


B-B剖面图
1:50




E-E剖面图
1:50

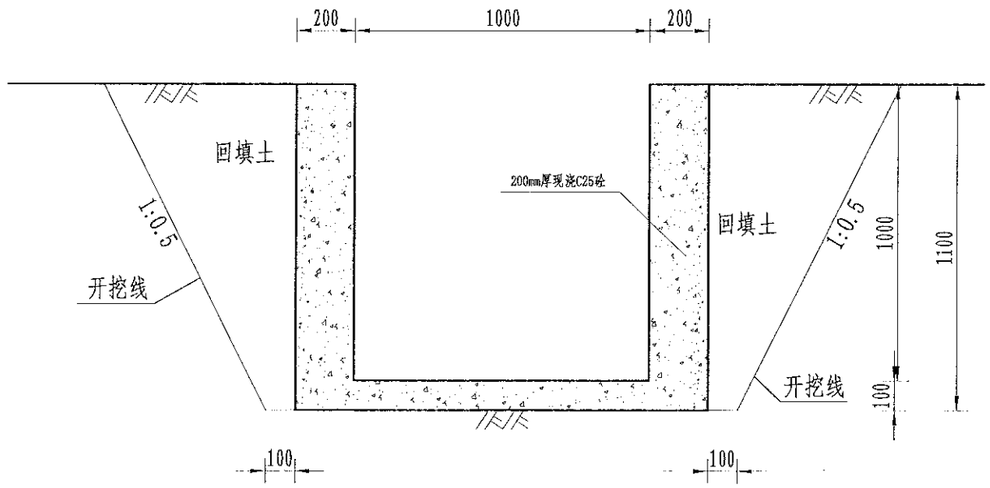


溢洪道平面布置图
1:20

说明：
1、图中尺寸单位为mm,高程单位为m;
2、混凝土等级：涵洞、消力箱C25，垫层C20;
3、钢筋保护层厚度为35mm;
4、钢筋搭接长度：单面焊为10d，双面焊为5d，绑扎为30d，钢筋最小锚固长度不得小于35d;
5、C为Ⅱ级钢筋，孔口处钢筋截断并设弯钩。


风景园林工程乙级 农业行业（农业综合开发土地工程、营造林工程）乙级 建材行业（建筑建筑材料工程）乙级 冶金行业（冶金矿山工程、金属制品工程）乙级 机械行业（建筑工程）乙级 市政行业（道路工程、桥梁工程、给水工程、排水工程、环境卫生工程、城市燃气工程）乙级 公路行业（公路专业）乙级 水利行业（水利水电工程）乙级 水运行业（港口与航道工程）乙级 商物粮行业（仓储专业）乙级


| | | | | | | | | | | | | | | | | | |
|---|---|---|---|---|---|---|---|---|---|---|---|---|---|---|---|---|---|
| 中水华创国际工程设计顾问有限公司 Zhongshui Huachuang International Engineering Design Consultant Co., Ltd. 建筑 市政 资质证书编号：A261136449 | 审定 | 崔延渊 | | 项目负责 | 李卉 | | 校对 | 孙宁 | | 建设单位 | 湘潭县农业发展服务中心 | 工程名称 湘潭市湘潭县中路铺镇荷塘村高标准农田建设项目（二〇二三年，按融资创新） | 图名 | 卧管整修配筋图 | 工程号 | 2023-02 | 图号 | ST-04 |
| | 审核 | 崔延渊 | | 专业负责 | 崔延渊 | | 设计 | 陈建玉 | | | | 子项名称 | | | 图别 | 水工 | 日期 | 2023.06 |

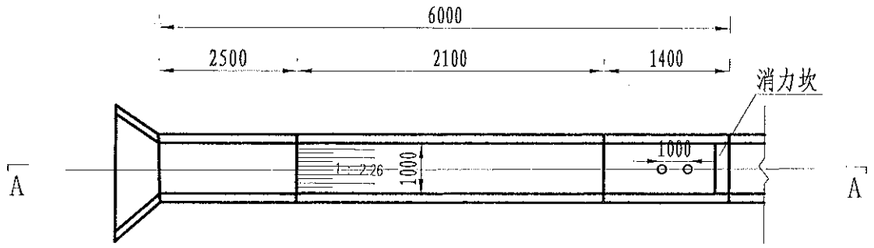


溢洪道平面布置图
1:100

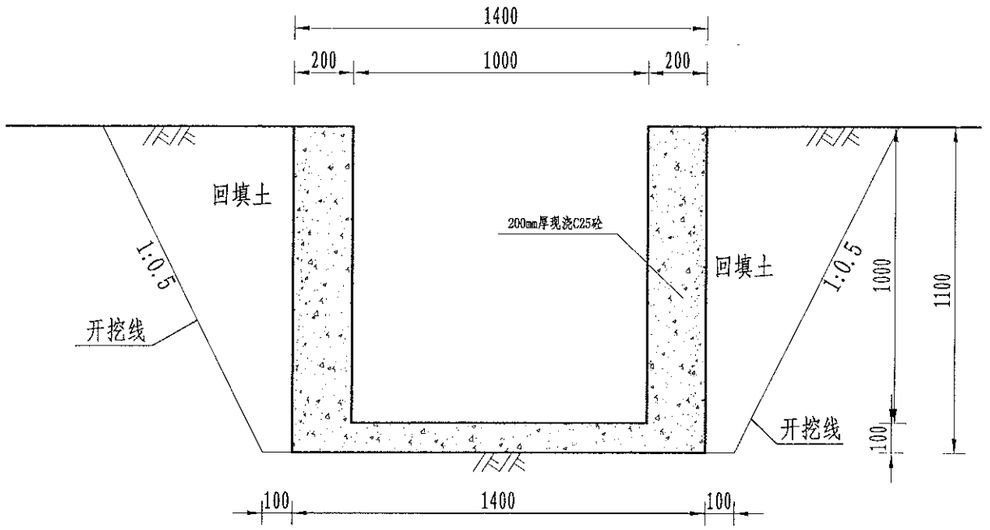


溢洪道平面布置图
1:20

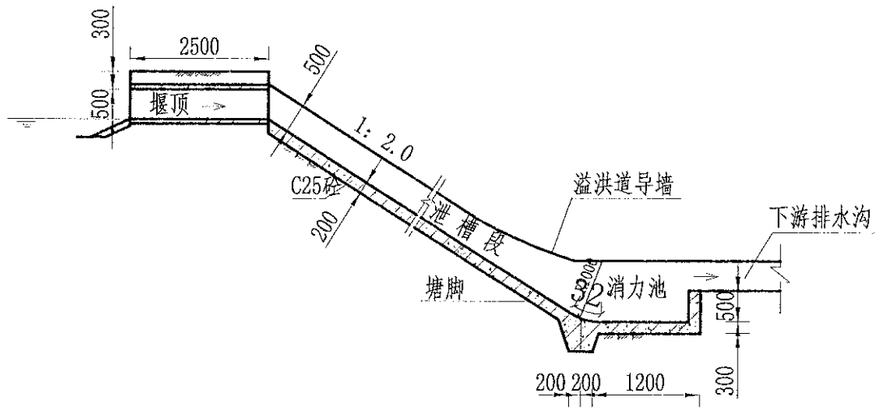


A-A剖面图
1:100

说明：
1、图中尺寸单位为mm,高程单位为m;
2、溢洪道采用C25砼整修;
3、消力井地基承载力要求达到100KPa，如遇软基础，则采用C15毛石砼换填
4、未尽事宜按有关规定规划执行。

注：
1、本图尺寸以毫米为单位，不得以比例尺量取。
2、混凝土及砂浆强度等级详见结构专业，本图不得自行变更。
3、施工前应核对现场实际情况，如发现与设计不符，应及时与设计人员联系，协商处理。
4、本图未注明，其他未尽事宜详见相关规范及图集。
5、本图未尽部分，应严格按照国家现行相关规范、标准及本地区相关规定执行。

风景园林工程乙级 农业行业（农业综合开发生态工程、营造林工程）乙级 建材行业（新型建筑材料工程）乙级 冶金行业（冶金矿山工程、金属压延加工程）乙级 机械行业（建筑机电工程、人防工程）乙级 市政行业（道路工程、桥梁工程、给水工程、排水工程、热力工程、环境卫生工程、城市燃气工程）乙级 公路行业（公路专业）乙级 商物粮行业（物资储运及仓储专业）乙级

| | | | | | | | | | | | | | | | |
|---|---|---|---|---|---|---|---|---|---|---|---|---|---|---|---|
| 中水华创国际工程设计顾问有限公司 Zhongshui Huachuang (International) Engineering Design Consultant Co., Ltd. 建筑 市政 资质证书编号：A261136449 | 审定 | 崔延渊 | | 项目负责 | 李 卉 | | 校对 | 孙 宁 | | 建设单位 | 湘潭县农业发展服务中心 | 工程名称 湘潭市湘潭县中路铺镇荷塘村高标准农田建设项目（二〇二三年，投融资创新） | 图名 | 溢洪道整修设计图 | 工程号 | 2023-02 | 图号 | ST-05 |
| | 审核 | 崔延渊 | | 专业负责 | 崔延渊 | | 设计 | 陈建玉 | | | | 子项名称 | | | 图别 | 水工 | 日期 | 2023.06 |

备注：
1. 本图尺寸以毫米为单位，不得以比例尺量取。
2. 坝体加高培厚前，应将坝体表面杂草、树根等清除干净，并进行削坡处理，使新老坝体结合良好。
3. 施工前应调查核实现场地下管线及障碍物情况，制定详细的施工方案，报监理单位审批后实施。
4. 开挖边坡、新旧坝体结合面应平顺，不得有反坡，台阶高度不宜大于0.3m，宽度不宜小于0.5m。
5. 本图之设计内容仅为施工单位投标报价及编制施工组织设计提供参考，施工单位应根据现场实际情况自行确定施工方案。

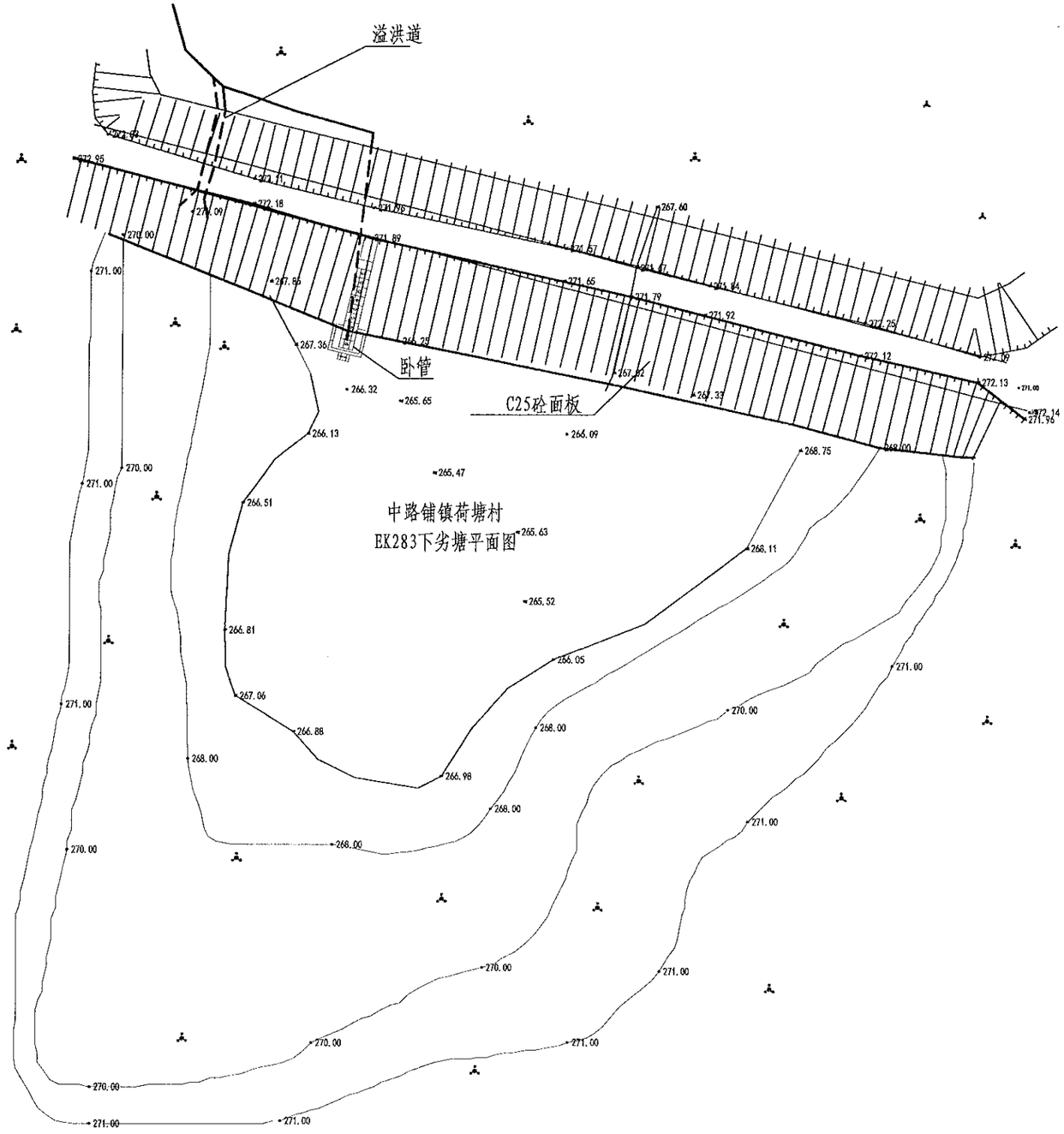


| 序号 | 项目名称 | 单位 | 工程数量 |
|---|---|---|---|
| | EK283下劣塘(L=75m, | | |
| 1 | 清淤扩容 | | |
| | 清淤 | $m^3$ | 340 |
| 2 | 塘坝加固 | m | 75 |
| | 清表（表层腐殖土、杂 | $m^2$ | 337.5 |
| | 土方开挖（就近堆放） | $m^3$ | 146.25 |
| | 土方回填 | $m^3$ | 73.5 |
| | 原砼凿除 | $m^3$ | |
| | C25砼堵脚 | $m^3$ | 18 |
| | C25砼护坡 | $m^3$ | 35.25 |
| | 碎石垫层 | $m^3$ | 31.5 |
| | 伸缩缝 | $m^2$ | 7.896 |
| | 普通模板制安及拆除 | $m^2$ | 90 |
| 3 | 踏步 | 处 | 2 |
| | C25砼踏步 | $m^3$ | 0.7479 |
| | 普通模板制安及拆除 | $m^2$ | 6.338 |
| 4 | 卧管 | m | 4.5 |
| | 土方开挖（就近堆放） | $m^3$ | 60.75 |
| | 土方回填 | $m^3$ | 60.4321 |
| | C20砼垫层 | $m^3$ | 0.491 |
| | C25砼截水环 | $m^3$ | 0.952 |
| | C25砼消力箱 | $m^3$ | 1.128 |
| | C25砼包管 | $m^3$ | 1.9159 |
| | C25砼台阶 | $m^3$ | 0.374 |
| | DN200PE管 | m | 7 |
| | 普通模板制安及拆除 | $m^2$ | 28.69 |
| | 钢筋制安 | t | 0.126 |
| | 简易闸板 | 套 | 1 |
| 5 | 溢洪道 | m | 6 |
| | 土方开挖（就近堆放） | $m^3$ | 14.19 |
| | 土方回填 | $m^3$ | 4.95 |
| | C25砼底板 | $m^3$ | 0.84 |
| | C25砼侧壁 | $m^3$ | 2.4 |
| | 普通模板制安及拆除 | $m^2$ | 25.2 |
| 6 | 抽水设施 | 项 | 1 |
| | 抽水台班 | 台班 | 5 |
| 7 | 量水设施 | 项 | 1 |
| | 水位尺 | 根 | 5 |
| 8 | 标志牌（300*450瓷砖） | 项 | 1 |
| | 标志牌 | 块 | 1 |

风景园林工程业乙级 农业行业（农业综合开发生态工程、普通机工程）乙级 建材行业（新型建筑材料工程）乙级 冶金行业（冶金矿山工程、金属结构工程）乙级 机械行业（物料搬运及仓储专业）乙级 建筑行业（建筑工程、人防工程）乙级 市政行业（道路工程、桥梁工程、给水工程、排水工程、热力工程、环境卫生工程、城镇燃气工程）乙级 公路行业（公路专业）乙级 商物粮行业（保温储运工程）乙级

| | | | | | | | | | | | | | | | | |
|---|---|---|---|---|---|---|---|---|---|---|---|---|---|---|---|---|
| 中水华创国际工程设计顾问有限公司 Zhongshui Huachuang International Engineering Design Consultant Co., Ltd. 建筑 市政 资质证书编号：A261136449 | 审定 | 崔延渊 | | 项目负责 | 李卉 | | 校对 | 孙宁 | | 建设单位 | 湘潭县农业发展服务中心 | 工程名称 湘潭市湘潭县中路铺镇荷塘村高标准农田建设项目（二〇二三年，按融资创新） | 图名 | 中路铺镇荷塘村 EK283下劣塘平面设计图 | 工程号 | 2023-02 | 图号 | ST-01 |
| | 审核 | 崔延渊 | | 专业负责 | 崔延渊 | | 设计 | 陈建玉 | | | | 子项名称 | | | 图别 | 水工 | 日期 | 2023.06 |

备注
1. 本图尺寸以毫米为单位，高程以米为单位。
2. 施工单位必须按照图纸施工，不得擅自改变结构形式。
3. 施工前应查明地下管线及障碍物，并采取保护措施。
4. 施工过程中应加强质量检查，确保工程质量符合设计要求。
5. 未尽事宜应按照有关规范和标准执行。

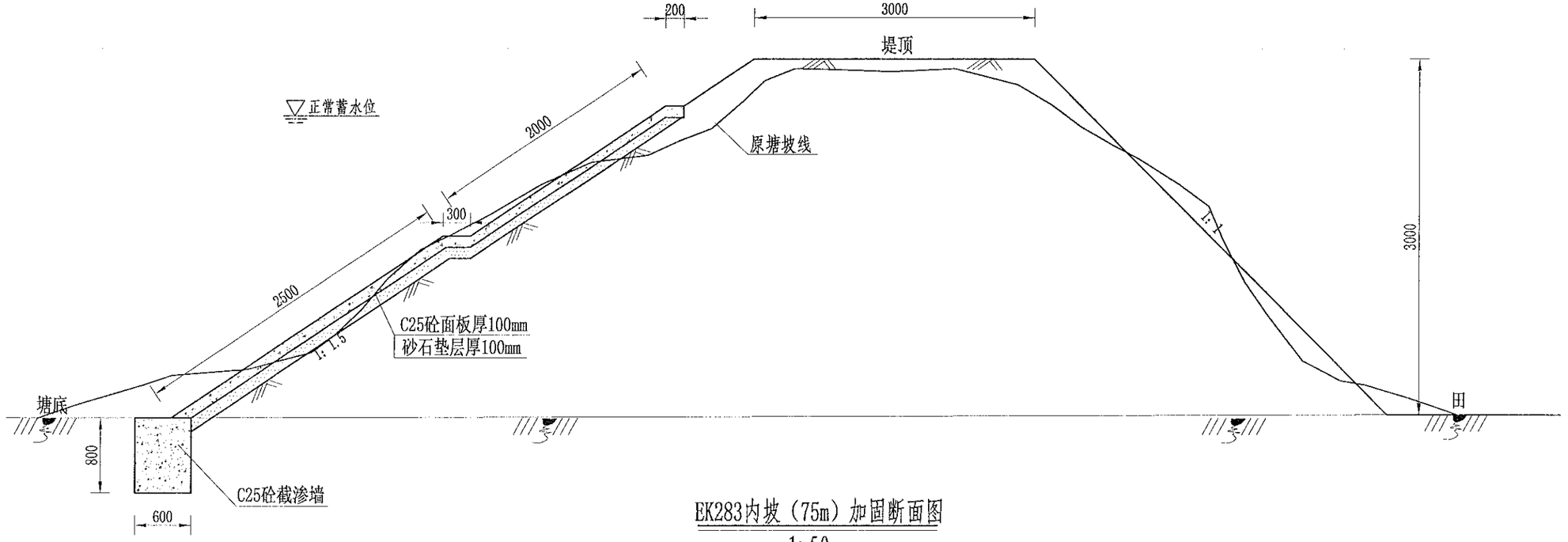


EK283内坡（75m）加固断面图
1:50

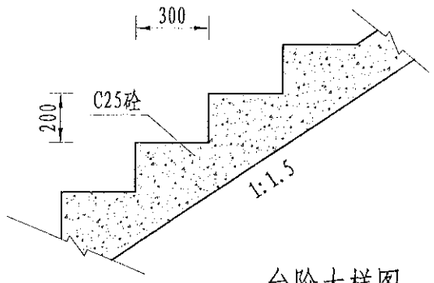


台阶大样图
1:20

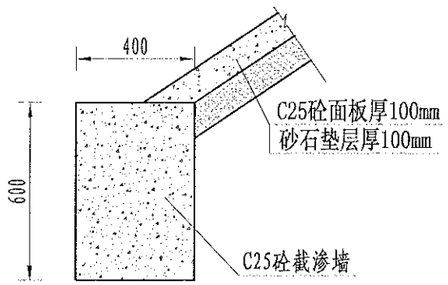


截渗墙大样图
1:20

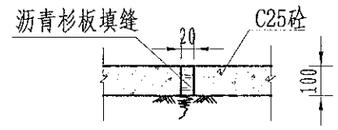


伸缩缝大样图
1:20

说明：
1、图中尺寸单位为mm，高程单位为m；
2、大坝内坡采用C25砼防渗；内坡脚处设C25砼截渗墙深入塘底不小于0.6m，如塘底基础较差，截渗墙下部增设C25砼扩大基础，工程量按实计算；
3、C25砼防渗面板每隔5m设置一道伸缩缝，采用沥青木板填缝；
4、为便于管理，内坡设踏步2个；
5、未尽事宜按有关规定规划执行。

| | | | | | | | | | | | | | | | | | |
|---|---|---|---|---|---|---|---|---|---|---|---|---|---|---|---|---|---|
| 中水华创国际工程设计顾问有限公司 Zhongshui Huachuang International Engineering Design Consultant Co., Ltd. 建筑 市政 资质证书编号：A261136649 | 审定 | 崔延渊 | | 项目负责 | 李卉 | | 校对 | 孙宁 | | 建设单位 | 湘潭县农业发展服务中心 | 工程名称 湘潭市湘潭县中路铺镇荷塘村高标准农田建设项目（二〇二三年，设施资创新） | 图名 | 中路铺镇荷塘村 EK283下劣塘设计图 | 工程号 | 2023-02 | 图号 | ST-02 |
| | 审核 | 崔延渊 | | 专业负责 | 崔延渊 | | 设计 | 陈建玉 | | | | 子项名称 | | | 图别 | 水工 | 日期 | 2023.06 |

风景园林工程业乙级 农业行业（农业综合开发生态工程、营造林工程）乙级 建材行业（新型建筑材料工程）乙级 冶金行业（冶金矿山工程、金属制品工程）乙级 机械行业（物料搬运及仓储专业工程）乙级 建筑行业（建筑工程、人防工程）乙级 市政行业（道路工程、桥梁工程、给水工程、排水工程、环境卫生工程、城市燃气工程）乙级 公路行业（公路专业）乙级 商物粮行业（成品油储运工程）乙级

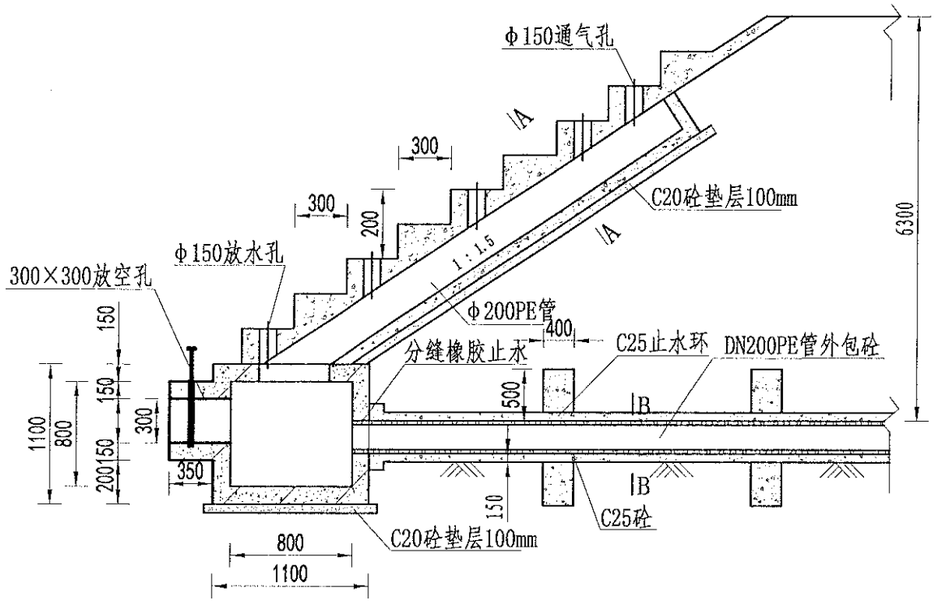


放水卧管纵断面图

1:50

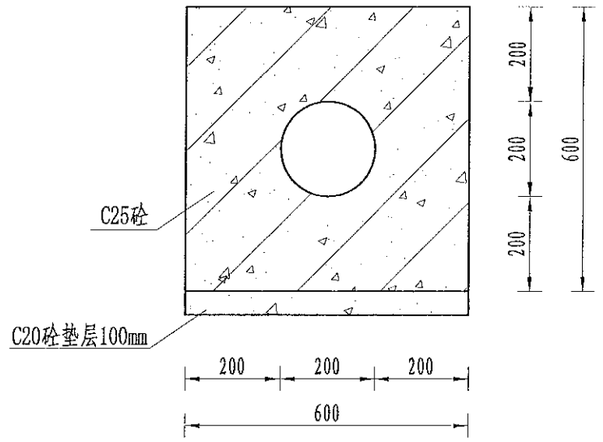


A-A剖面图

1:25

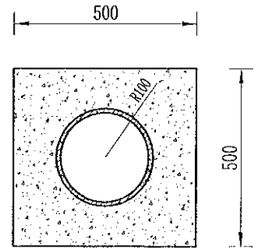


B-B剖面图

1:25

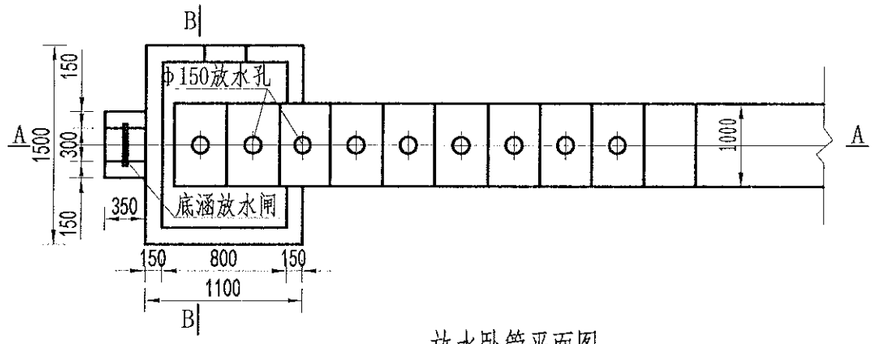


放水卧管平面图

1:50

说明：

1、图中尺寸单位为mm,高程单位为m;

2、混凝土等级：垫层C20，截水墙、放水卧管C25，消力箱C25，输水涵管采用DN200PE管外包砼；

3、消力箱、输水涵管基础以下开挖后采用混凝土回填或打桩至基岩，确保基础稳定；

4、砼截渗墙须伸入不透水层0.3-0.5m;

5、放水消力池施工可做成一次性钢模板，也可按工期施工，先浇筑底部 及边墙，顶部浇砼采用一次性钢模板；

6、要求地基承载力≥150KPa。

注：1、本图尺寸以毫米为单位，不得比例放样。
2、图中未注明的混凝土强度等级、抗冻及抗渗等级，详见设计说明。
3、图中未注明的钢筋保护层厚，底板顶面为50mm，其余为30mm。
4、砂浆砌石采用M7.5水泥砂浆砌筑，勾缝采用1:2水泥砂浆。
5、本图尺寸单位除高程以米计外，其余均以毫米计。

风景园林工程专业乙级 农业行业（农业综合开发生态工程、畜牧工程）乙级 建材行业（建筑建筑材料工程）乙级 冶金行业（冶金矿山工程、金属冶炼工程）乙级 机械行业（物料搬运设备工程）乙级 建筑行业（建筑工程、人防工程）乙级 市政行业（道路工程、桥梁工程、给水工程、排水工程、燃气工程、热力工程、环境卫生工程、城市轨道交通工程）乙级 公路行业（公路专业）乙级 水利水电行业（水土保持工程）乙级

| | | | | | | | | | | | | | | | |
|---|---|---|---|---|---|---|---|---|---|---|---|---|---|---|---|
| 中水华创国际工程设计顾问有限公司 Zhongshui Huachuang International Engineering Design Consultant Co., Ltd. 建筑 市政 资质证书编号：A261136449 | 审定 | 崔延渊 | | 项目负责 | 李卉 | | 校对 | 孙宁 | | 建设单位 | 湘潭县农业发展服务中心 | 工程名称 湘潭市湘潭县中路铺镇荷塘村高标准农田建设项目（二〇二三年，按融资创新） | 图名 | 卧管整修设计图 | 工程号 | 2023-02 | 图号 | ST-03 |
| | 审核 | 崔延渊 | | 专业负责 | 崔延渊 | | 设计 | 陈建玉 | | | | 子项名称 | | | 图别 | 水工 | 日期 | 2023.06 |

备注：
1. 本图尺寸均以毫米为单位，不标注者除外。
2. 本图适用于湘潭县中部镇供销棉村高标准农田建设项目。
3. 施工前应核对现场实际情况，如发现与设计不符，应及时与设计单位联系，不得擅自施工。
4. 钢筋保护层厚度为35mm，其他未注明的钢筋混凝土构件，钢筋保护层厚度为25mm。
5. 本图未尽事宜，应符合现行国家及行业相关规范、标准的要求。

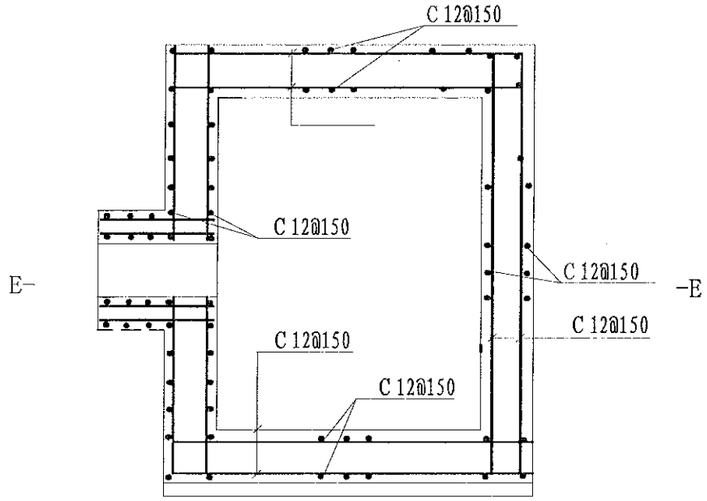


消力箱配筋图
1:50

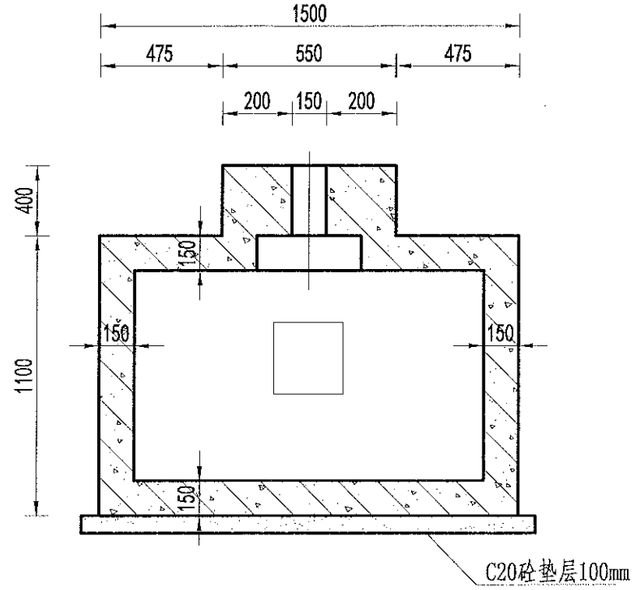


B-B剖面图
1:50

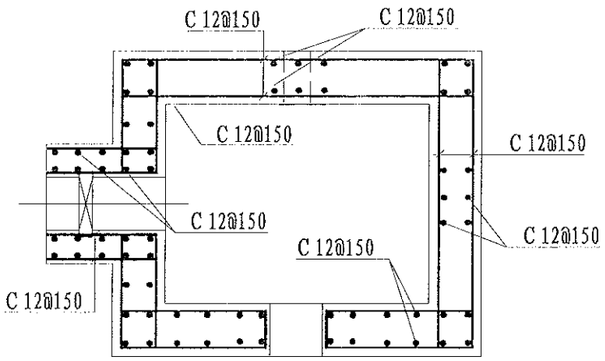


E-E剖面图
1:50

说明：
1、图中尺寸单位为mm,高程单位为m；
2、混凝土等级：涵洞、消力箱C25，垫层C20；
3、钢筋保护层厚度为35mm；
4、钢筋搭接长度：单面焊为10d，双面焊为5d，绑扎为30d，钢筋最小锚固长度不得小于35d；
5、C为Ⅱ级钢筋，孔口处钢筋截断并设弯钩。

| | | | | | | | | | | | | | | | | | |
|---|---|---|---|---|---|---|---|---|---|---|---|---|---|---|---|---|---|
| 中水华创国际工程设计顾问有限公司 Zhongshui Huachuang International Engineering Design Consultant Co., Ltd. 建筑 市政 资质证书编号：A261135449 | 审定 | 崔延渊 | | 项目负责 | 李卉 | | 校对 | 孙宁 | | 建设单位 | 湘潭县农业发展服务中心 | 工程名称 湘潭市湘潭县中部镇供销棉村高标准农田建设项目（二〇二三年，投融资创新） | | 图名 | 卧管整修配筋图 | 工程号 | 2023-02 | 图号 | ST-04 |
| | 审核 | 崔延渊 | | 专业负责 | 崔延渊 | | 设计 | 陈建玉 | | | | 子项名称 | | | | 图别 | 水工 | 日期 | 2023.06 |

风景园林工程业乙级 农业行业（农业综合开发生态工程、种植业工程）乙级 畜牧行业（新型建筑材料工程）乙级 冶金行业（冶金矿山工程、金属冶炼工程）乙级 机械行业（物料搬运及仓储专业）乙级 建筑行业（建筑工程）乙级 市政行业（道路工程、桥梁工程、给水工程、排水工程、热力工程、环境卫生工程、城市燃气工程）乙级 公路行业（公路专业）乙级 商物粮行业（成品油流通）乙级

备注
1. 本图尺寸除上标注外，不得比例放大。
2. 混凝土及砂浆强度等级详见结构说明，主要承重构件不得低于C25，垫层不得低于C15，抗渗不得低于C25，抗冻不得低于F25，其他详见结构说明。
3. 图纸未说明的细部尺寸详见结构图，施工前应核对建筑图纸，如发现结构与建筑图纸不符，应及时通知设计单位，以便及时作出处理，以免造成返工。
4. 施工前，应做好场地排水措施，防止雨水浸泡基坑，造成基坑塌方。
5. 本图未尽事宜详见国家现行有关规范、规程及设计说明。

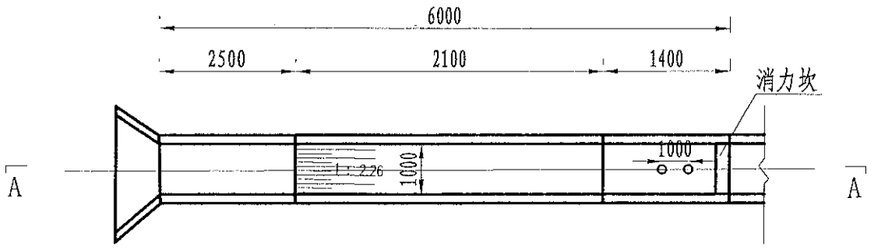


溢洪道平面布置图
1:100

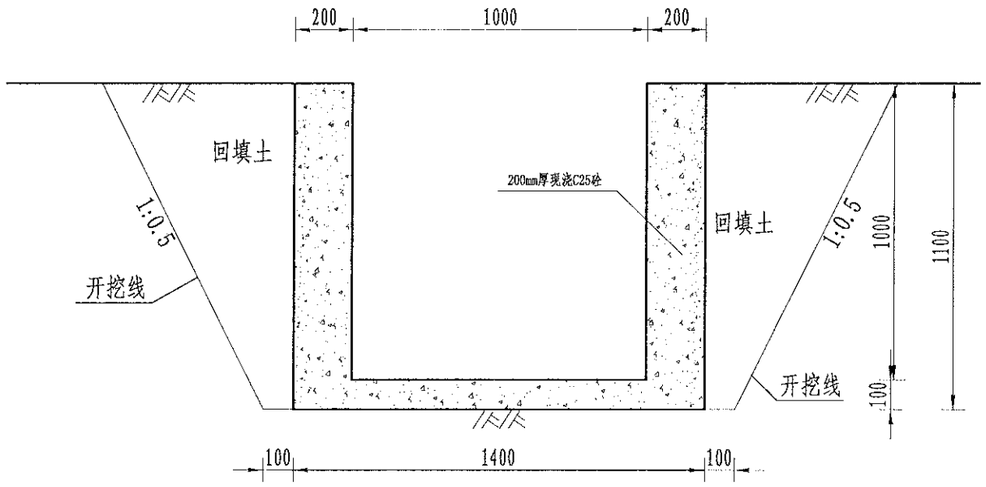


溢洪道平面布置图
1:20

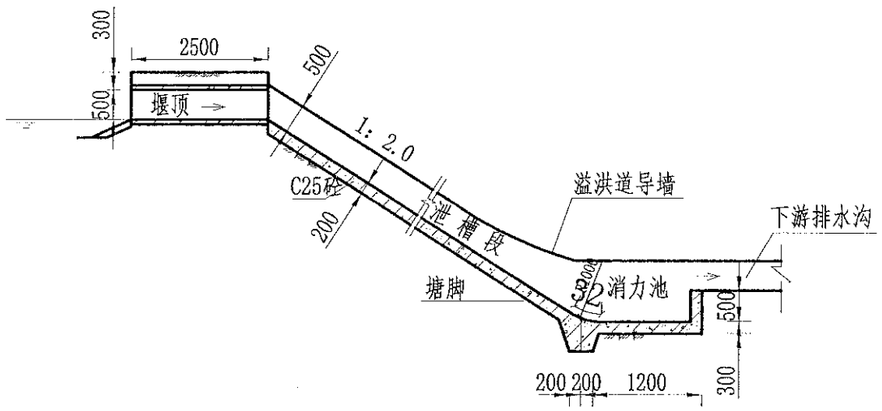


A-A剖面图
1:100

说明：
1、图中尺寸单位为mm,高程单位为m;
2、溢洪道采用C25砼整修;
3、消力井地基承载力要求达到100KPa，如遇软基础，则采用C15毛石砼换填
4、未尽事宜按有关规定规划执行。

| | | | | | | | | | | | | | | | | |
|---|---|---|---|---|---|---|---|---|---|---|---|---|---|---|---|---|
| 中水华创国际工程设计顾问有限公司 Zhongshui Huachuang International Engineering Design Consultant Co., Ltd. 建筑 市政 资质证书编号: A261136449 | 审定 | 崔延渊 | | 项目负责 | 李 卉 | | 校对 | 孙 宁 | | 建设单位 | 湘潭县农业发展服务中心 | 工程名称 湘潭市湘潭县中路铺镇荷塘村高标准农田建设项目（二〇二三年，设融资创新） | 图名 | 溢洪道整修设计图 | 工程号 | 2023-02 | 图号 | ST-05 |
| | 审核 | 崔延渊 | | 专业负责 | 崔延渊 | | 设计 | 陈建玉 | | | | 子项名称 | | | 图别 | 水工 | 日期 | 2023.06 |

风景园林工程甲乙级 农业行业（农业综合开发专项工程、营造林工程）乙级 建材行业（新型建筑材料工程）乙级 冶金行业（冶金矿山工程、金属制品工程）乙级 机械行业（燃料燃运工程）乙级 建筑行业（建筑工程、人防工程）乙级 市政行业（道路工程、桥梁工程、给水工程、排水工程、燃气工程、热力工程、环境卫生工程、城市轨道交通工程）乙级 公路行业（公路专业）乙级 商物粮行业（成品油储运工程）乙级

注：1、本图尺寸以毫米计。不明处见说明。
2、本图为水库库底清基后测绘，方可放样施工作业。放样后应进行复核。
3、施工前应查清现场地下管线及构筑物，并采取相应保护措施。如发现与设计不符，应及时与设计单位联系处理。
4、本图为湖塘，如施工过程中发现地质情况与设计不符，应及时与设计单位联系，协商处理。
5、本图未尽事宜按国家现行有关规范、标准及本项目设计说明执行。

备注：风景园林工程专业乙级 农业行业（农业综合开发生态工程、营造林工程）乙级 建材行业（建筑建筑材料工程）乙级 冶金行业（冶金矿山工程、金属冶炼工程）乙级 机械行业（机械工程、通用机械工程）乙级 电子行业（信息系统工程）乙级 轻纺行业（制糖工程、发酵工程）乙级 商物粮行业（粮食工程、仓储工程）乙级 市政行业（给水工程、排水工程、热力工程、环境卫生工程、城镇燃气工程）乙级 公路行业（公路专业）乙级

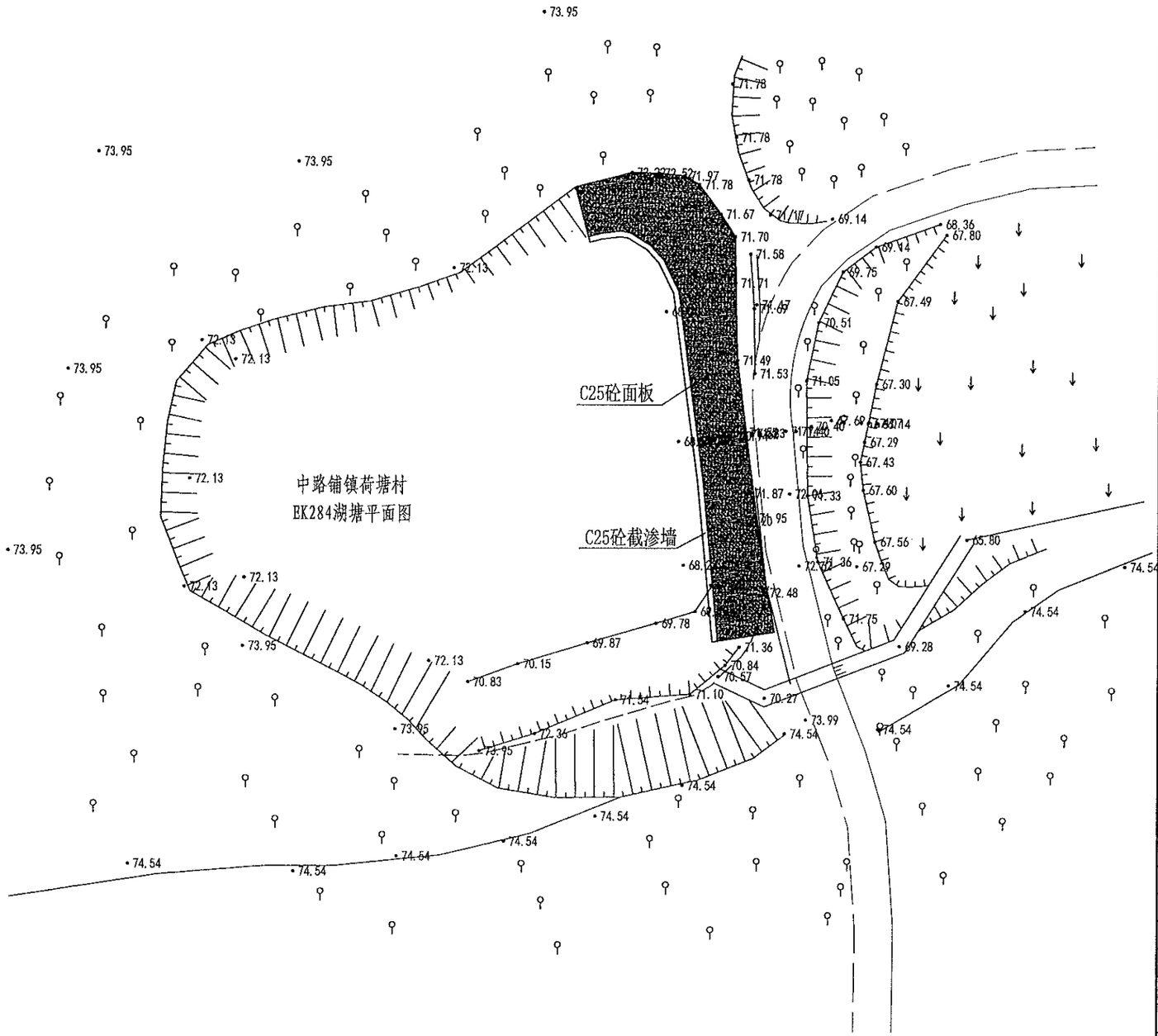


| 序号 | 项目名称 | 单位 | 工程数量 |
|---|---|---|---|
| | EK284湖塘(L=65m, | | |
| 1 | 清淤扩容 | | |
| | 清淤 | $m^3$ | 320 |
| 2 | 塘坝加固 | m | 65 |
| | 清表（表层腐殖土、杂 | $m^2$ | 227.5 |
| | 土方开挖（就近堆放） | $m^3$ | 107.25 |
| | 土方回填 | $m^3$ | 50.7 |
| | 原砼凿除 | $m^3$ | 18.2 |
| | C25砼堵脾 | $m^3$ | 15.6 |
| | 碎石垫层 | $m^3$ | 24.05 |
| | C25砼护坡 | $m^3$ | 24.05 |
| | 伸缩缝 | $m^2$ | 4.44 |
| | 普通模板制安及拆除 | $m^2$ | 78.7 |
| 3 | 踏步 | 处 | 2 |
| | C25砼踏步 | $m^3$ | 0.5817 |
| | 普通模板制安及拆除 | $m^2$ | 5.0416 |
| 4 | 卧管 | m | 4 |
| | 土方开挖（就近堆放） | $m^3$ | 54 |
| | 土方回填 | $m^3$ | 53.7174 |
| | C20砼垫层 | $m^3$ | 0.461 |
| | C25砼截水环 | $m^3$ | 0.952 |
| | C25砼消力箱 | $m^3$ | 1.128 |
| | C25砼包管 | $m^3$ | 1.9702 |
| | C25砼台阶 | $m^3$ | 0.3324 |
| | DN200PE管 | m | 7 |
| | 普通模板制安及拆除 | $m^2$ | 29.69 |
| | 钢筋制安 | t | 0.126 |
| | 简易闸板 | 套 | 1 |
| 5 | 溢洪道 | m | 8 |
| | 土方开挖（就近堆放） | $m^3$ | 18.92 |
| | 土方回填 | $m^3$ | 6.6 |
| | C25砼底板 | $m^3$ | 1.12 |
| | C25砼侧壁 | $m^3$ | 3.2 |
| | 普通模板制安及拆除 | $m^2$ | 33.6 |
| 6 | 抽水设施 | 项 | 1 |
| | 抽水台班 | 台班 | 3 |
| 7 | 量水设施 | 项 | 1 |
| | 水位尺 | 根 | 4 |
| 8 | 标志牌（300*450瓷砖） | 项 | 1 |
| | 标志牌 | 块 | 1 |

| | | | | | | | | | | | | | | | | |
|---|---|---|---|---|---|---|---|---|---|---|---|---|---|---|---|---|
| 中水华创国际工程设计顾问有限公司 Zhongshui Huachuang International Engineering Design Consultant Co., Ltd. 建筑 市政 资质证书编号：A261136449 | 审定 | 崔延渊 | | 项目负责 | 李卉 | | 校对 | 孙宁 | | 建设单位 | 湘潭县农业发展服务中心 | 工程名称 湘潭市湘潭县中路铺镇荷塘村高标准农田建设项目（二〇二三年，投融资创新） | 图名 | 中路铺镇荷塘村 EK284湖塘平面设计图 | 工程号 | 2023-02 | 图号 | ST-01 |
| | 审核 | 崔延渊 | | 专业负责 | 崔延渊 | | 设计 | 陈建玉 | | | | 子项名称 | | | 图别 | 水工 | 日期 | 2023.06 |

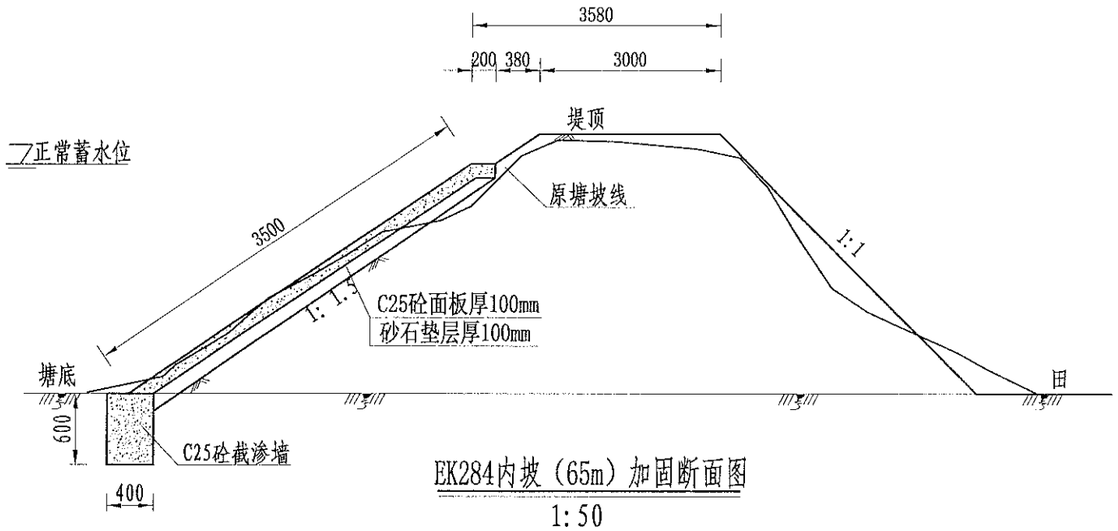


EK284内坡（65m）加固断面图

1:50

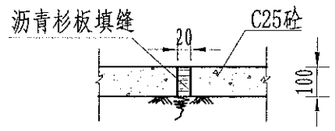


伸缩缝大样图

1:20

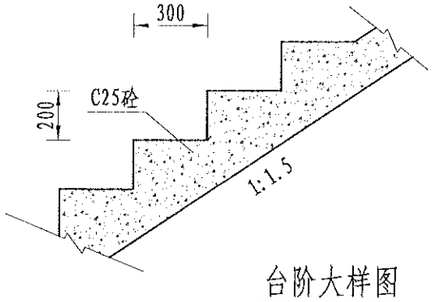


台阶大样图

1:20

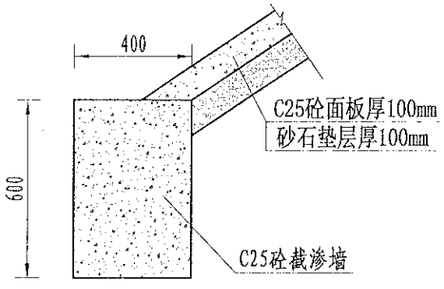


截渗墙大样图

1:20

说明：

1、图中尺寸单位为mm,高程单位为m;

2、大坝内坡采用C25砼防渗；内坡脚处设C25砼截渗墙深入塘底不小于0.6m，如塘底基础较差，截渗墙下部增设C25砼扩大基础，工程量按实计算;

3、C25砼防渗面板每隔5m设置一道伸缩缝，采用沥青木板填缝;

4、为便于管理，内坡设踏步2个;

5、未尽事宜按有关规定规划执行。

| | | | | | | | | | | | | | | | | | |
|---|---|---|---|---|---|---|---|---|---|---|---|---|---|---|---|---|---|
| 中水华创国际工程设计顾问有限公司 Zhongshui Huachuang International Engineering Design Consultant Co., Ltd. 建筑 市政 资质证书编号：A261136449 | 审定 | 崔延渊 | | 项目负责 | 李卉 | | 校对 | 孙宁 | | 建设单位 | 湘潭县农业发展服务中心 | 工程名称 湘潭市湘潭县中路铺镇荷塘村高标准农田建设项目（二〇二三年，投融资创新） | 图名 | 中路铺镇荷塘村 | 工程号 | 2023-02 | 图号 | ST-02 |
| | 审核 | 崔延渊 | | 专业负责 | 崔延渊 | | 设计 | 陈建玉 | | | | 子项名称 | | EK284湖塘设计图 | 图别 | 水工 | 日期 | 2023.06 |


备注 1. 本图尺寸以毫米为单位，不得任意改动。
2. 施工前应核对现场实际情况，发现问题及时与设计单位联系。
3. 施工单位应具备相应资质，并严格按照设计图纸及相关规范进行施工。
4. 施工过程中应做好质量检查与验收，确保工程质量符合要求。
5. 本图未尽事宜，应按国家现行有关标准、规范执行。

风景园林工程业乙级 农业行业（农业综合开发生态工程、种植养殖工程）乙级 建材行业（新型建筑材料工程）乙级 冶金行业（冶金矿山工程、金属冶炼工程）乙级 机械行业（物料搬运机械工程、人防工程）乙级 市政行业（道路工程、桥梁工程、给水工程、排水工程、热力工程、环境卫生工程、燃气工程）乙级 公路行业（公路专业）乙级 商物粮行业（成品油储运工程）乙级

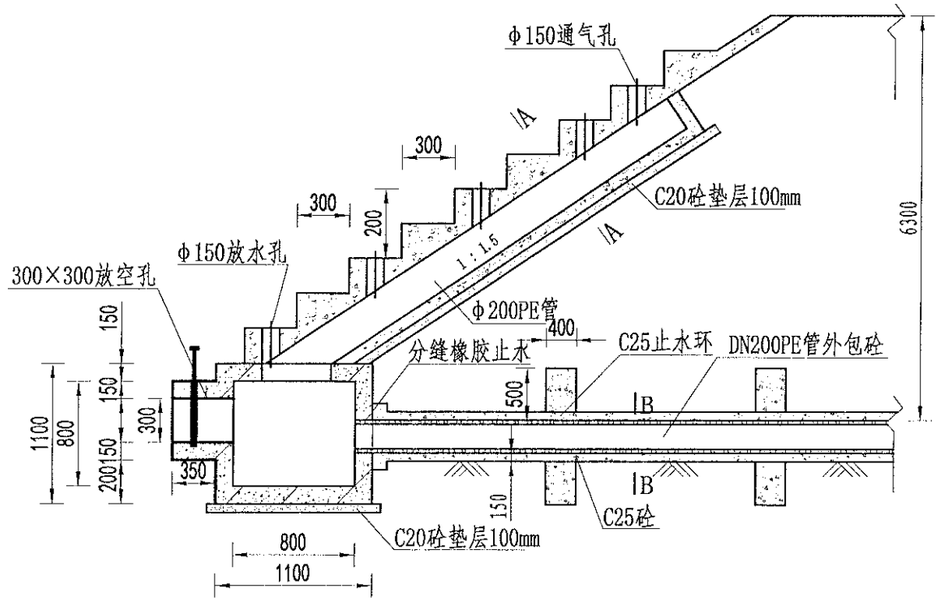


放水卧管纵断面图

1:50

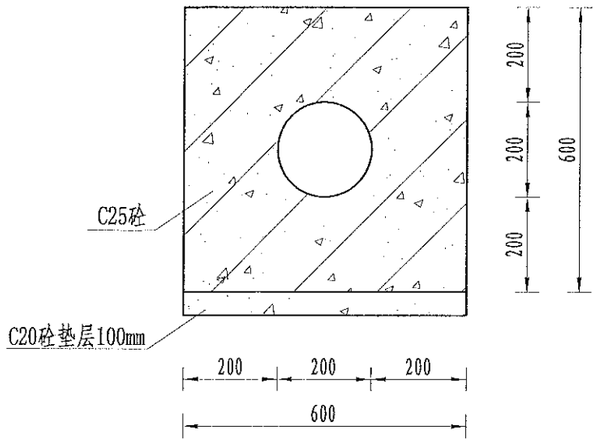


A-A剖面图

1:25

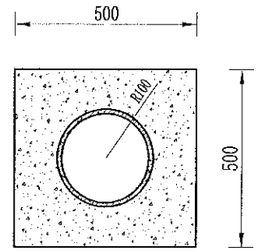


B-B剖面图

1:25

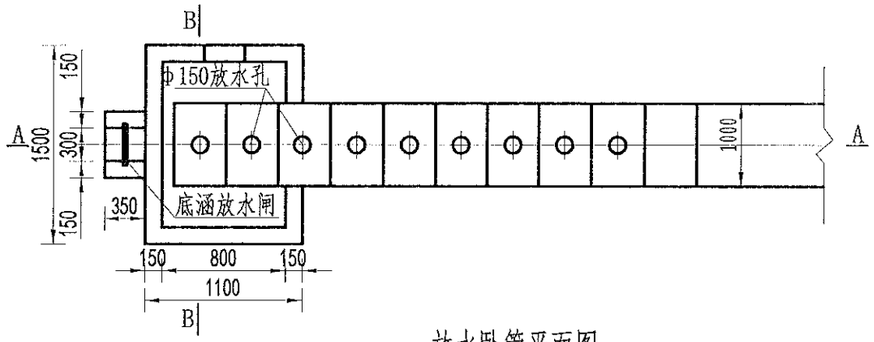


放水卧管平面图

1:50

说明:

1、图中尺寸单位为mm,高程单位为m;

2、混凝土等级：垫层C20，截水墙、放水卧管C25，消力箱C25，输水涵管采用DN200PE管外包砼;

3、消力箱、输水涵管基础以下开挖后采用混凝土回填或打桩至基岩，确保基础稳定;

4、砼截渗墙须伸入不透水层0.3-0.5m;

5、放水消力池施工可做成一次性钢模板，也可按工期施工，先浇筑底部 及边墙，顶部浇砼采用一次性钢模板;

6、要求地基承载力≥150KPa。

备注
1、本图尺寸除标注外，不得以比例计取。
2、图纸会审后，方可施工。
3、施工前应核对现场实际情况，如发现与图纸不符，应及时与设计单位联系，协商解决。
4、施工中如发现地质情况与设计不符，应及时通知设计单位，以便及时调整设计。
5、本图未尽事宜，应按现行有关规范、规程执行。

风景园林工程专业乙级 农业行业（农业综合开发生态工程、营造林工程）乙级 建材行业（新型建筑材料工程）乙级 冶金行业（冶金矿山工程、金属冶炼工程）乙级 机械行业（物料搬运及冶炼专业）乙级
建筑行业（建筑工程、人防工程）乙级 市政行业（道路工程、桥梁工程、给水工程、排水工程、热力工程、环境卫生工程、城市燃气工程）乙级 公路行业（公路专业）乙级

| | | | | | | | | | | | | | | | | | |
|---|---|---|---|---|---|---|---|---|---|---|---|---|---|---|---|---|---|
| 中水华创国际工程设计顾问有限公司 Zhongshui Huachuang International Engineering Design Consultant Co., Ltd. 建筑 市政 资质证书编号：A261136449 | 审定 | 崔延渊 | | 项目负责 | 李卉 | | 校对 | 孙宁 | | 建设单位 | 湘潭县农业发展服务中心 | 工程名称 湘潭市湘潭县中路铺镇荷塘村高标准农田建设项目（二〇二三年，投融资创新） | 图名 | 卧管整修设计图 | 工程号 | 2023-02 | 图号 | ST-03 |
| | 审核 | 崔延渊 | | 专业负责 | 崔延渊 | | 设计 | 陈建玉 | | | | 子项名称 | | | 图别 | 水工 | 日期 | 2023.06 |

注：
1、本图尺寸除注明外，均以mm计。
2、混凝土保护层厚度为35mm，主筋接头采用焊接。
3、图中涵洞两端洞口处钢筋截断并设弯钩，主筋不得截断下弯，未尽事宜按有关规范执行。
4、钢筋搭接长度：单面焊为10d，双面焊为5d，绑扎为30d，钢筋最小锚固长度不得小于35d。
5、本图之设计参考图集二及设计图纸进行编制，施工前应核对现场实际情况，如发现问题及时与设计人员联系。

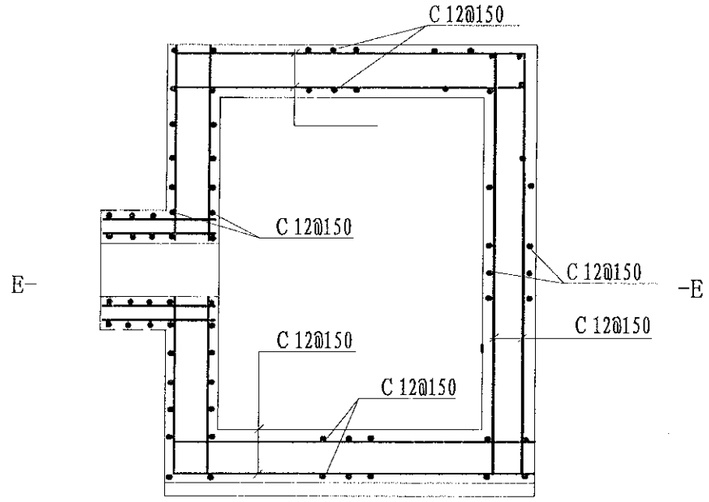


消力箱配筋图
1:50

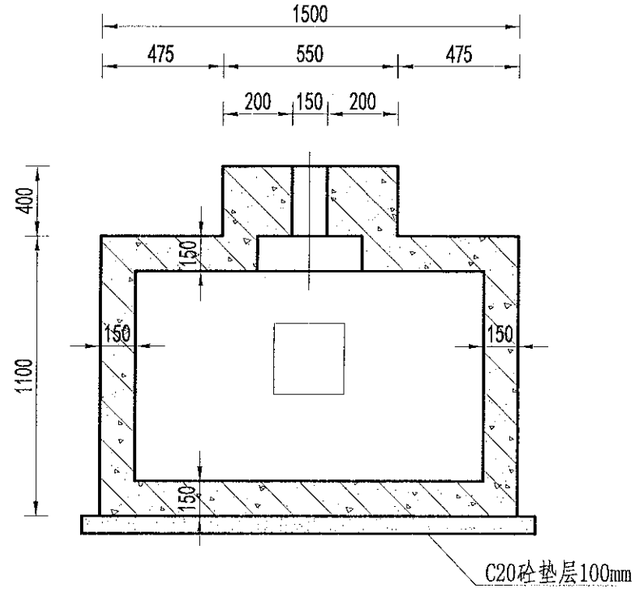


B-B剖面图
1:50

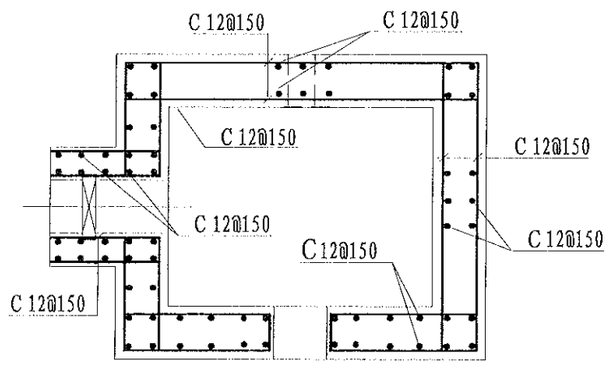


E-E剖面图
1:50

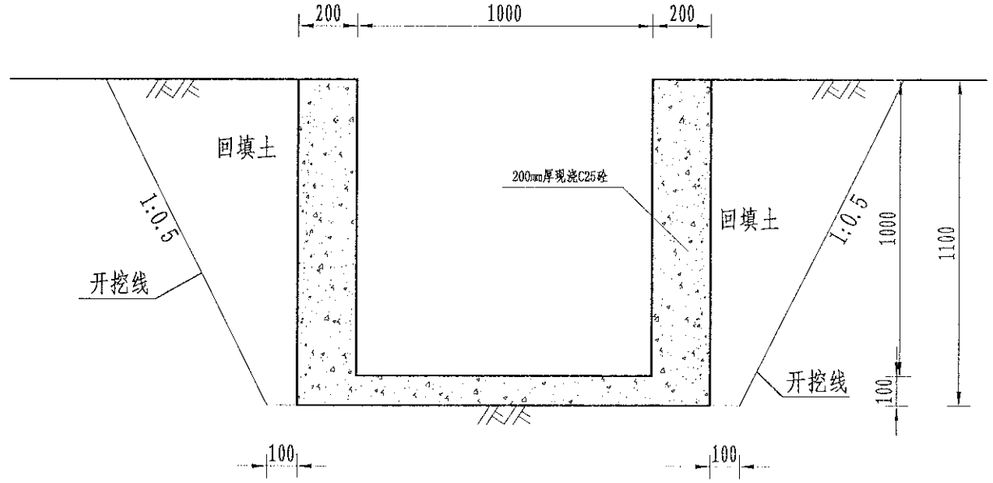


溢洪道平面布置图
1:20

说明：
1、图中尺寸单位为mm,高程单位为m;
2、混凝土等级：涵洞、消力箱C25，垫层C20;
3、钢筋保护层厚度为35mm;
4、钢筋搭接长度：单面焊为10d，双面焊为5d，绑扎为30d，钢筋最小锚固长度不得小于35d;
5、C为Ⅱ级钢筋，孔口处钢筋截断并设弯钩。


风景园林工程乙级 农业行业（农业综合开发走水工程、营造林工程）乙级 勘察行业（物理勘探工程）乙级 冶金行业（冶金矿山工程、金属冶炼工程）乙级 机械行业（建筑工程）乙级 人防工程乙级 市政行业（道路工程、桥梁工程、给水工程、排水工程、热力工程、环境卫生工程、城市燃气工程）乙级 公路行业（公路专业）乙级 建筑行业（建筑工程）乙级 商物粮行业（仓储运输工程）乙级


| | | | | | | | | | | | | | | | |
|---|---|---|---|---|---|---|---|---|---|---|---|---|---|---|---|
| 中水华创国际工程设计顾问有限公司 Zhongshui Huachuang International Engineering Design Consultant Co., Ltd. 建筑 市政 资质证书编号：A261136449 | 审定 | 崔延渊 | | 项目负责 | 李 卉 | | 校对 | 孙 宁 | | 建设单位 | 湘潭县农业发展服务中心 | 工程名称 湘潭市湘潭县中路铺镇荷塘村高标准农田建设项目（二〇二三年，投融资创新） | 图名 | 卧管整修配筋图 | 工程号 2023-02 / 图号 ST-04 |
| | 审核 | 崔延渊 | | 专业负责 | 崔延渊 | | 设计 | 陈建玉 | | | | 子项名称 | | | 图别 水工 / 日期 2023.06 |

备注
1. 本图尺寸以毫米计，高程以米计。
2. 溢洪道采用C25砼整修。
3. 消力井地基承载力要求达到100KPa，如遇软基础，则采用C15毛石砼换填。
4. 未尽事宜按有关规定规划执行。
5. 本图之设计单位和图纸上盖有注册执业印章有效，未经本单位同意不得擅自修改，否则责任自负。

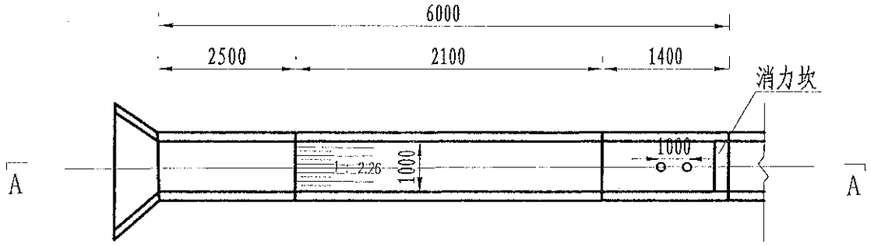


溢洪道平面布置图
1:100

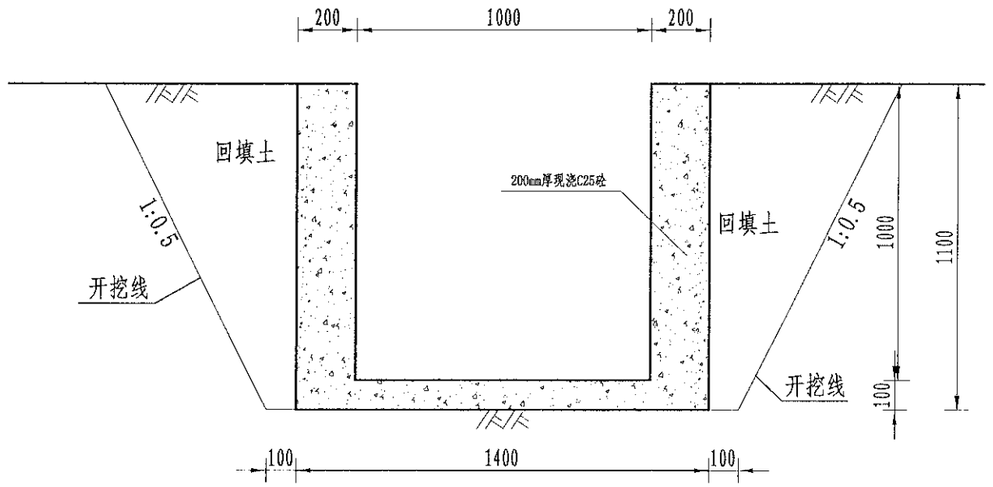


溢洪道平面布置图
1:20

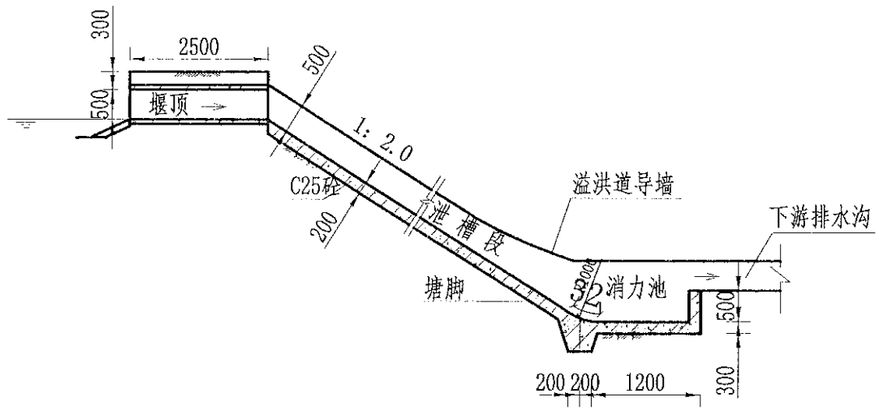


A-A剖面图
1:100

说明：
1、图中尺寸单位为mm,高程单位为m;
2、溢洪道采用C25砼整修;
3、消力井地基承载力要求达到100KPa，如遇软基础，则采用C15毛石砼换填;
4、未尽事宜按有关规定规划执行。

| | | | | | | | | | | | | | | | |
|---|---|---|---|---|---|---|---|---|---|---|---|---|---|---|---|
| 中水华创国际工程设计顾问有限公司 Zhongshui Huachuang International Engineering Design Consultant Co., Ltd. 建筑 市政 资质证书编号：A261136449 | 审定 | 崔延渊 | | 项目负责 | 李卉 | | 校对 | 孙宁 | | 建设单位 | 湘潭县农业发展服务中心 | 工程名称 湘潭市湘潭县中路铺镇荷塘村高标准农田建设项目（二〇二三年，投融资创新） | 图名 | 溢洪道整修设计图 | 工程号 2023-02 | 图号 ST-05 |
| | 审核 | 崔延渊 | | 专业负责 | 崔延渊 | | 设计 | 陈建玉 | | | | 子项名称 | | | 图别 水工 | 日期 2023.06 |

风景园林工程业乙级 农业行业（农业综合开发生态工程、智慧林工程）乙级 建材行业（建材建筑材料工程）乙级 冶金行业（冶金矿山工程、金属冶炼工程）乙级 机械行业（物料搬运及仓储专业）乙级 建筑行业（建筑工程、人防工程）乙级 市政行业（道路工程、桥梁工程、给水工程、排水工程、热力工程、环境卫生工程、城市燃气工程）乙级 公路行业（公路专业）乙级 港口与航道行业（成品油储运工程）乙级

备注
1、本图尺寸以毫米计，不标注的除外。
2、原地面线为实测地面线，实际施工时以现场为准，如发现不符应及时反馈。
3、图纸说明中的设计标准、施工要求、注意事项等，施工单位必须严格执行。
4、本图未注明，其余参照国家现行相关规范、标准执行。
5、本图已经过专业审查，如有疑问请及时与设计单位沟通。

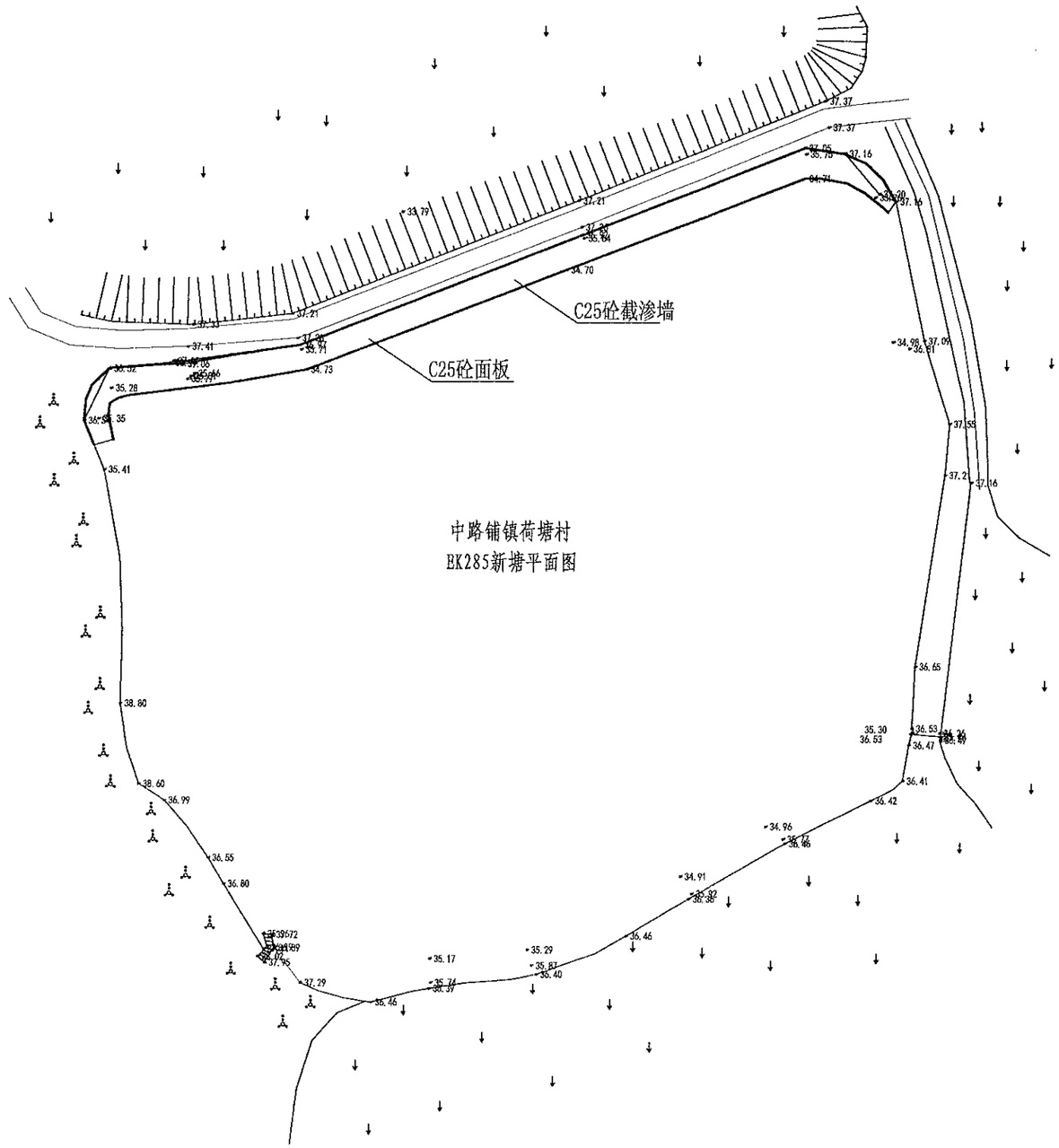


中路铺镇荷塘村
EK285新塘平面图

| 序号 | 项目名称 | 单位 | 工程数量 |
|---|---|---|---|
| | EK285新塘(L=150m, | | |
| 1 | 清淤扩容 | | |
| | 清淤 | $m^3$ | 410 |
| 2 | 塘坝加固 | m | 65 |
| | 清表（表层腐殖土、杂 | $m^2$ | 227.5 |
| | 土方开挖（就近堆放） | $m^3$ | 107.25 |
| | 土方回填 | $m^3$ | 50.7 |
| | 原砼凿除 | $m^3$ | 18.2 |
| | C25砼堵脚 | $m^3$ | 15.6 |
| | 碎石垫层 | $m^3$ | 24.05 |
| | C25砼护坡 | $m^3$ | 24.05 |
| | 伸缩缝 | $m^2$ | 4.44 |
| | 普通模板制安及拆除 | $m^2$ | 78.7 |
| 3 | 踏步 | 处 | 2 |
| | C25砼踏步 | $m^3$ | 0.5817 |
| | 普通模板制安及拆除 | $m^2$ | 5.0416 |
| 4 | 卧管 | m | 4 |
| | 土方开挖（就近堆放） | $m^3$ | 54 |
| | 土方回填 | $m^3$ | 53.7174 |
| | C20砼垫层 | $m^3$ | 0.461 |
| | C25砼截水环 | $m^3$ | 0.952 |
| | C25砼消力箱 | $m^3$ | 1.128 |
| | C25砼包管 | $m^3$ | 1.7516 |
| | C25砼台阶 | $m^3$ | 0.3324 |
| | DN200PE管 | m | 6 |
| | 普通模板制安及拆除 | $m^2$ | 28.69 |
| | 钢筋制安 | t | 0.126 |
| | 简易闸板 | 套 | 1 |
| 5 | 溢洪道 | m | 8 |
| | 土方开挖（就近堆放） | $m^3$ | 18.92 |
| | 土方回填 | $m^3$ | 6.6 |
| | C25砼底板 | $m^3$ | 1.12 |
| | C25砼侧壁 | $m^3$ | 3.2 |
| | 普通模板制安及拆除 | $m^2$ | 33.6 |
| 6 | 抽水设施 | 项 | 1 |
| | 抽水台班 | 台班 | 3 |
| 7 | 量水设施 | 项 | 1 |
| | 水位尺 | 根 | 4 |
| 8 | 标志牌（300*450瓷砖） | 项 | 1 |
| | 标志牌 | 块 | 1 |


风景园林工程业乙级 农业行业（农业综合开发生态工程、智慧林工程）乙级 建材行业（新型建筑材料工程）乙级 冶金行业（冶金矿山工程、金属冶炼工程）乙级 机械行业（物料搬运及仓储专业）乙级
建筑行业（建筑工程、人防工程）乙级 市政行业（道路工程、桥梁工程、给水工程、排水工程、热力工程、环境卫生工程、城市燃气工程）乙级 公路行业（公路专业）乙级 首饰行业（成品首饰加工）乙级


| | | | | | | | | | | | | | | | | |
|---|---|---|---|---|---|---|---|---|---|---|---|---|---|---|---|---|
| 中水华创国际工程设计顾问有限公司 Zhongshui Huachuang International Engineering Design Consultant Co., Ltd. 建筑 市政 资质证书编号：A261136449 | 审定 | 崔延渊 | | 项目负责 | 李 卉 | | 校对 | 孙 宁 | | 建设单位 | 湘潭县农业发展服务中心 | 工程名称 湘潭市湘潭县中路铺镇荷塘村高标准农田建设项目（二〇二三年，投融资创新） | | 图名 | 中路铺镇荷塘村<br>EK285新塘平面设计图 | 工程号 2023-02 | 图号 ST-01 |
| | 审核 | 崔延渊 | | 专业负责 | 崔延渊 | | 设计 | 陈建玉 | | | | 子项名称 | | | | 图别 水工 | 日期 2023.06 |

备注
1、本图尺寸以毫米计，高程以米计。
2、现状水位及堤顶高程由业主方提供，并复核现场实际情况，如发现现场实际与图纸不符，应及时与设计单位沟通，以便调整设计方案。
3、施工前应复核现场实际情况，如发现现场实际与图纸不符，应及时与设计单位沟通，以便调整设计方案。
4、如有疑问，应向设计单位提出，并会同设计单位现场解决。
5、本图仅供初步设计使用，施工图设计时应根据现场实际情况，进行优化调整。

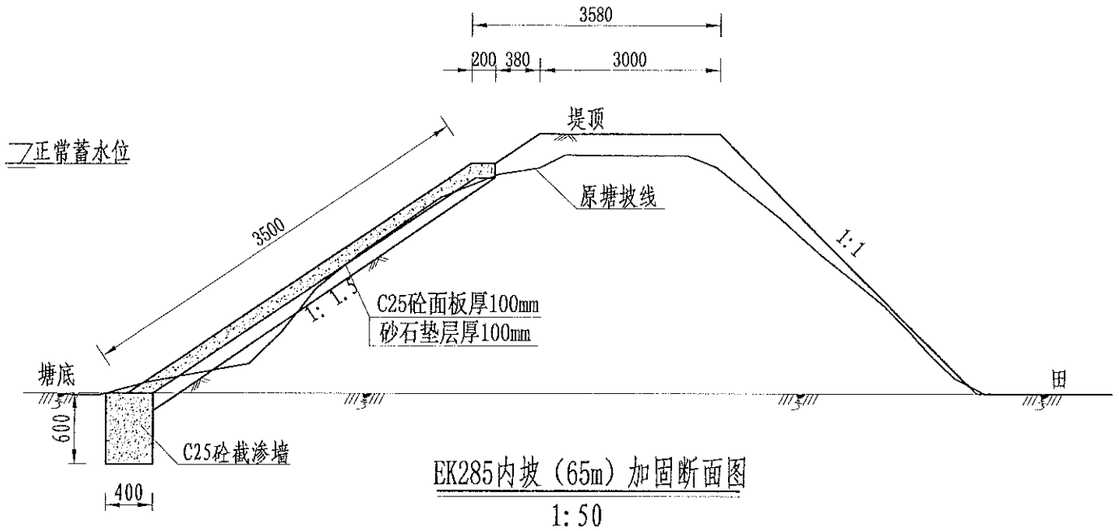


EK285内坡（65m）加固断面图
1:50

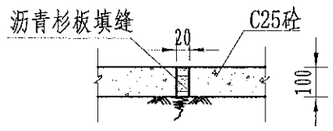


伸缩缝大样图
1:20

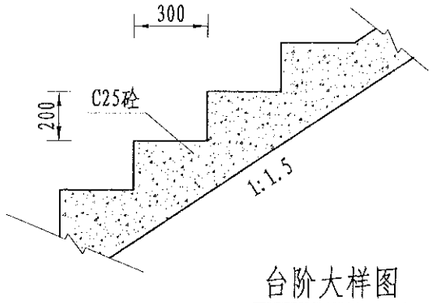


台阶大样图
1:20

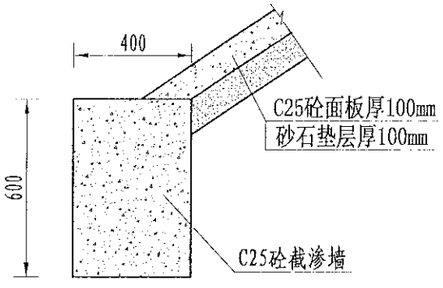


截渗墙大样图
1:20

说明：
1、图中尺寸单位为mm，高程单位为m；
2、大坝内坡采用C25砼防渗；内坡脚处设C25砼截渗墙深入塘底不小于0.6m，如塘底基础较差，截渗墙下部增设C25砼扩大基础，工程量按实计算；
3、C25砼防渗面板每隔5m设置一道伸缩缝，采用沥青木板填缝；
4、为便于管理，内坡设踏步2个；
5、未尽事宜按有关规定规划执行。


风景园林工程业乙级 农业行业（农业综合开发生态工程、种植业工程）乙级 建材行业（建筑建筑材料工程）乙级 冶金行业（冶金矿山工程、金属冶炼工程）乙级 机械行业（物料搬运工程）乙级 建筑行业（建筑工程、人防工程）乙级 市政行业（道路工程、桥梁工程、给水工程、排水工程、燃气工程、热力工程、环境卫生工程、城市燃气工程）乙级 公路行业（公路专业）乙级 水利行业（物料搬运及仓储专业）乙级 电力行业（送变电工程）乙级


| | | | | | | | | | | | | | | | | |
|---|---|---|---|---|---|---|---|---|---|---|---|---|---|---|---|---|
| 中水华创国际工程设计顾问有限公司 Zhongshui Huachuang International Engineering Design Consultant Co., Ltd. 建筑 市政 资质证书编号：A261136449 | 审定 | 崔延渊 | | 项目负责 | 李卉 | | 校对 | 孙宁 | | 建设单位 | 湘潭县农业发展服务中心 | 工程名称 | 湘潭市湘潭县中路铺镇荷塘村高标准农田建设项目（二〇二三年，投融资创新） | 图名 | 中路铺镇荷塘村 | 工程号 | 2023-02 | 图号 | ST-02 |
| | 审核 | 崔延渊 | | 专业负责 | 崔延渊 | | 设计 | 陈建玉 | | | | 子项名称 | | | EK285新塘设计图 | 图别 | 水工 | 日期 | 2023.06 |

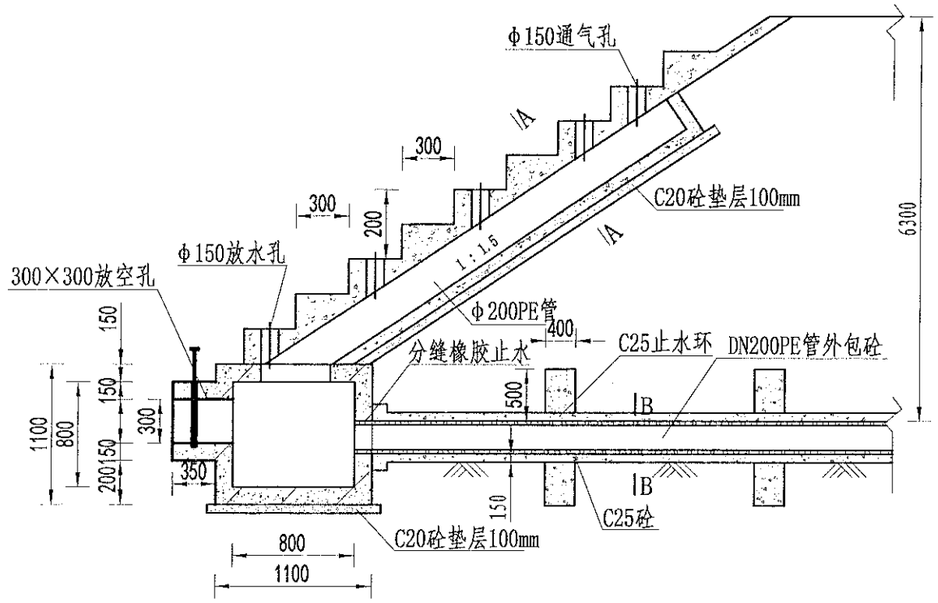


放水卧管纵断面图

1:50

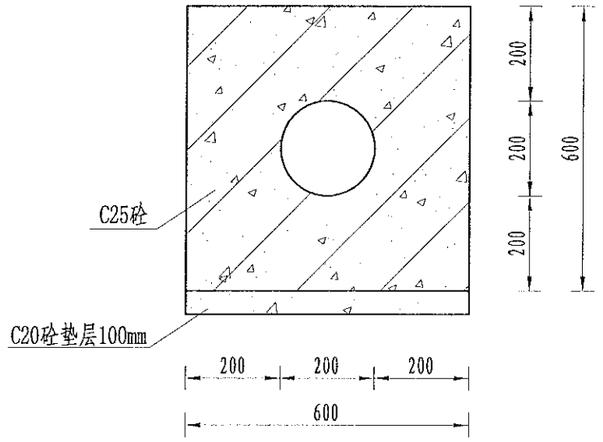


A-A剖面图

1:25

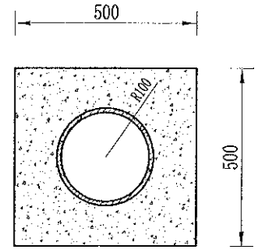


B-B剖面图

1:25

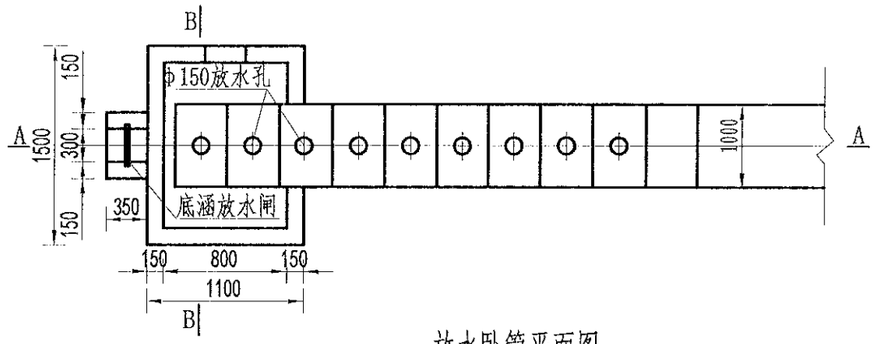


放水卧管平面图

1:50

说明:

1、图中尺寸单位为mm,高程单位为m;

2、混凝土等级：垫层C20，截水墙、放水卧管C25，消力箱C25，输水涵管采用DN200PE管外包砼;

3、消力箱、输水涵管基础以下开挖后采用混凝土回填或打桩至基岩，确保基础稳定;

4、砼截渗墙须伸入不透水层0.3-0.5m;

5、放水消力池施工可做成一次性钢模板，也可按工期施工，先浇筑底部 及边墙，顶部浇砼采用一次性钢模板;

6、要求地基承载力≥150KPa。

| | | | | | | | | | | | | | | | |
|---|---|---|---|---|---|---|---|---|---|---|---|---|---|---|---|
| 中水华创国际工程设计顾问有限公司 Zhongshui Huachuang International Engineering Design Consultant Co., Ltd. 建筑 市政 资质证书编号：A261136449 | 审定 | 崔延渊 | | 项目负责 | 李卉 | | 校对 | 孙宁 | | 建设单位 | 湘潭县农业发展服务中心 | 工程名称 湘潭市湘潭县中路铺镇荷塘村高标准农田建设项目（二〇二三年，投融资创新） | 图名 | 卧管整修设计图 | 工程号 | 2023-02 | 图号 | ST-03 |
| | 审核 | 崔延渊 | | 专业负责 | 崔延渊 | | 设计 | 陈建玉 | | | | 子项名称 | | | 图别 | 水工 | 日期 | 2023.06 |

风景园林工程业乙级 农业行业（农业综合开发生态工程、智慧林工程）乙级 建材行业（建筑建筑材料工程）乙级 冶金行业（冶金矿山工程、金属冶炼工程）乙级 机械行业（物料搬运及仓储专业）乙级 建筑行业（建筑工程、人防工程）乙级 市政行业（道路工程、桥梁工程、给水工程、排水工程、环境卫生工程、城市燃气工程）乙级 公路行业（公路专业）乙级 港口与航道行业（成品油储运工程）乙级

备注
1、本图尺寸除注明外，均以mm计。
2、其他未尽事宜按有关规范、标准执行。
3、施工前应对现场进行详细勘察，核对设计图纸，如发现问题及时与设计单位联系。
4、本图适用于湘潭县中路铺镇将塘村高标准农田建设项目（二〇二三年，设施粮食创新）。
5、本图未注明的钢筋混凝土构件，按现行国家规范执行。

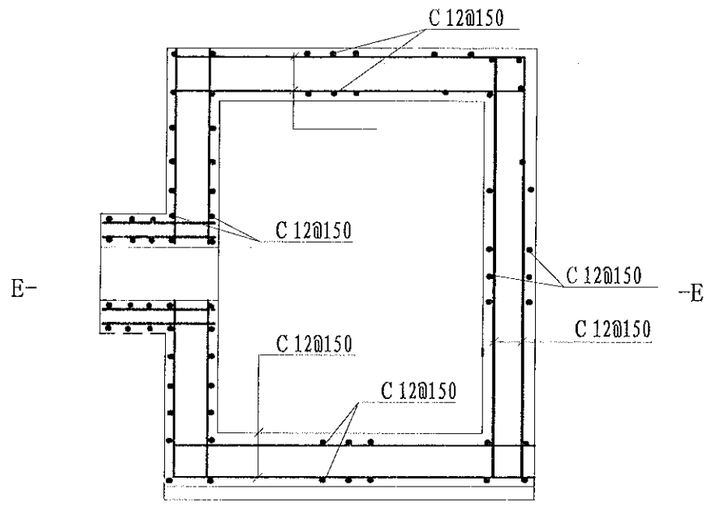


消力箱配筋图
1:50

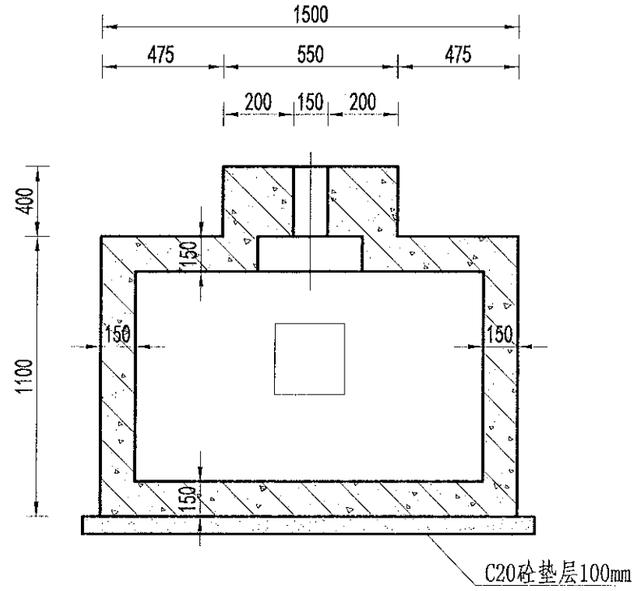


B-B剖面图
1:50

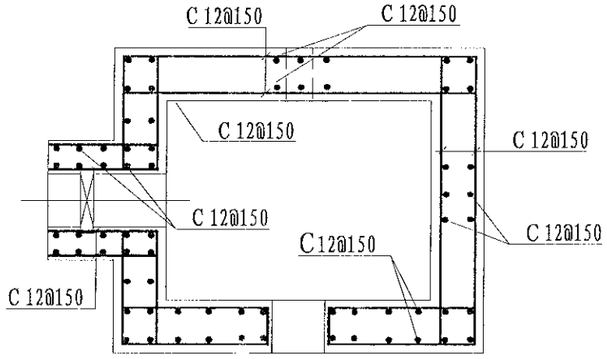


E-E剖面图
1:50

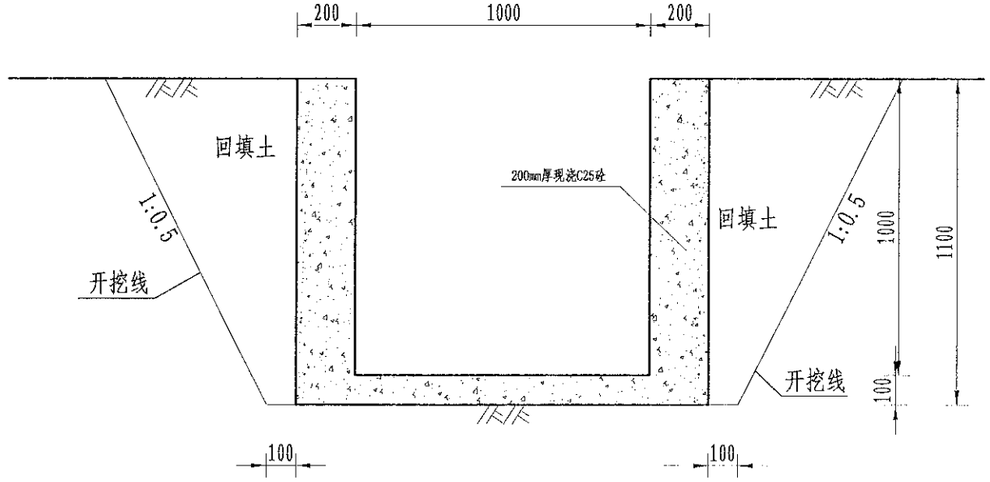


溢洪道平面布置图
1:20

说明：
1、图中尺寸单位为mm,高程单位为m；
2、混凝土等级：涵洞、消力箱C25，垫层C20；
3、钢筋保护层厚度为35mm；
4、钢筋搭接长度：单面焊为10d，双面焊为5d，绑扎为30d，钢筋最小锚固长度不得小于35d；
5、C为Ⅱ级钢筋，孔口处钢筋截断并设弯钩。

| | | | | | | | | | | | | | | | | | |
|---|---|---|---|---|---|---|---|---|---|---|---|---|---|---|---|---|---|
| 中水华创国际工程设计顾问有限公司 Zhonghua Chuangguo International Engineering Design Consultant Co., Ltd. 建筑 市政 资质证书编号：A261136449 | 审定 | 崔延渊 | | 项目负责 | 李卉 | | 校对 | 孙宁 | | 建设单位 | 湘潭县农业发展服务中心 | 工程名称 湘潭市湘潭县中路铺镇将塘村高标准农田建设项目（二〇二三年，设施粮食创新） | | 图名 | 卧管整修配筋图 | 工程号 | 2023-02 | 图号 | ST-04 |
| | 审核 | 崔延渊 | | 专业负责 | 崔延渊 | | 设计 | 陈建玉 | | | | 子项名称 | | | | 图别 | 水工 | 日期 | 2023.06 |


风景园林工程业乙级 农业行业（农业综合开发生态工程、种植养殖工程）乙级 建材行业（新型建筑材料工程）乙级 冶金行业（冶金矿山工程、金属冶炼工程）乙级 机械行业（物料搬运及仓储工程）乙级
建筑行业（建筑工程、人防工程）乙级 市政行业（道路工程、桥梁工程、给水工程、排水工程、热力工程、环境卫生工程、城市燃气工程）乙级 公路行业（公路专业）乙级 商物粮行业（储运工程）乙级

备注
1. 本图尺寸以毫米为单位，高程以米为单位。
2. 溢洪道采用C25砼整修。
3. 消力井地基承载力要求达到100KPa，如遇软基础，则采用C15毛石砼换填。
4. 未尽事宜按有关规定规划执行。
5. 溢洪道施工前应对原有溢洪道进行测量，核实实际情况后方可施工。

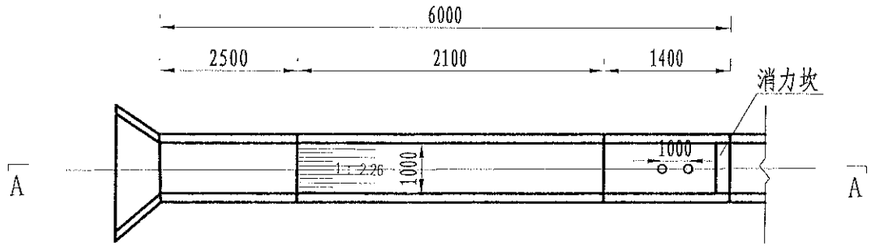


溢洪道平面布置图
1:100

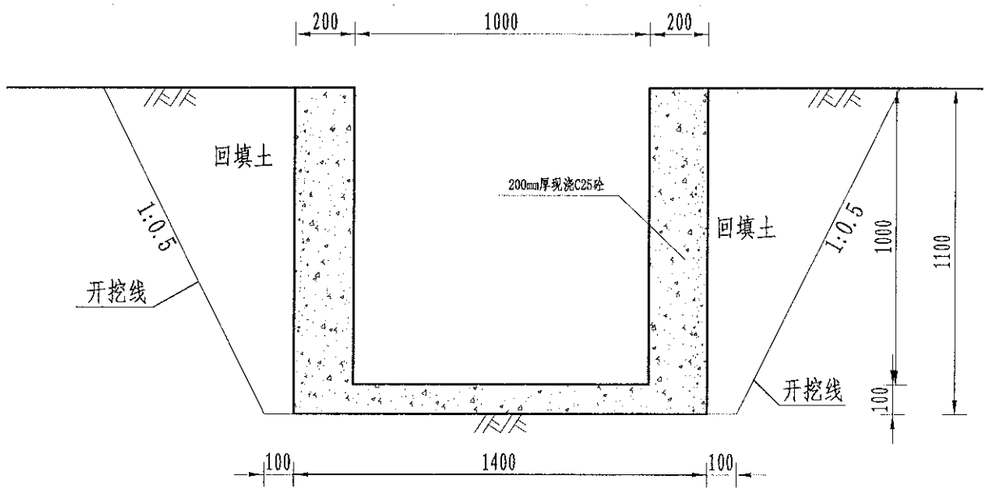


溢洪道平面布置图
1:20

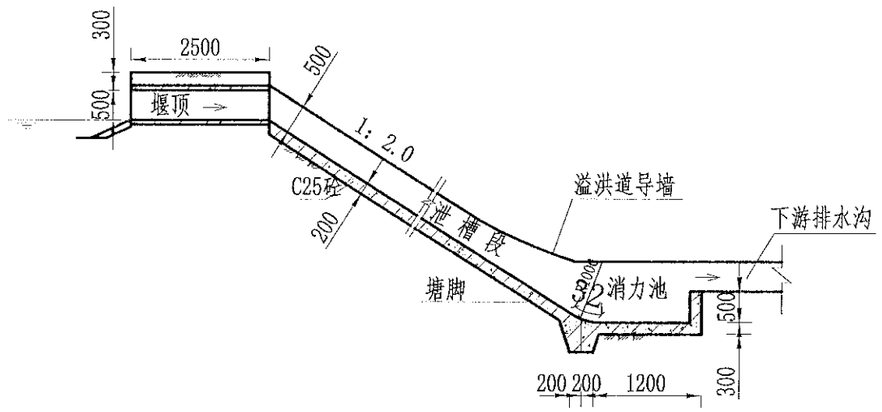


A-A剖面图
1:100

说明：
1、图中尺寸单位为mm,高程单位为m;
2、溢洪道采用C25砼整修;
3、消力井地基承载力要求达到100KPa，如遇软基础，则采用C15毛石砼换填
4、未尽事宜按有关规定规划执行。

| | | | | | | | | | | | | | | | |
|---|---|---|---|---|---|---|---|---|---|---|---|---|---|---|---|
| 中水华创国际工程设计顾问有限公司 Zhonghua Huachuang International Engineering Design Consultant Co., Ltd. 建筑 市政 资质证书编号：A261136449 | 审定 | 崔延渊 | | 项目负责 | 李 卉 | | 校对 | 孙 宁 | | 建设单位 | 湘潭县农业发展服务中心 | 工程名称 湘潭市湘潭县中路铺镇荷塘村高标准农田建设项目（二〇二三年，数量资创新） | 图名 | 溢洪道整修设计图 | 工程号 | 2023-02 | 图号 | ST-05 |
| | 审核 | 崔延渊 | | 专业负责 | 崔延渊 | | 设计 | 陈建玉 | | | | 子项名称 | | | 图别 | 水工 | 日期 | 2023.06 |

风景园林工程乙级 农业行业（农业综合开发生态工程、营造林工程）乙级 建材行业（新型建筑材料工程）乙级 冶金行业（冶金矿山工程、金属和炼工程）乙级 机械行业（物料搬运及仓储专业工程、人防工程）乙级 市政行业（道路工程、桥梁工程、给水工程、排水工程、热力工程、环境卫生工程、城市燃气工程）乙级 公路行业（公路专业）乙级 商物粮行业（食品储运工程）乙级

备注
1. 本图尺寸除注明外，不得以比例计取。
2. 放线时应先定出溢洪道中线，以定出溢洪道位置。
3. 开挖前应将塘内的水抽干，土方开挖应自上而下分层进行，边开挖边护坡，不得掏空挖土，以免土方塌方伤人。
4. 砼浇筑前，应对模板尺寸及支撑加固情况进行检查，合格后方可浇筑。
5. 本图之间有关说明施工要求如遇与现场不符，应及时与设计单位联系，经设计单位同意后方可施工。

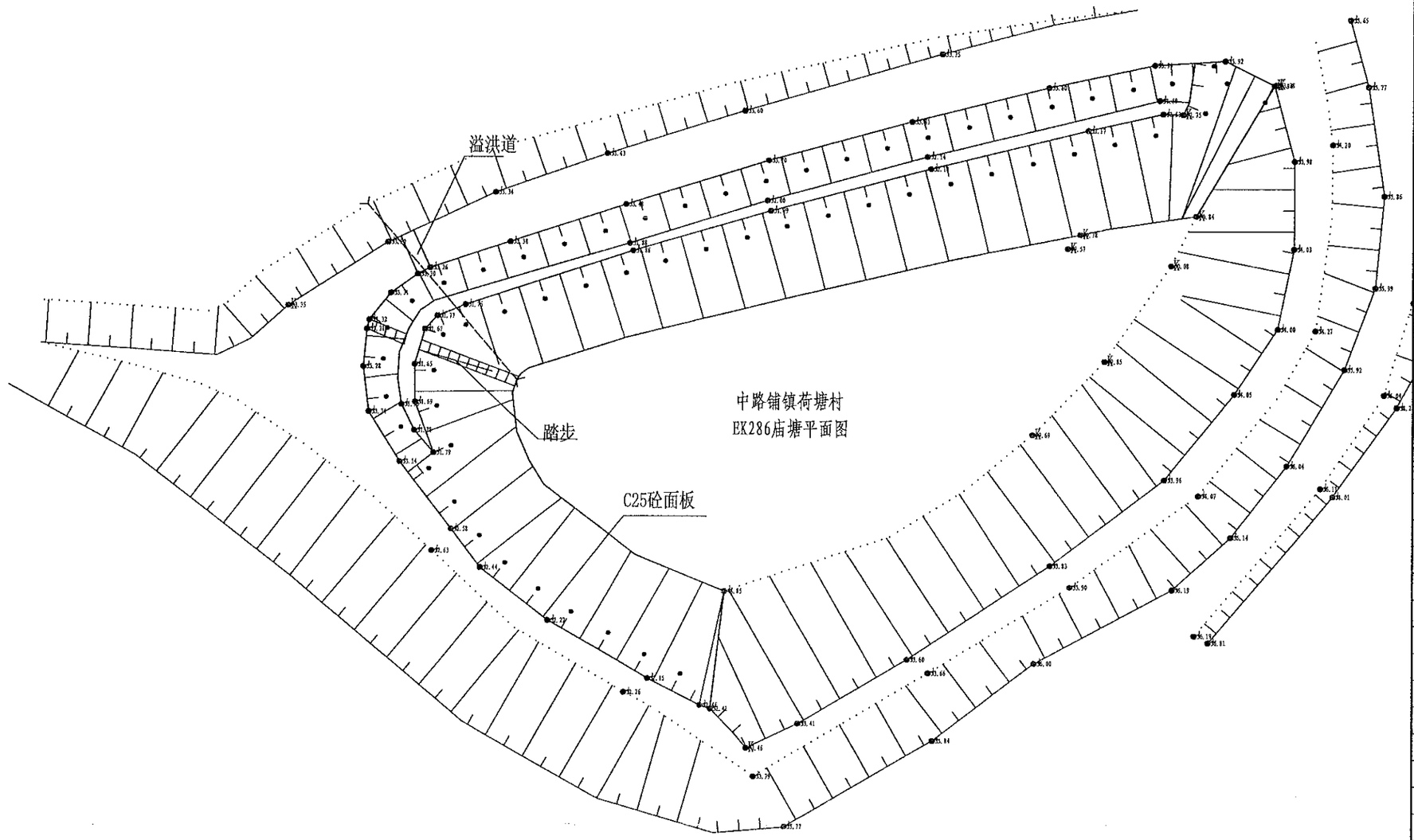


中路铺镇荷塘村
EK286庙塘平面图

| 序号 | 项目名称 | 单位 | 工程数量 |
|---|---|---|---|
| | EK286庙塘(L=55m, | | |
| 1 | 清淤扩容 | | |
| | 清淤 | $m^3$ | 365 |
| 2 | 塘坝加固 | m | 55 |
| | 清表（表层腐殖土、杂 | $m^2$ | 137.5 |
| | 土方开挖（就近堆放） | $m^3$ | 74.25 |
| | 土方回填 | $m^3$ | 31.9 |
| | 原砼凿除 | $m^3$ | 11 |
| | C25砼堵脚 | $m^3$ | 13.2 |
| | 碎石垫层 | $m^3$ | 14.85 |
| | C25砼护坡 | $m^3$ | 14.85 |
| | 伸缩缝 | $m^2$ | 2.7 |
| | 普通模板制安及拆除 | $m^2$ | 66 |
| 3 | 踏步 | 处 | 2 |
| | C25砼踏步 | $m^3$ | 0.4155 |
| | 普通模板制安及拆除 | $m^2$ | 3.6011 |
| 4 | 卧管 | m | 2.5 |
| | 土方开挖（就近堆放） | $m^3$ | 33.75 |
| | 土方回填 | $m^3$ | 33.5734 |
| | C20砼垫层 | $m^3$ | 0.371 |
| | C25砼截水环 | $m^3$ | 0.952 |
| | C25砼消力箱 | $m^3$ | 1.128 |
| | C25砼包管 | $m^3$ | 1.368 |
| | C25砼台阶 | $m^3$ | 0.2078 |
| | DN200PE管 | m | 5 |
| | 普通模板制安及拆除 | $m^2$ | 26.01 |
| | 钢筋制安 | t | 0.126 |
| | 简易闸板 | 套 | 1 |
| 5 | 溢洪道 | m | 6 |
| | 土方开挖（就近堆放） | $m^3$ | 14.19 |
| | 土方回填 | $m^3$ | 4.95 |
| | C25砼底板 | $m^3$ | 0.84 |
| | C25砼侧壁 | $m^3$ | 2.4 |
| | 普通模板制安及拆除 | $m^2$ | 25.2 |
| 6 | 抽水设施 | 项 | 1 |
| | 抽水台班 | 台班 | 4 |
| 7 | 量水设施 | 项 | 1 |
| | 水位尺 | 根 | 3 |
| 8 | 标志牌（300*450瓷砖） | 项 | 1 |
| | 标志牌 | 块 | 1 |


风景园林工程业乙级 农业行业（农业综合开发生态工程、营地林工程）乙级 建材行业（都市建筑结构工程）乙级 冶金行业（冶金矿山工程、金属冶炼工程）乙级 机械行业（物料搬运设备制造工程）乙级 建筑行业（建筑工程、人防工程）乙级 市政行业（道路工程、桥梁工程、给水工程、排水工程、燃气工程、环境卫生工程、城市燃气工程）乙级 公路行业（公路专业）乙级 商物粮行业（流通加工工程）乙级


| | | | | | | | | | | | | | | | |
|---|---|---|---|---|---|---|---|---|---|---|---|---|---|---|---|
| 中水华创国际工程设计顾问有限公司 Zhongshui Huachuang International Engineering Design Consultant Co., Ltd. 建筑 市政 资质证书编号：A261136449 | 审定 | 崔延渊 | | 项目负责 | 李卉 | | 校对 | 孙宁 | | 建设单位 | 湘潭县农业发展服务中心 | 工程名称 湘潭市湘潭县中路铺镇荷塘村高标准农田建设项目（二〇二三年，省融资创新） | 图名 | 中路铺镇荷塘村<br>EK286庙塘平面设计图 | 工程号 | 2023-02 | 图号 | ST-01 |
| | 审核 | 崔延渊 | | 专业负责 | 崔延渊 | | 设计 | 陈建玉 | | | | 子项名称 | | | 图别 | 水工 | 日期 | 2023.06 |

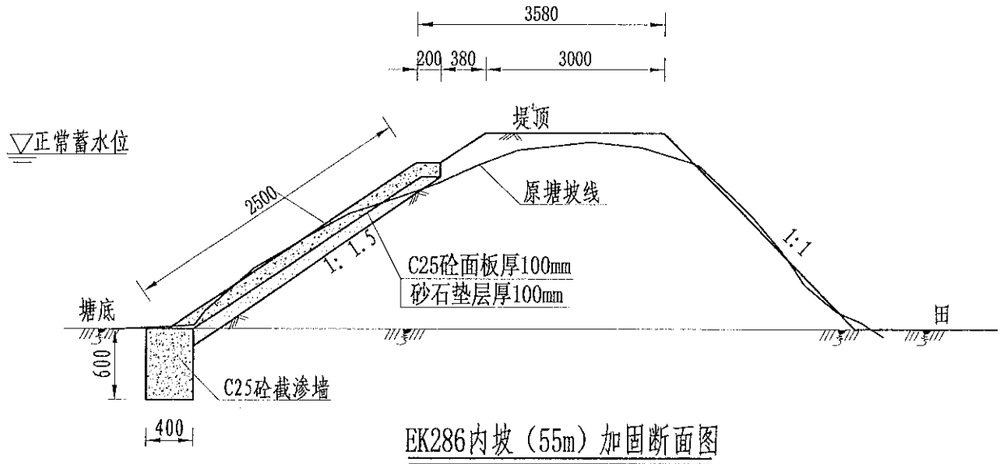


EK286内坡（55m）加固断面图

1:50

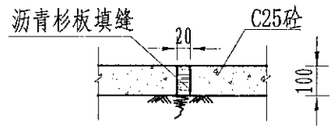


伸缩缝大样图

1:20

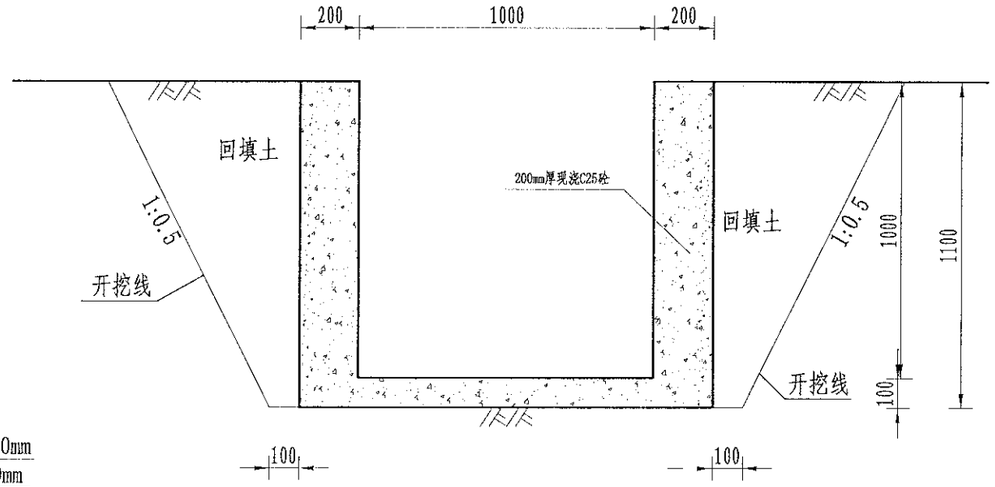


溢洪口断面设计图

1:20

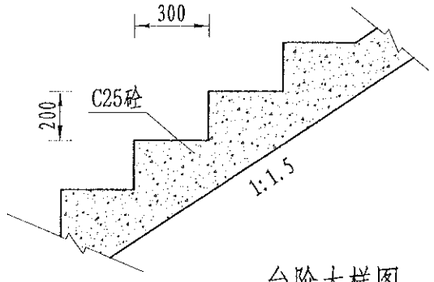


台阶大样图

1:20

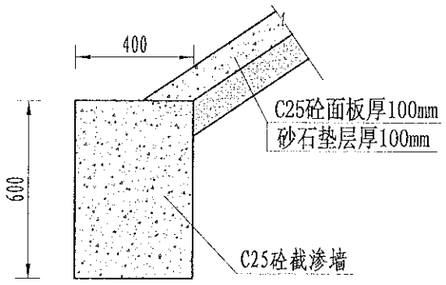


截渗墙大样图

1:20

说明：

1、图中尺寸单位为mm，高程单位为m；

2、大坝内坡采用C25砼防渗；内坡脚处设C25砼截渗墙深入塘底不小于0.6m，如塘底基础较差，截渗墙下部增设C25砼扩大基础，工程量按实计算；

3、C25砼防渗面板每隔5m设置一道伸缩缝，采用沥青木板填缝；

4、为便于管理，内坡设踏步2个；

5、未尽事宜按有关规定规划执行。

注：1、本图尺寸除标高外，不得从图纸量取。
2、原地面以上的填筑前应清除，表层耕植土清除干净后，经土质检验合格后方可填筑。
3、回填土的干密度应满足设计要求，土质不佳时应换填好土，分层夯实后方可施工。
4、机具施工前，应对施工人员进行安全技术交底，并设专人指挥，确保施工安全。
5、本图之说明未尽事宜应按现行国家及地方有关规范、规程执行。

风景园林工程业乙级 农业行业（农业综合开发土地工程）乙级 畜牧行业（畜禽建筑结构工程）乙级 冶金行业（冶金矿山工程、金属冶炼工程）乙级 机械行业（物料搬运及建筑机械工程、人防工程）乙级 市政行业（道路工程、桥梁工程、给水工程、排水工程、热力工程、环境卫生工程、城市燃气工程）乙级 公路行业（公路专业）乙级 商物粮行业（粮食加工工程）乙级

| | | | | | | | | | | | | | | | | |
|---|---|---|---|---|---|---|---|---|---|---|---|---|---|---|---|---|
| 中水华创国际工程设计顾问有限公司 Zhongshui Huachuang International Engineering Design Consultant Co., Ltd. 建筑 市政 资质证书编号：A261135449 | 审定 | 崔延渊 | | 项目负责 | 李 卉 | | 校对 | 孙 宁 | | 建设单位 | 湘潭县农业发展服务中心 | 工程名称 湘潭市湘潭县中路铺镇荷塘村高标准农田建设项目（二〇二三年，设施资创新） | 图名 | 中路铺镇荷塘村<br>EK286庙塘设计图 | 工程号 | 2023-02 | 图号 | ST-02 |
| | 审核 | 崔延渊 | | 专业负责 | 崔延渊 | | 设计 | 陈建玉 | | | | 子项名称 | | | 图别 | 水工 | 日期 | 2023.06 |

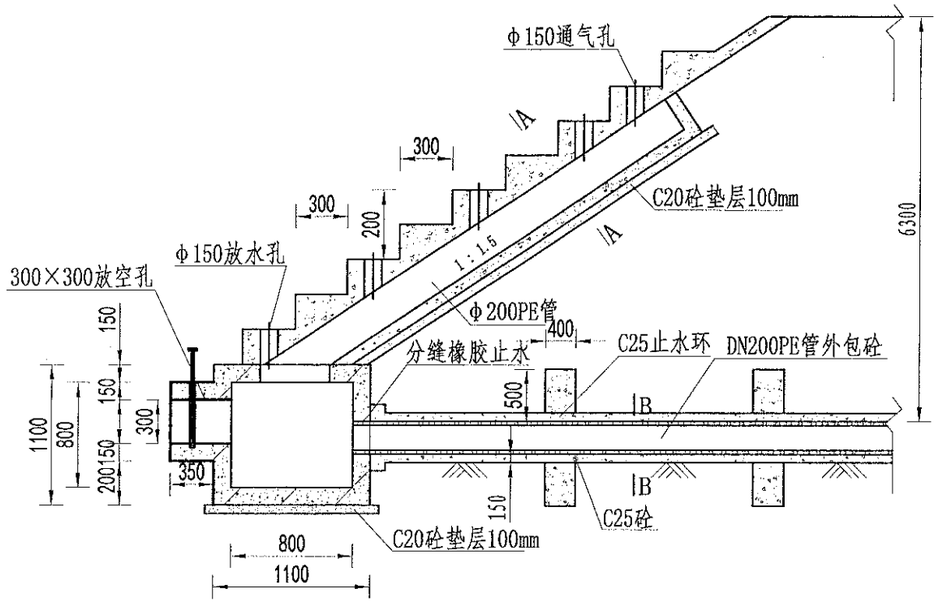


放水卧管纵断面图

1:50

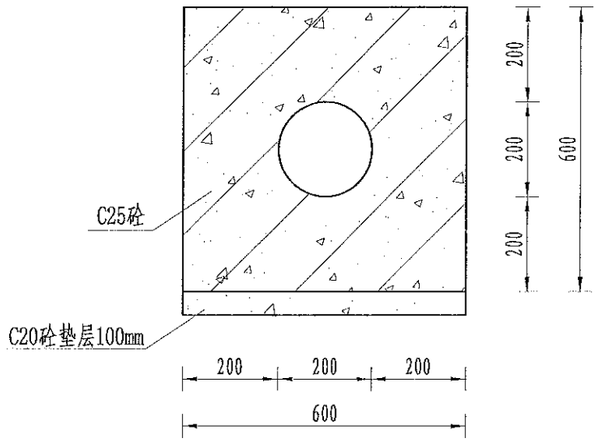


A-A剖面图

1:25

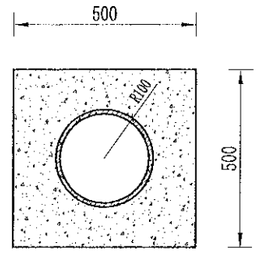


B-B剖面图

1:25

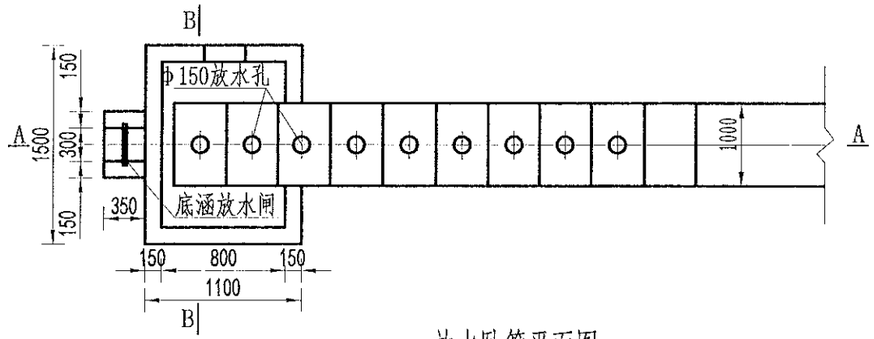


放水卧管平面图

1:50

说明：

1、图中尺寸单位为mm,高程单位为m；

2、混凝土等级：垫层C20，截水墙、放水卧管C25，消力箱C25，输水涵管采用DN200PE管外包砼；

3、消力箱、输水涵管基础以下开挖后采用混凝土回填或打桩至基岩，确保基础稳定；

4、砼截渗墙须伸入不透水层0.3-0.5m；

5、放水消力池施工可做成一次性钢模板，也可按工期施工，先浇筑底部 及边墙，顶部浇砼采用一次性钢模板；

6、要求地基承载力≥150KPa。

备注：1、未标尺寸以毫米为准，不得以比例计算。2、设计单位未经许可，不得擅自修改本图纸，否则由此造成的一切后果由修改者负责。3、图纸会审前，施工单位应认真审查图纸，发现问题及时提出，以便设计单位及时解决或修改。4、本图纸中，如有缺漏之处，应及时提出，以便补充更正。5、施工前，施工单位应详细核对现场实际情况，如发现与设计图纸不符，应及时与设计单位联系，共同协商解决。

风景园林工程壹乙级 农业行业（农业综合开发生态工程、营造林工程）乙级 建材行业（新型建筑材料工程）乙级 冶金行业（冶金矿山工程、金属冶炼工程）乙级 机械行业（物料搬运化纤专业）乙级 建筑行业（建筑工程、人防工程）乙级 市政行业（道路工程、桥梁工程、给水工程、排水工程、热力工程、环境卫生工程、城市燃气工程）乙级 公路行业（公路专业）乙级

| | | | | | | | | | | | | | | | |
|---|---|---|---|---|---|---|---|---|---|---|---|---|---|---|---|
| 中水华创国际工程设计顾问有限公司 Zhongshui Huachuang International Engineering Design Consultant Co., Ltd. 建筑 市政 资质证书编号：A261135449 | 审定 | 崔延渊 | | 项目负责 | 李 卉 | | 校对 | 孙 宁 | | 建设单位 | 湘潭县农业发展服务中心 | 工程名称 湘潭市湘潭县中路铺镇荷塘村高标准农田建设项目（二〇二三年，设融资创新） | 图名 | 卧管整修设计图 | 工程号 | 2023-02 | 图号 | ST-03 |
| | 审核 | 崔延渊 | | 专业负责 | 崔延渊 | | 设计 | 陈建玉 | | | | 子项名称 | | | 图别 | 水工 | 日期 | 2023.06 |

备注：
1. 本图尺寸以毫米为单位，高程以米计。
2. 消力池及两侧翼墙采用C25混凝土浇筑，垫层采用C20混凝土。
3. 施工前应核对现场地形及水流条件，如与设计不符应及时反馈。
4. 钢筋保护层厚度为35mm，钢筋接头应错开布置。
5. 本图为卧管整修配筋图，适用于湘潭县中路铺镇荷塘村高标准农田建设项目。

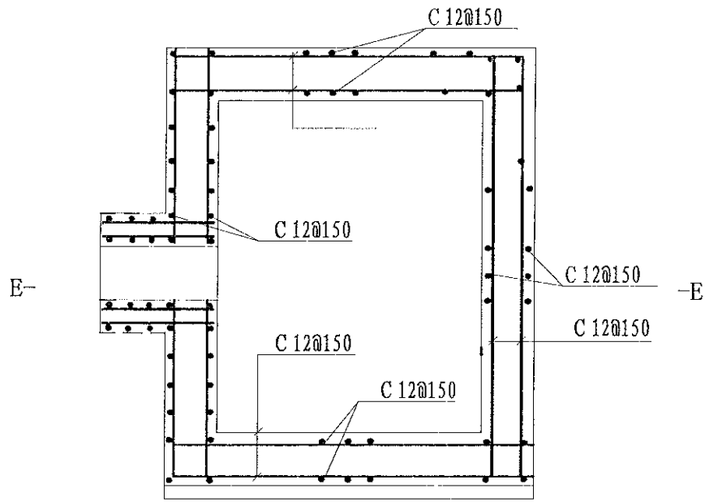


消力箱配筋图
1:50

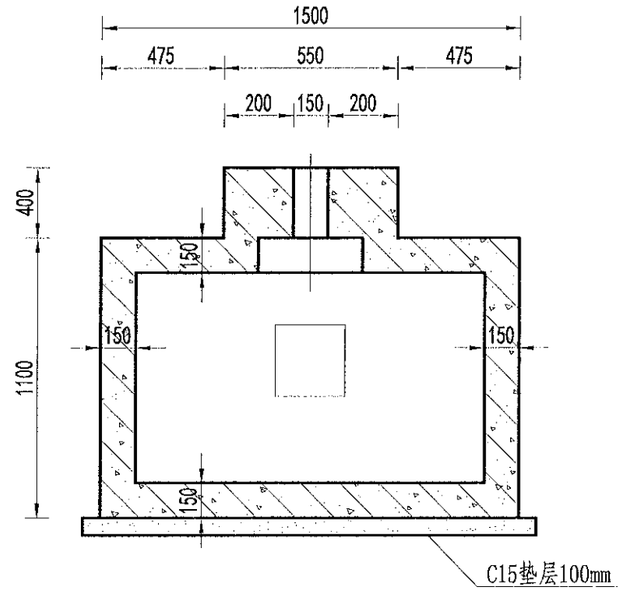


B-B剖面图
1:50

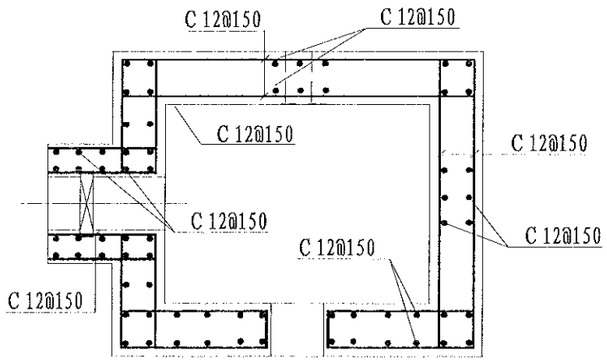


E-E剖面图
1:50

说明：
1、图中尺寸单位为mm,高程单位为m；
2、混凝土等级：涵洞、消力箱C25，垫层C20；
3、钢筋保护层厚度为35mm；
4、钢筋搭接长度：单面焊为10d，双面焊为5d，绑扎为30d，钢筋最小锚固长度不得小于35d；
5、C为Ⅱ级钢筋，孔口处钢筋截断并设弯钩。


风景园林工程业乙级 农业行业(农业综合开发生态工程、营造林工程)乙级 畜牧行业(智慧建筑材料工程)乙级 冶金行业(冶金矿山工程、金属冶炼工程)乙级 机械行业(物料搬运及仓储专业)乙级
建筑行业(建筑工程、人防工程)乙级 市政行业(道路工程、桥梁工程、给水工程、排水工程、燃气工程、环境卫生工程、城市燃气工程)乙级 公路行业(公路专业)乙级 商物粮行业(保温冷藏工程)乙级


| | | | | | | | | | | | | | | | |
|---|---|---|---|---|---|---|---|---|---|---|---|---|---|---|---|
| 中水华创国际工程设计顾问有限公司 Zhongshui Huachuang International Engineering Design Consultant Co., Ltd. 建筑 市政 资质证书编号：A261136449 | 审定 | 崔延渊 | | 项目负责 | 李卉 | | 校对 | 孙宁 | | 建设单位 | 湘潭县农业发展服务中心 | 工程名称 湘潭市湘潭县中路铺镇荷塘村高标准农田建设项目（二〇二三年，设融资创新） | 图名 | 卧管整修配筋图 | 工程号 2023-02 | 图号 ST-04 |
| | 审核 | 崔延渊 | | 专业负责 | 崔延渊 | | 设计 | 陈建玉 | | | | 子项名称 | | | 图别 水工 | 日期 2023.06 |

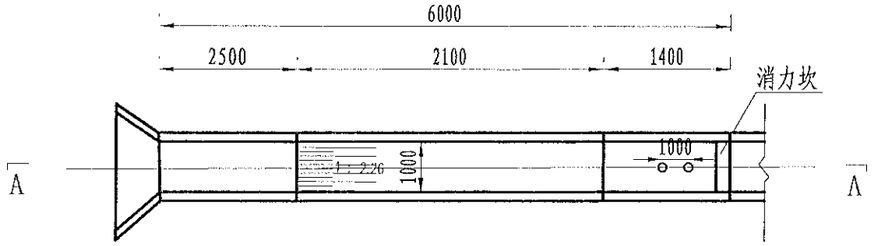


溢洪道平面布置图

1:100

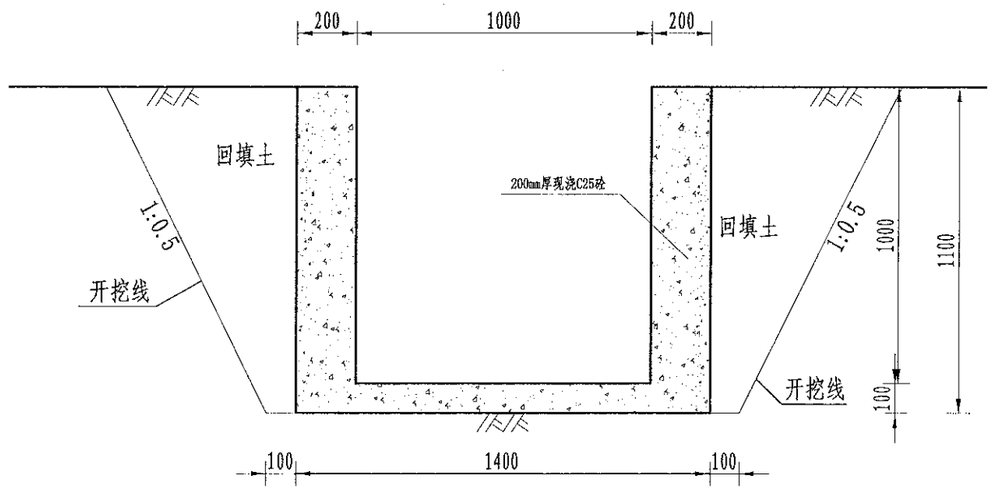


溢洪道平面布置图

1:20

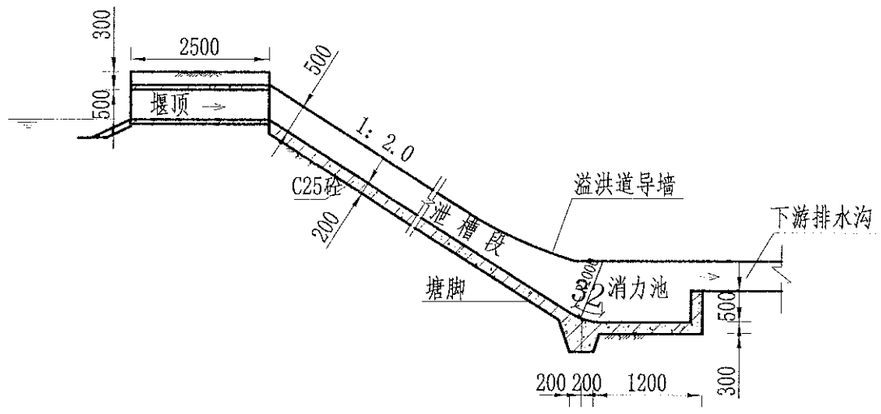


A-A剖面图

1:100

说明:

1、图中尺寸单位为mm,高程单位为m;

2、溢洪道采用C25砼整修;

3、消力井地基承载力要求达到100KPa，如遇软基础，则采用C15毛石砼换填;

4、未尽事宜按有关规定规划执行。

备注

1. 本图尺寸以毫米为单位，高程以米计。
2. 图中标注未注明的砌体，均为M7.5浆砌块石。
3. 图中所有外露砼表面均应平整，表面应用砂浆抹面压光，不得有蜂窝麻面。
4. 砼养护期间，用草袋或麻袋覆盖并洒水保湿，养护时间不少于28天。
5. 本图之前应结合实际施工情况测量核对后方可施工，如发现问题应及时与设计单位沟通。

风景园林工程专业乙级 农业行业（农业综合开发生态工程、营造林工程）乙级 建材行业（建筑装饰材料工程）乙级 冶金行业（冶金矿山工程、金属冶炼工程）乙级 机械行业（物料搬运及仓储专业）乙级 建筑行业（建筑工程、人防工程）乙级 市政行业（道路工程、桥梁工程、给水工程、排水工程、热力工程、环境卫生工程、城市燃气工程）乙级 公路行业（公路专业）乙级 商物粮行业（成品油储运工程）乙级

| | | | | | | | | | | | | | | | |
|---|---|---|---|---|---|---|---|---|---|---|---|---|---|---|---|
| 中水华创国际工程设计顾问有限公司 Zhongshui Huachuang International Engineering Design Consultant Co., Ltd. 建筑 市政 资质证书编号：A261135449 | 审定 | 崔延渊 | | 项目负责 | 李 卉 | | 校对 | 孙 宁 | | 建设单位 | 湘潭县农业发展服务中心 | 工程名称 湘潭市湘潭县中路铺镇荷塘村高标准农田建设项目（二〇二三年，投融资创新） | 图名 | 溢洪道整修设计图 | 工程号 | 2023-02 | 图号 | ST-05 |
| | 审核 | 崔延渊 | | 专业负责 | 崔延渊 | | 设计 | 陈建玉 | | | | 子项名称 | | | 图别 | 水工 | 日期 | 2023.06 |

备注
1. 本图尺寸以毫米为单位，高程以米计。
2. 施工前应核对现场地形，如发现与设计不符，应及时与设计单位联系。
3. 施工时应注意安全，做好临时支护，防止边坡坍塌。
4. 施工完毕后，应将场地清理干净，恢复原貌。
5. 本工程施工应符合国家现行有关标准、规范的要求。

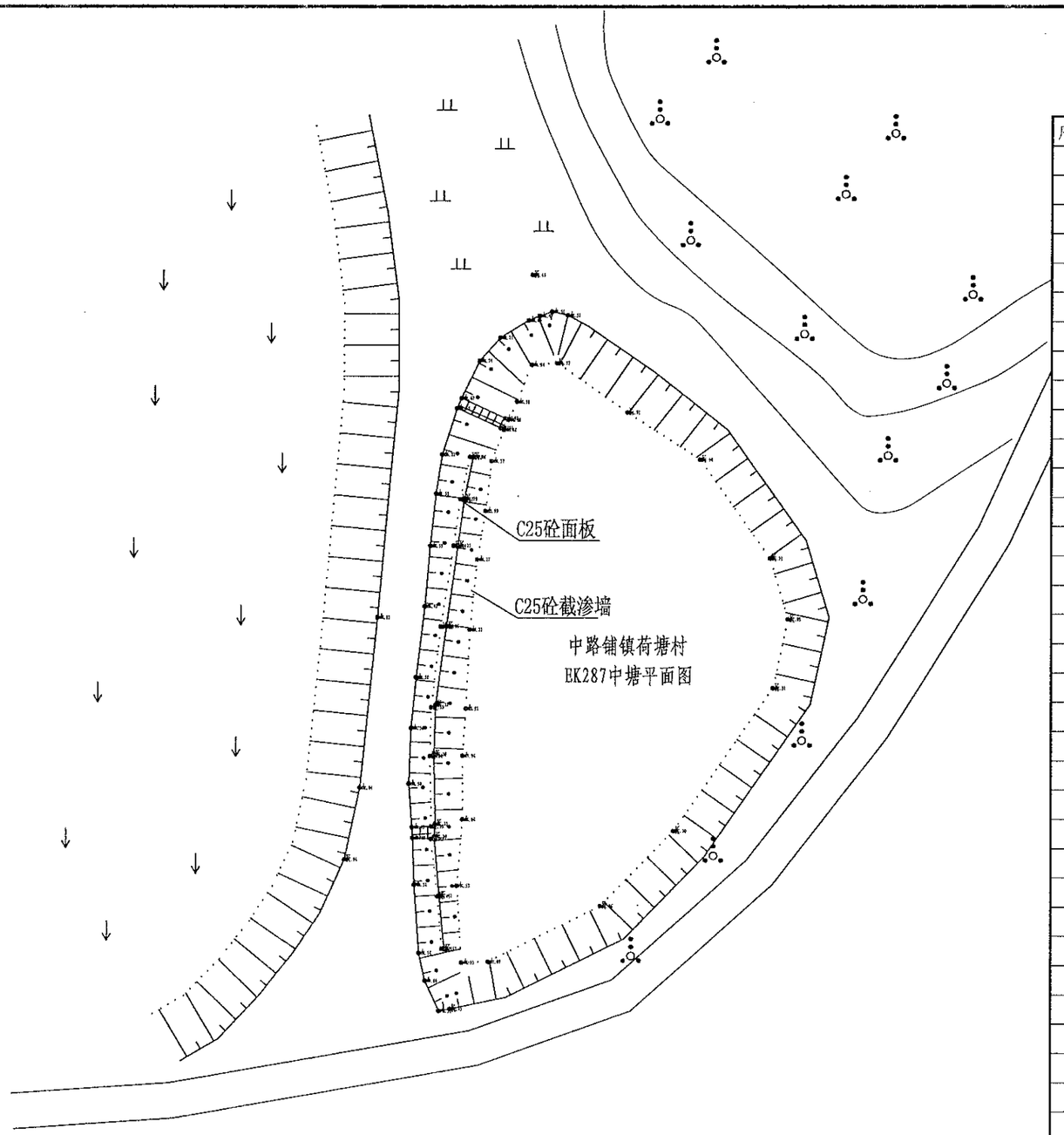


| 序号 | 项目名称 | 单位 | 工程数量 |
|---|---|---|---|
| | EK287中塘(L=55m, | | |
| 1 | 清淤扩容 | | |
| | 清淤 | $m^3$ | 280 |
| 2 | 塘坝加固 | m | 55 |
| | 清表（表层腐殖土、杂 | $m^2$ | 192.5 |
| | 土方开挖（就近堆放） | $m^3$ | 90.75 |
| | 土方回填 | $m^3$ | 42.9 |
| | 原砼凿除 | $m^3$ | 15.4 |
| | C25砼堵脚 | $m^3$ | 13.2 |
| | 碎石垫层 | $m^3$ | 20.35 |
| | C25砼护坡 | $m^3$ | 20.35 |
| | 伸缩缝 | $m^2$ | 3.7 |
| | 普通模板制安及拆除 | $m^2$ | 66.7 |
| 3 | 踏步 | 处 | 2 |
| | C25砼踏步 | $m^3$ | 0.5817 |
| | 普通模板制安及拆除 | $m^2$ | 5.0416 |
| 4 | 卧管 | m | 4 |
| | 土方开挖（就近堆放） | $m^3$ | 54 |
| | 土方回填 | $m^3$ | 53.7174 |
| | C20砼垫层 | $m^3$ | 0.461 |
| | C25砼截水环 | $m^3$ | 0.952 |
| | C25砼消力箱 | $m^3$ | 1.128 |
| | C25砼包管 | $m^3$ | 1.7516 |
| | C25砼台阶 | $m^3$ | 0.3324 |
| | DN200PE管 | m | 6 |
| | 普通模板制安及拆除 | $m^2$ | 28.69 |
| | 钢筋制安 | t | 0.126 |
| | 简易闸板 | 套 | 1 |
| 5 | 溢洪道 | m | 8 |
| | 土方开挖（就近堆放） | $m^3$ | 18.92 |
| | 土方回填 | $m^3$ | 6.6 |
| | C25砼底板 | $m^3$ | 1.12 |
| | C25砼侧壁 | $m^3$ | 3.2 |
| | 普通模板制安及拆除 | $m^2$ | 33.6 |
| 6 | 抽水设施 | 项 | 1 |
| | 抽水台班 | 台班 | 3 |
| 7 | 量水设施 | 项 | 1 |
| | 水位尺 | 根 | 4 |
| 8 | 标志牌（300*450瓷砖） | 项 | 1 |
| | 标志牌 | 块 | 1 |


风景园林工程业乙级 农业行业（农业综合开发生态工程、营造林工程）乙级 建材行业（新型建筑材料工程）乙级 冶金行业（冶金矿山工程、金属冶炼工程）乙级 机械行业（物料搬运设备工程）乙级 建筑行业（建筑工程、人防工程）乙级 市政行业（道路工程、桥梁工程、给水工程、排水工程、热力工程、环境卫生工程、城市燃气工程）乙级 公路行业（公路专业）乙级 商物粮行业（成品油储运工程）乙级


| | | | | | | | | | | | | | | | |
|---|---|---|---|---|---|---|---|---|---|---|---|---|---|---|---|
| 中水华创国际工程设计顾问有限公司 Zhongshui Huachuang International Engineering Design Consultant Co., Ltd. 建筑 市政 资质证书编号：A261136449 | 审定 | 崔延渊 | | 项目负责 | 李卉 | | 校对 | 孙宁 | | 建设单位 | 湘潭县农业发展服务中心 | 工程名称 湘潭市湘潭县中路铺镇荷塘村高标准农田建设项目（二〇二三年，投融资创新） | 图名 | 中路铺镇荷塘村<br>EK287中塘平面设计图 | 工程号 2023-02 | 图号 ST-01 |
| | 审核 | 崔延渊 | | 专业负责 | 崔延渊 | | 设计 | 陈建玉 | | | | 子项名称 | | | 图别 水工 | 日期 2023.06 |

备注
1. 本图尺寸以毫米为单位，高程以米为单位。
2. 本图未注明处按有关规范执行。
3. 本图为湘潭县中路铺镇荷塘村高标准农田建设项目（二〇二三年，按融资创新）施工图设计文件之一，应与总体设计文件及其他专业设计文件配套使用。
4. 施工前应核对现场地形、地质及既有构筑物情况，如发现异常应及时与设计单位联系。
5. 本图未尽事宜应严格按照现行国家及行业相关规范、标准执行。

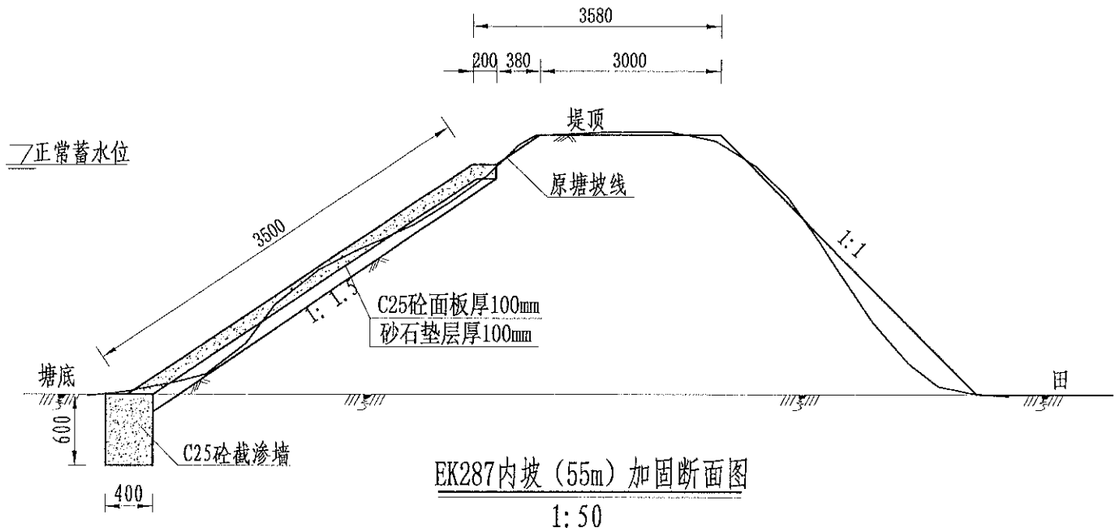


EK287内坡（55m）加固断面图
1:50

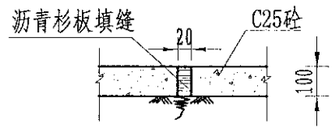


伸缩缝大样图
1:20

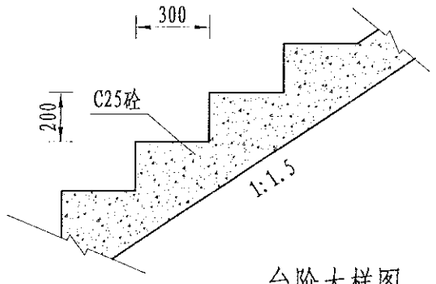


台阶大样图
1:20

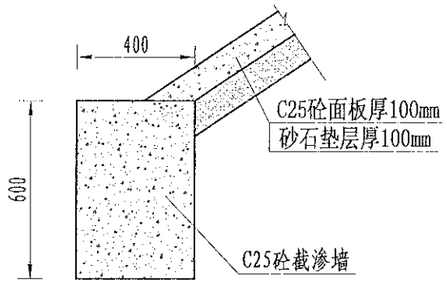


截渗墙大样图
1:20

说明：
1、图中尺寸单位为mm，高程单位为m；
2、大坝内坡采用C25砼防渗；内坡脚处设C25砼截渗墙深入塘底不小于0.6m，如塘底基础较差，截渗墙下部增设C25砼扩大基础，工程量按实计算；
3、C25砼防渗面板每隔5m设置一道伸缩缝，采用沥青木板填缝；
4、为便于管理，内坡设踏步2个；
5、未尽事宜按有关规定规划执行。


风景园林工程业乙级 农业行业（农业综合开发生态工程、苗木工程）乙级 建材行业（新型建筑材料工程）乙级 冶金行业（冶金矿山工程、金属冶炼工程）乙级 航道行业（物料搬运及仓储专业）乙级
建筑行业（建筑工程、人防工程）乙级 市政行业（道路工程、桥梁工程、给水工程、排水工程、燃气工程、热力工程、环境卫生工程、城市轨道工程）乙级 公路行业（公路专业）乙级 铁道行业（铁道工程）乙级


| | | | | | | | | | | | | | | | | |
|---|---|---|---|---|---|---|---|---|---|---|---|---|---|---|---|---|
| 中水华创国际工程设计顾问有限公司 Zhongshui Huachuang International Engineering Design Consultant Co., Ltd. 建筑 市政 资质证书编号：A261136449 | 审定 | 崔延渊 | | 项目负责 | 李卉 | | 校对 | 孙宁 | | 建设单位 | 湘潭县农业发展服务中心 | 工程名称 湘潭市湘潭县中路铺镇荷塘村高标准农田建设项目（二〇二三年，按融资创新） | 图名 | 中路铺镇荷塘村 EK287中塘设计图 | 工程号 | 2023-02 | 图号 | ST-02 |
| | 审核 | 崔延渊 | | 专业负责 | 崔延渊 | | 设计 | 陈建玉 | | | | 子项名称 | | | 图别 | 水工 | 日期 | 2023.06 |

备注 1. 本图尺寸以mm为单位计。
2. 图中未注明的钢筋保护层厚度为30mm。
3. 施工前应核对现场实际情况，如发现与设计不符，应及时通知设计单位。
4. 本图未尽事宜，应符合现行有关规范、规程的要求。
5. 施工过程中如遇问题，应及时与设计单位沟通，共同研究解决。

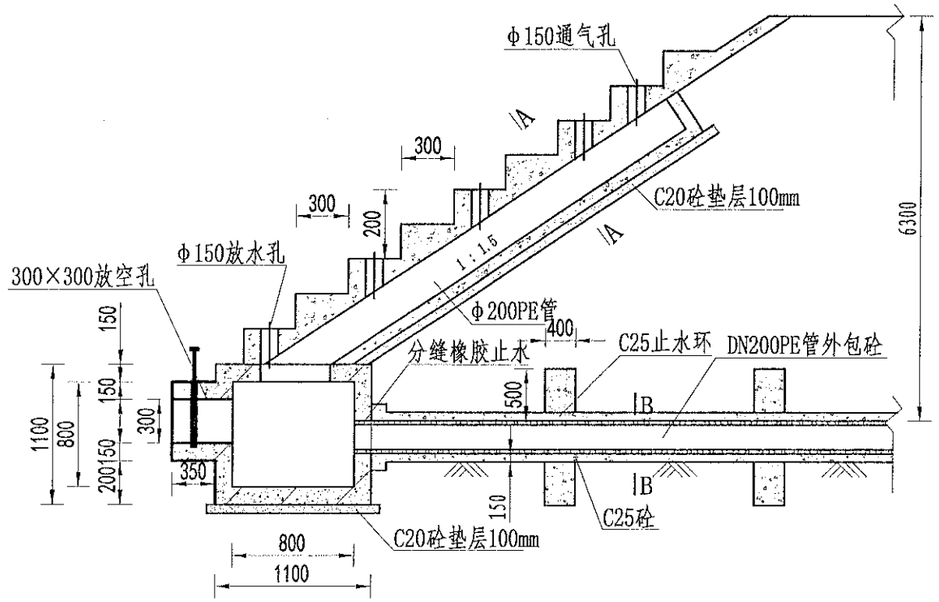


放水卧管纵断面图
1:50

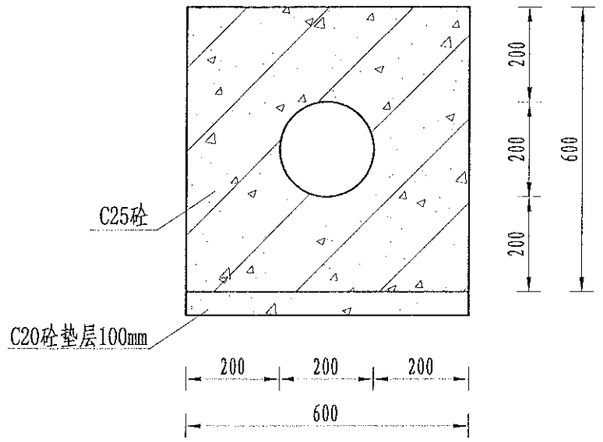


A-A剖面图
1:25

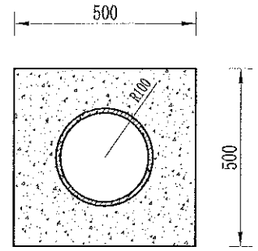


B-B剖面图
1:25

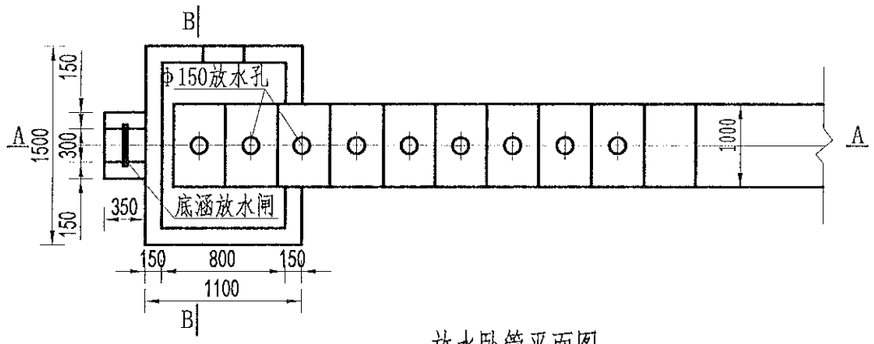


放水卧管平面图
1:50

说明:
1、图中尺寸单位为mm,高程单位为m;
2、混凝土等级：垫层C20，截水墙、放水卧管C25，消力箱C25，输水涵管采用DN200PE管外包砼;
3、消力箱、输水涵管基础以下开挖后采用混凝土回填或打桩至基岩，确保基础稳定;
4、砼截渗墙须伸入不透水层0.3-0.5m;
5、放水消力池施工可做成一次性钢模板，也可按工期施工，先浇筑底部 及边墙，顶部浇砼采用一次性钢模板;
6、要求地基承载力≥150KPa。

风景园林工程设乙级 农业行业（农业综合开发生态工程、营造林工程）乙级 建材行业（新型建筑材料工程）乙级 冶金行业（冶金矿山工程、金属制品工程）乙级 机械行业（物料搬运及仓储专业）乙级
建筑行业（建筑工程、人防工程）乙级 市政行业（道路工程、桥梁工程、给水工程、排水工程、环境卫生工程、城市燃气工程）乙级 公路行业（公路专业）乙级 港航行业（港口与航道工程）乙级

| | | | | | | | | | | | | | | | |
|---|---|---|---|---|---|---|---|---|---|---|---|---|---|---|---|
| 中水华创国际工程设计顾问有限公司 Zhongshui Huachuang International Engineering Design Consultant Co., Ltd. 建筑 市政 资质证书编号：A261136449 | 审定 | 崔延渊 | | 项目负责 | 李卉 | | 校对 | 孙宁 | | 建设单位 | 湘潭县农业发展服务中心 | 工程名称 湘潭市湘潭县中路铺镇荷塘村高标准农田建设项目（二〇二三年，省级资创新） | 图名 | 卧管整修设计图 | 工程号 | 2023-02 | 图号 | ST-03 |
| | 审核 | 崔延渊 | | 专业负责 | 崔延渊 | | 设计 | 陈建玉 | | | | 子项名称 | | | 图别 | 水工 | 日期 | 2023.06 |

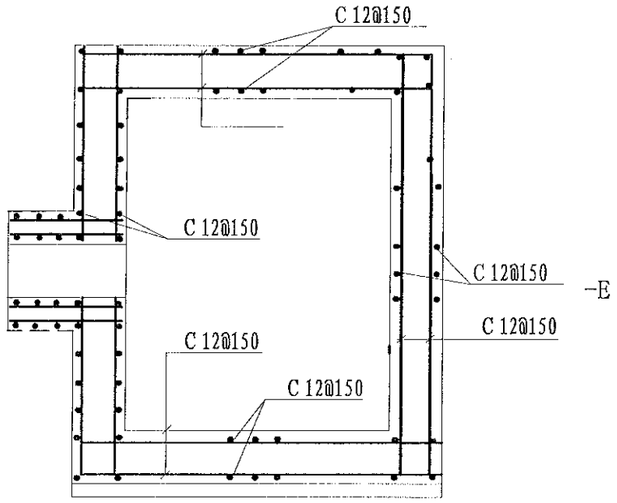


消力箱配筋图

1:50

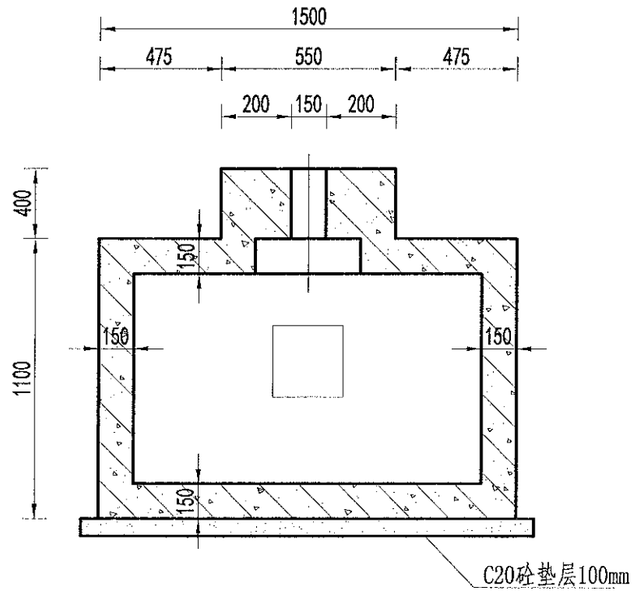


B-B剖面图

1:50

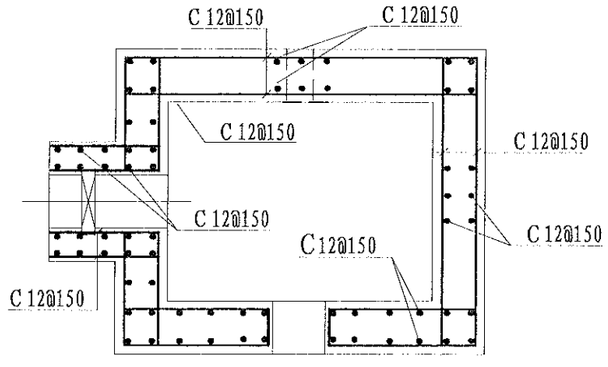


E-E剖面图

1:50

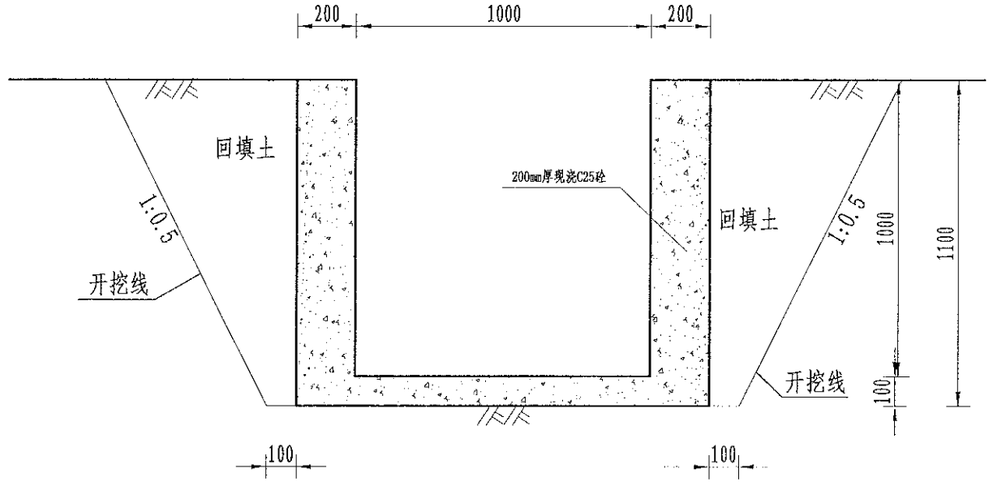


溢洪道平面布置图

1:20

说明:

1、图中尺寸单位为mm,高程单位为m;

2、混凝土等级：涵洞、消力箱C25，垫层C20;

3、钢筋保护层厚度为35mm;

4、钢筋搭接长度：单面焊为10d，双面焊为5d，绑扎为30d，钢筋最小锚固长度不得小于35d;

5、C为Ⅱ级钢筋，孔口处钢筋截断并设弯钩。

备注

1. 本图尺寸以毫米为单位，不得任意改动。
2. 其他未尽事宜按有关规范执行。
3. 施工前应核对现场实际情况，如发现问题及时与设计单位联系，未经同意不得擅自施工。
4. 本图仅供参考，具体实施时应根据现场实际情况进行调整，并报监理单位审批后方可实施。
5. 本图纸为施工图设计阶段成果，施工单位应按图纸要求进行施工，并对施工质量负责。


风景园林工程专业乙级 农业行业（农业综合开发生态工程、营造林工程）乙级 建材行业（新型建筑材料工程）乙级 冶金行业（冶金矿山工程、金属冶炼工程）乙级 机械行业（物料搬运及仓储专业）乙级 建筑行业（建筑工程、人防工程）乙级 市政行业（道路工程、桥梁工程、给水工程、排水工程、热力工程、环境卫生工程、燃气工程）乙级 公路行业（公路专业）乙级 商物粮行业（食品储藏运工程）乙级


| | | | | | | | | | | | | | | | | | |
|---|---|---|---|---|---|---|---|---|---|---|---|---|---|---|---|---|---|
| 中水华创国际工程设计顾问有限公司 Zhongshui Huachuang International Engineering Design Consultant Co., Ltd. 建筑 市政 资质证书编号：A261136449 | 审定 | 崔延渊 | | 项目负责 | 李卉 | | 校对 | 孙宁 | | 建设单位 | 湘潭县农业发展服务中心 | 工程名称 湘潭市湘潭县中路铺镇荷塘村高标准农田建设项目（二〇二三年，投融资创新） | 图名 | 卧管整修配筋图 | 工程号 | 2023-02 | 图号 | ST-04 |
| | 审核 | 崔延渊 | | 专业负责 | 崔延渊 | | 设计 | 陈建玉 | | | | 子项名称 | | | 图别 | 水工 | 日期 | 2023.06 |

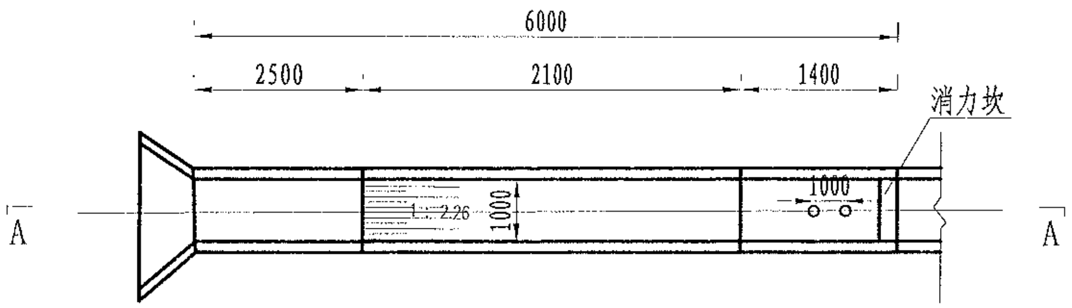


溢洪道平面布置图

1:100

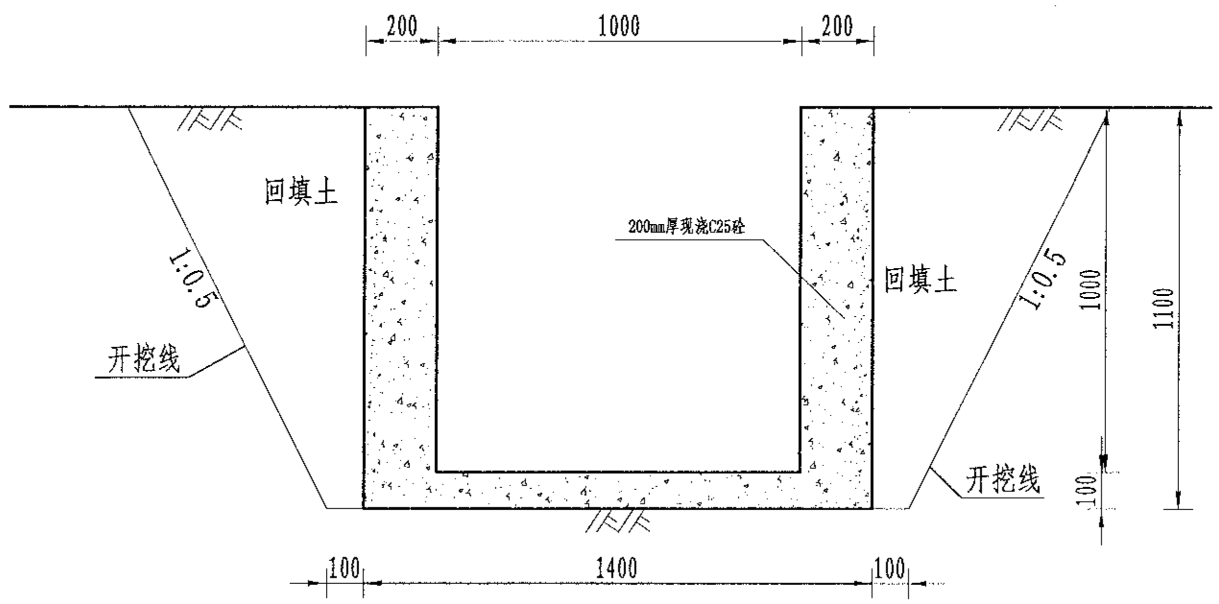


溢洪道平面布置图

1:20

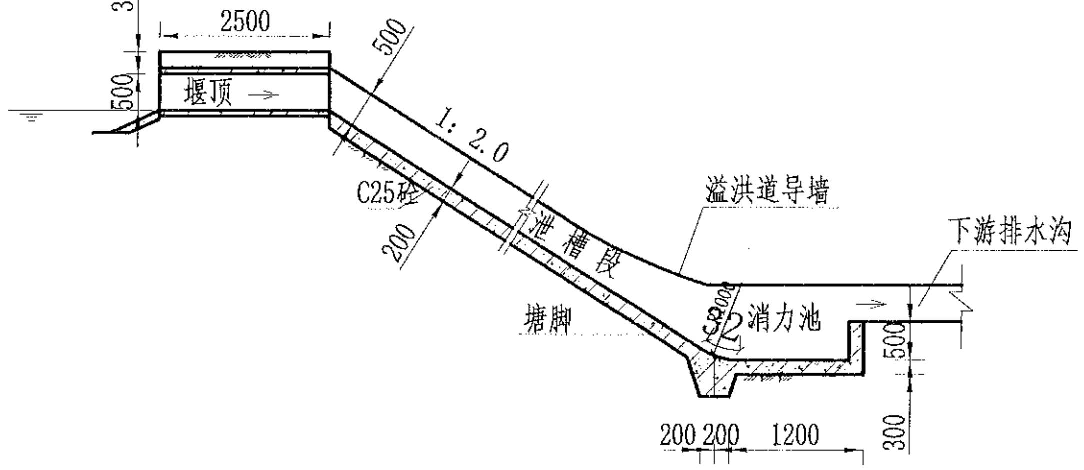


A-A剖面图

1:100

说明：

1、图中尺寸单位为mm,高程单位为m;

2、溢洪道采用C25砼整修;

3、消力井地基承载力要求达到100KPa，如遇软基础，则采用C15毛石砼换填

4、未尽事宜按有关规定规划执行。

| | | | | | | | | | | | | |
|---|---|---|---|---|---|---|---|---|---|---|---|---|
| 中水华创国际工程设计顾问有限公司 建筑 市政 资质证书编号：A261136449 | 审定 | 崔延渊 | 项目负责 | 李卉 | 校对 | 孙宁 | 建设单位 | 湘潭县农业发展服务中心 | 工程名称 湘潭市湘潭县中路铺镇荷塘村高标准农田建设项目（二〇二三年，投融资创新） | 图名 | 溢洪道整修设计图 | 工程号 2023-02 图号 ST-05 |
| | 审核 | 崔延渊 | 专业负责 | 崔延渊 | 设计 | 陈建玉 | | | 子项名称 | | | 图别 水工 日期 2023.06 |

备注：
1、本图尺寸以毫米计，不得以比例量取。
2、施工前应核对现场情况，发现问题及时与设计单位联系。
3、施工时应严格按照相关规范及设计要求进行施工，确保工程质量和安全。
4、如有疑问，请与设计单位联系沟通解决。
5、本图纸仅供本项目施工使用，未经许可不得用于其他项目。

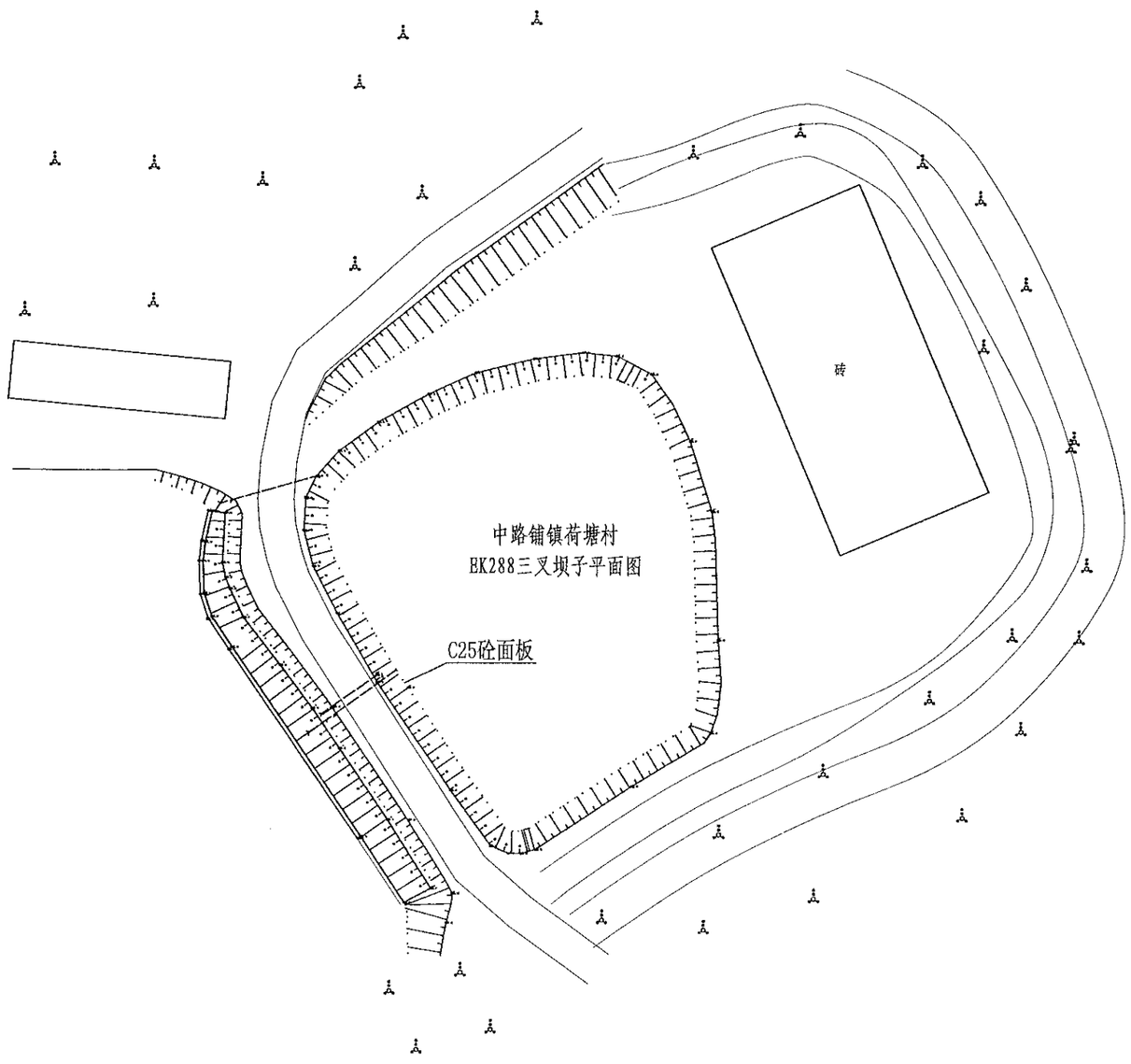


| 序号 | 项目名称 | 单位 | 工程数量 |
|---|---|---|---|
| | EK288三叉坝子 | | |
| 1 | 清淤扩容 | | |
| | 清淤 | $m^3$ | 410 |
| 2 | 塘坝加固 | m | 100 |
| | 清表（表层腐殖土、杂 | $m^2$ | 400 |
| | 土方开挖（就近堆放） | $m^3$ | 180 |
| | 土方回填 | $m^3$ | 88 |
| | 原砼凿除 | $m^3$ | |
| | C25砼堵脚 | $m^3$ | 24 |
| | 碎石垫层 | $m^3$ | 42 |
| | C25砼护坡 | $m^3$ | 42 |
| | 伸缩缝 | $m^2$ | 7.98 |
| | 普通模板制安及拆除 | $m^2$ | 120.84 |
| 3 | 踏步 | 处 | 2 |
| | C25砼踏步 | $m^3$ | 0.6648 |
| | 普通模板制安及拆除 | $m^2$ | 5.7618 |
| 4 | 卧管 | m | 4 |
| | 土方开挖（就近堆放） | $m^3$ | 54 |
| | 土方回填 | $m^3$ | 53.7174 |
| | C20砼垫层 | $m^3$ | 0.461 |
| | C25砼截水环 | $m^3$ | 0.952 |
| | C25砼消力箱 | $m^3$ | 1.128 |
| | C25砼包管 | $m^3$ | 1.7516 |
| | C25砼台阶 | $m^3$ | 0.3324 |
| | DN200PE管 | m | 6 |
| | 普通模板制安及拆除 | $m^2$ | 28.69 |
| | 钢筋制安 | t | 0.126 |
| | 简易闸板 | 套 | 1 |
| 5 | 溢洪道 | m | 6 |
| | 土方开挖（就近堆放） | $m^3$ | 14.19 |
| | 土方回填 | $m^3$ | 4.95 |
| | C25砼底板 | $m^3$ | 0.84 |
| | C25砼侧壁 | $m^3$ | 2.4 |
| | 普通模板制安及拆除 | $m^2$ | 25.2 |
| 6 | 抽水设施 | 项 | 1 |
| | 抽水台班 | 台班 | 3 |
| 7 | 量水设施 | 项 | 1 |
| | 水位尺 | 根 | 4 |
| 8 | 标志牌（300*450瓷砖） | 项 | 1 |
| | 标志牌 | 块 | 1 |


风景园林工程业乙级 农业行业（农业综合开发生态工程、普通林工程）乙级 建材行业（新型建筑材料工程）乙级 冶金行业（冶金矿山工程、金属冶炼工程）乙级 机械行业（物料搬运及仓储专业）乙级
建筑行业（建筑工程、人防工程）乙级 市政行业（道路工程、桥梁工程、给水工程、排水工程、热力工程、环境卫生工程、燃气工程）乙级 公路行业（公路专业）乙级 商物粮行业（食品冷藏运工程）乙级


| | | | | | | | | | | | | | | | | |
|---|---|---|---|---|---|---|---|---|---|---|---|---|---|---|---|---|
| 中水华创国际工程设计顾问有限公司 Zhongshui Huachuang International Engineering Design Consultant Co., Ltd. 建筑 市政 资质证书编号：A261136449 | 审定 | 崔延渊 | | 项目负责 | 李卉 | | 校对 | 孙宁 | | 建设单位 | 湘潭县农业发展服务中心 | 工程名称 | 湘潭市湘潭县中路铺镇荷塘村高标准农田建设项目（二〇二三年，投融资创新） | 图名 | 中路铺镇荷塘村<br>EK288三叉坝子平面设计图 | 工程号 | 2023-02 | 图号 | ST-01 |
| | 审核 | 崔延渊 | | 专业负责 | 崔延渊 | | 设计 | 陈建玉 | | | | 子项名称 | | | | 图别 | 水工 | 日期 | 2023.06 |

备注
1、本图尺寸除注明外，均以mm计。
2、本图适用于湘潭县中路铺镇荷塘村高标准农田建设项目（二〇二三年，投融资创新）。
3、图中坡脚处设C25砼截渗墙深入塘底不小于0.6m，如塘底基础较差，截渗墙下部增设C25砼扩大基础，工程量按实计算。
4、本图适用于土质塘坝，其他特殊土质塘坝及混凝土塘坝除外。
5、本图之图纸中未说明部分详见相关图纸，本图未尽事宜按现行规范执行。

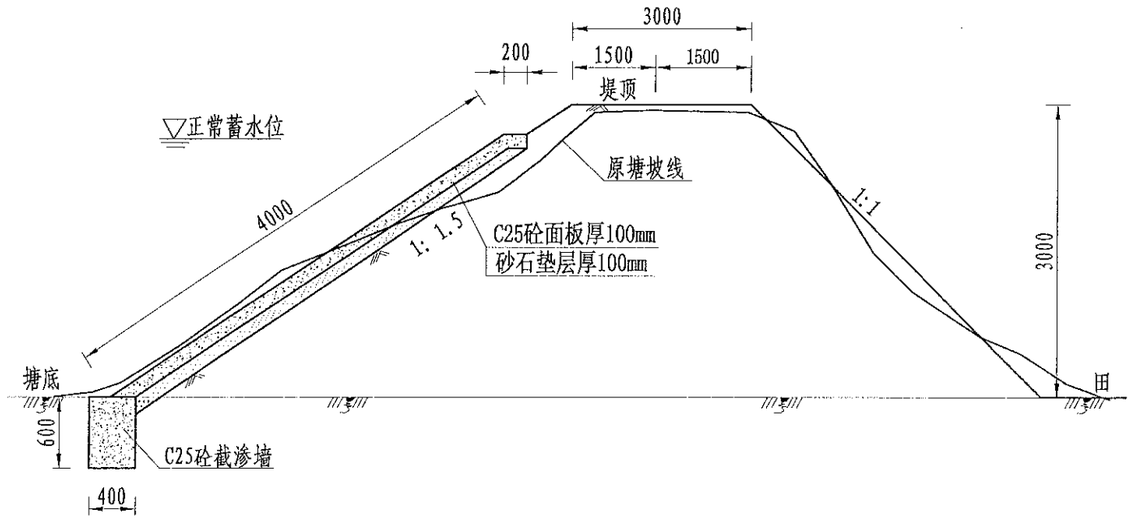


EK288内坡（100m）加固断面图
1:50

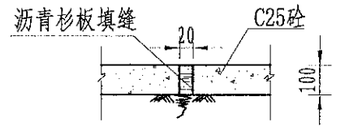


伸缩缝大样图
1:20

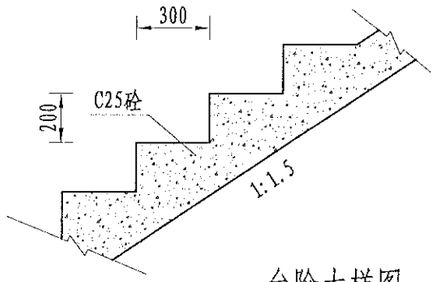


台阶大样图
1:20

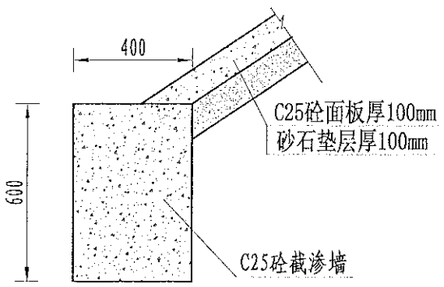


截渗墙大样图
1:20

说明：
1、图中尺寸单位为mm，高程单位为m；
2、大坝内坡采用C25砼防渗；内坡脚处设C25砼截渗墙深入塘底不小于0.6m，如塘底基础较差，截渗墙下部增设C25砼扩大基础，工程量按实计算；
3、C25砼防渗面板每隔5m设置一道伸缩缝，采用沥青木板填缝；
4、为便于管理，内坡设踏步2个；
5、未尽事宜按有关规定规划执行。

| | | | | | | | | | | | | | | | | | |
|---|---|---|---|---|---|---|---|---|---|---|---|---|---|---|---|---|---|
| 中水华创国际工程设计顾问有限公司 Zhongshui Huachuang International Engineering Design Consultant Co., Ltd. 建筑 市政 资质证书编号：A261136449 | 审定 | 崔延渊 | | 项目负责 | 李卉 | | 校对 | 孙宁 | | 建设单位 | 湘潭县农业发展服务中心 | 工程名称 湘潭市湘潭县中路铺镇荷塘村高标准农田建设项目（二〇二三年，投融资创新） | | 图名 | 中路铺镇荷塘村 BK288三叉坝子设计图 | 工程号 | 2023-02 | 图号 | ST-02 |
| | 审核 | 崔延渊 | | 专业负责 | 崔延渊 | | 设计 | 陈建玉 | | | | 子项名称 | | | | 图别 | 水工 | 日期 | 2023.06 |

风景园林工程专业乙级 农业行业（农业综合开发生态工程、普通农田工程）乙级 建材行业（新型建筑材料工程）乙级 冶金行业（冶金矿山工程、金属结构工程）乙级 机械行业（物料搬运及仓储工程）乙级 建筑行业（建筑工程、人防工程）乙级 市政行业（道路工程、桥梁工程、给水工程、排水工程、燃气工程、热力工程、环境卫生工程、城市轨道交通工程）乙级 公路行业（公路专业）乙级 商物粮行业（供应链运营工程）乙级

备注：
1. 本图尺寸以毫米为单位，高程以米为单位。
2. 放水卧管及消力池施工前，应对其地基进行检查，承载力不满足要求时，应进行处理。
3. 放水卧管两侧回填应对称进行，施工时应采取措施防止管道上浮。
4. 砂浆砌筑，其砂浆强度等级应满足设计要求，砌筑时应保证砂浆饱满，灰缝平整，砂浆初凝后不得再次拌和使用。
5. 本图未尽事宜参照国家现行有关规范执行。

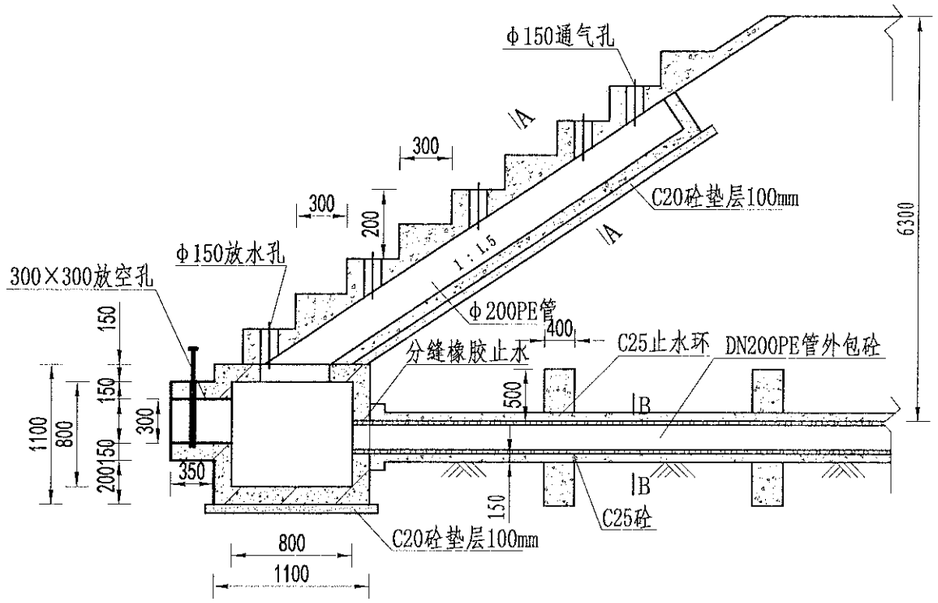


放水卧管纵断面图
1:50

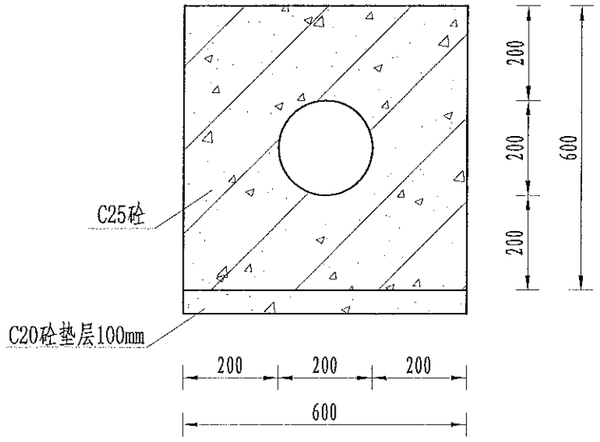


A-A剖面图
1:25

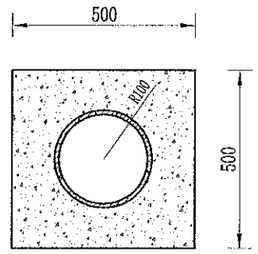


B-B剖面图
1:25

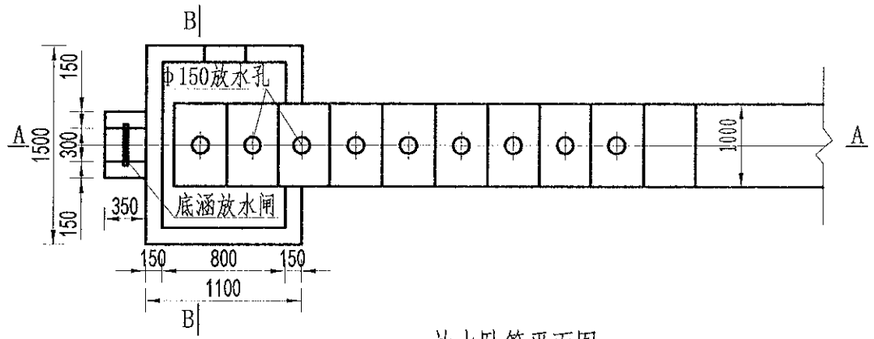


放水卧管平面图
1:50

说明：
1、图中尺寸单位为mm,高程单位为m;
2、混凝土等级：垫层C20，截水墙、放水卧管C25，消力箱C25，输水涵管采用DN200PE管外包砼;
3、消力箱、输水涵管基础以下开挖后采用混凝土回填或打桩至基岩，确保基础稳定;
4、砼截渗墙须伸入不透水层0.3-0.5m;
5、放水消力池施工可做成一次性钢模板，也可按工期施工，先浇筑底部 及边墙，顶部浇砼采用一次性钢模板;
6、要求地基承载力≥150KPa。

| | | | | | | | | | | | | | | | | | |
|---|---|---|---|---|---|---|---|---|---|---|---|---|---|---|---|---|---|
| 中水华创国际工程设计顾问有限公司 Zhongshui Huachuang International Engineering Design Consultant Co., Ltd. 建筑 市政 资质证书编号：A261136449 | 审定 | 崔延渊 | | 项目负责 | 李 卉 | | 校对 | 孙 宁 | | 建设单位 | 湘潭县农业发展服务中心 | 工程名称 湘潭市湘潭县中路铺镇荷塘村高标准农田建设项目（二〇二三年，投融资创新） | | 图名 | 卧管整修设计图 | 工程号 | 2023-02 | 图号 | ST-03 |
| | 审核 | 崔延渊 | | 专业负责 | 崔延渊 | | 设计 | 陈建玉 | | | | 子项名称 | | | | 图别 | 水工 | 日期 | 2023.06 |


风景园林工程专业乙级 农业行业（农业综合开发生态工程、营造林工程）乙级 建材行业（新型建筑材料工程）乙级 冶金行业（冶金矿山工程、金属冶炼工程）乙级 机械行业（物料搬运设备工程）乙级 轻纺行业（制浆工程、造纸工程）乙级 市政行业（道路工程、桥梁工程、给水工程、排水工程、燃气工程、热力工程、环境卫生工程、城市燃气工程）乙级 公路行业（公路专业）乙级

备注
1、本图尺寸除注明外，均以mm计。
2、消力箱及其连接涵洞详见总说明。
3、图中钢筋保护层厚度为35mm，未注明者为35mm，未注明搭接长度为35d，未注明钢筋间距为150mm。
4、消力箱、涵洞等混凝土均采用C25混凝土，垫层采用C20混凝土。
5、本图之混凝土外露棱角均做2×45°倒角，未注明者为20×20。

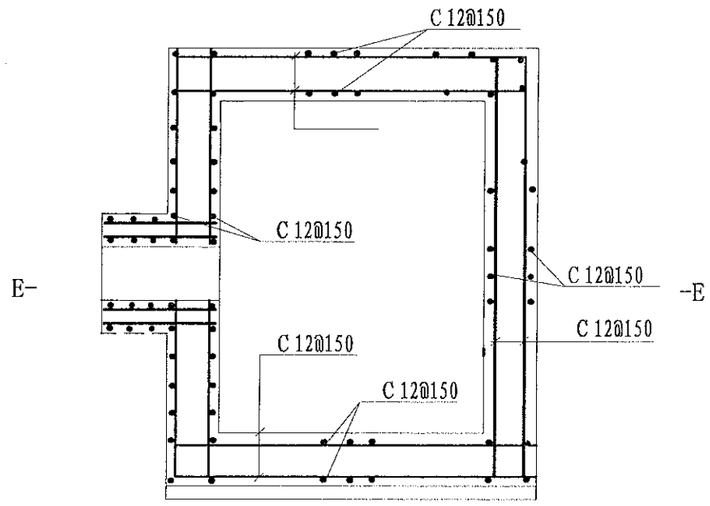


消力箱配筋图
1:50

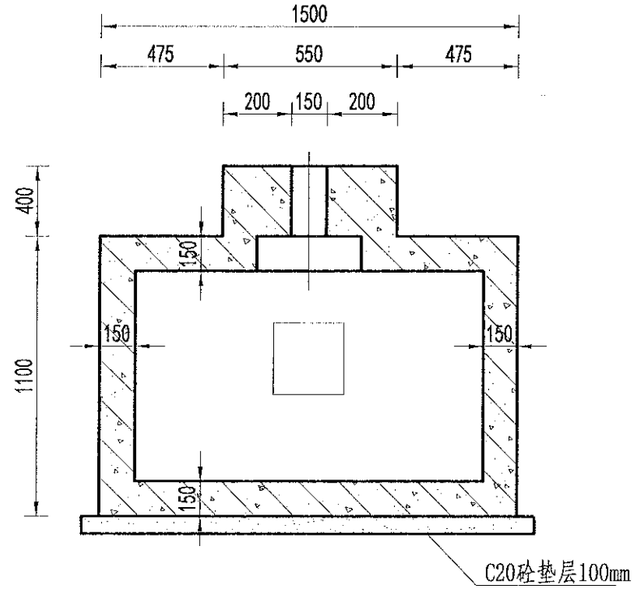


B-B剖面图
1:50

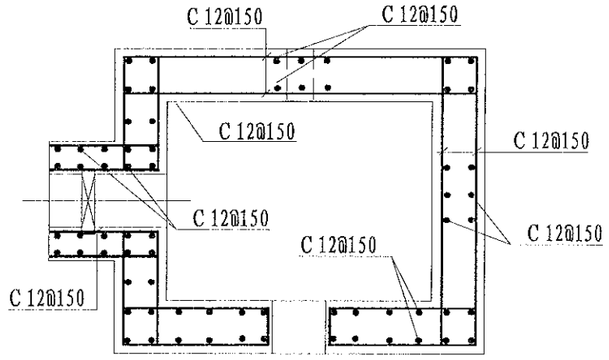


E-E剖面图
1:50

说明：
1、图中尺寸单位为mm,高程单位为m；
2、混凝土等级：涵洞、消力箱C25，垫层C20；
3、钢筋保护层厚度为35mm；
4、钢筋搭接长度：单面焊为10d，双面焊为5d，绑扎为30d，钢筋最小锚固长度不得小于35d；
5、C为Ⅱ级钢筋，孔口处钢筋截断并设弯钩。


风景园林工程专业乙级 农业行业（农业综合开发生态工程、畜牧林工程）乙级 畜牧行业（畜牧建筑结构工程）乙级 冶金行业（冶金矿山工程、金属冶炼工程）乙级 机械行业（物料搬运及冶炼专业）乙级 建筑行业（建筑工程、人防工程）乙级 市政行业（道路工程、桥梁工程、给水工程、排水工程、热力工程、环境卫生工程、城市燃气工程）乙级 公路行业（公路专业）乙级 商物粮行业（成品储运工程）乙级


| | | | | | | | | | | | | | | | |
|---|---|---|---|---|---|---|---|---|---|---|---|---|---|---|---|
| 中水华创国际工程设计顾问有限公司 Zhongshui Huachuang International Engineering Design Consultant Co., Ltd. 建筑 市政 资质证书编号：A261136449 | 审定 | 崔延渊 | | 项目负责 | 李卉 | | 校对 | 孙宁 | | 建设单位 | 湘潭县农业发展服务中心 | 工程名称 湘潭市湘潭县中路铺镇荷塘村高标准农田建设项目（二〇二三年，投融资创新） | 图名 | 卧管整修配筋图 | 工程号 | 2023-02 | 图号 | ST-04 |
| | 审核 | 崔延渊 | | 专业负责 | 崔延渊 | | 设计 | 陈建玉 | | | | 子项名称 | | | 图别 | 水工 | 日期 | 2023.06 |

注：
1、本图尺寸以毫米计，高程以米计。
2、溢洪道采用C25砼整修。
3、消力井地基承载力要求达到100KPa，如遇软基础，则采用C15毛石砼换填。
4、未尽事宜按有关规定规划执行。
5、本图之图纸不允许他用（复制、盗用、未经本人同意修改、转让、用于本人承担项目以外的项目）由此造成的一切后果，本人承担法律责任及赔偿责任。

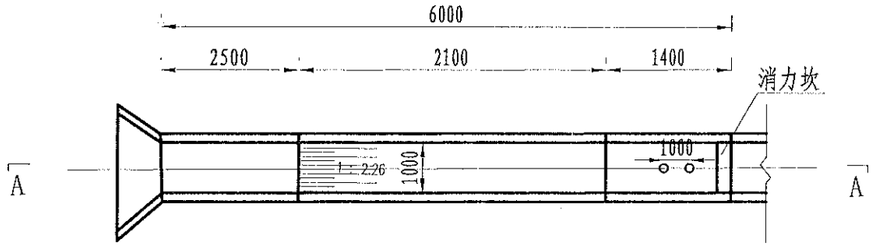


溢洪道平面布置图
1:100

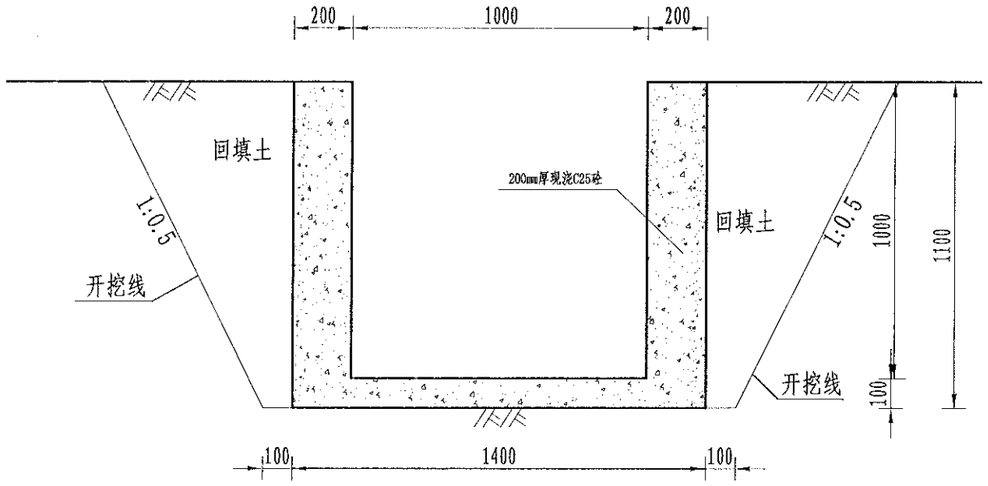


溢洪道平面布置图
1:20

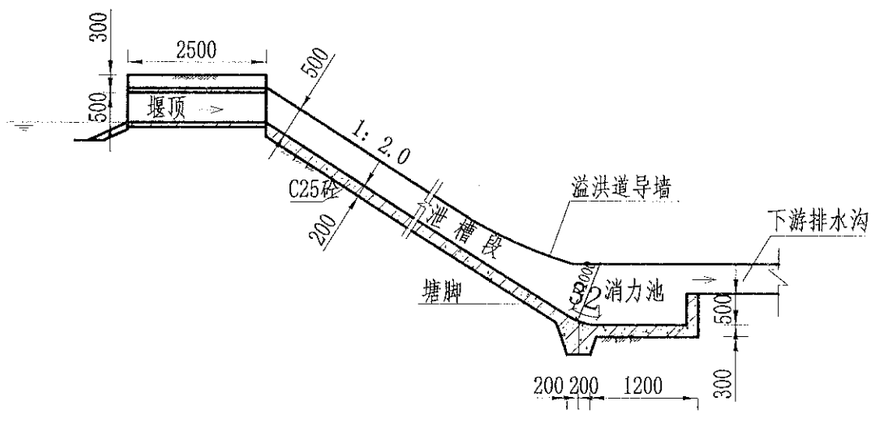


A-A剖面图
1:100

说明：
1、图中尺寸单位为mm,高程单位为m；
2、溢洪道采用C25砼整修；
3、消力井地基承载力要求达到100KPa，如遇软基础，则采用C15毛石砼换填
4、未尽事宜按有关规定规划执行。

| | | | | | | | | | | | | | | | | | |
|---|---|---|---|---|---|---|---|---|---|---|---|---|---|---|---|---|---|
| 中水华创国际工程设计顾问有限公司 Zhongshui Huachuang International Engineering Design Consultant Co., Ltd. 建筑 市政 资质证书编号：A261136449 | 审定 | 崔延渊 | | 项目负责 | 李卉 | | 校对 | 孙宁 | | 建设单位 | 湘潭县农业发展服务中心 | 工程名称 | 湘潭市湘潭县中路铺镇荷塘村高标准农田建设项目（二〇二三年，按融资创新） | 图名 | 溢洪道整修设计图 | 工程号 | 2023-02 | 图号 | ST-05 |
| | 审核 | 崔延渊 | | 专业负责 | 崔延渊 | | 设计 | 陈建玉 | | | | 子项名称 | | | | 图别 | 水工 | 日期 | 2023.06 |

风景园林工程业乙级 农业行业（农业综合开发生态工程、营造林工程）乙级 林业行业（森林经营林产品采运工程、营造林工程）乙级 水利行业（水土保持工程、水利水电工程、水文水资源工程、水库枢纽工程）乙级 冶金行业（冶金矿山工程、金属冶炼工程）乙级 机械行业（物料搬运及仓储专业）乙级 电子行业（电子工程专业）乙级 轻纺行业（制糖工程、发酵工程）乙级 市政行业（道路工程、桥梁工程、给水工程、排水工程、燃气工程、热力工程、环境卫生工程、城市轨道交通工程）乙级 公路行业（公路专业）乙级 港口与航道行业（港口工程、航道工程）乙级 铁路行业（铁道电务工程、铁道通信工程）乙级 民航行业（机场目视助航工程）乙级 通信工程（有线、无线、卫星通信工程）乙级 广电行业（广播电视工程）乙级 电力行业（输变电工程）乙级 建筑行业（建筑工程）甲级 建筑智能化工程设计与施工一体化资质

备注
1. 本图尺寸除注明外，均以m计。
2. 本图为EK289劣坡塘的平面图。
3. 图中标注的高程为现状高程，本工程施工前开挖清淤至设计高程，并将淤泥外运至指定弃土场。
4. 施工前，应对塘坝及周边进行详细勘察，如发现与设计不符，应及时与设计单位联系，调整设计方案。
5. 本工程施工过程中应加强安全管理，确保施工安全。

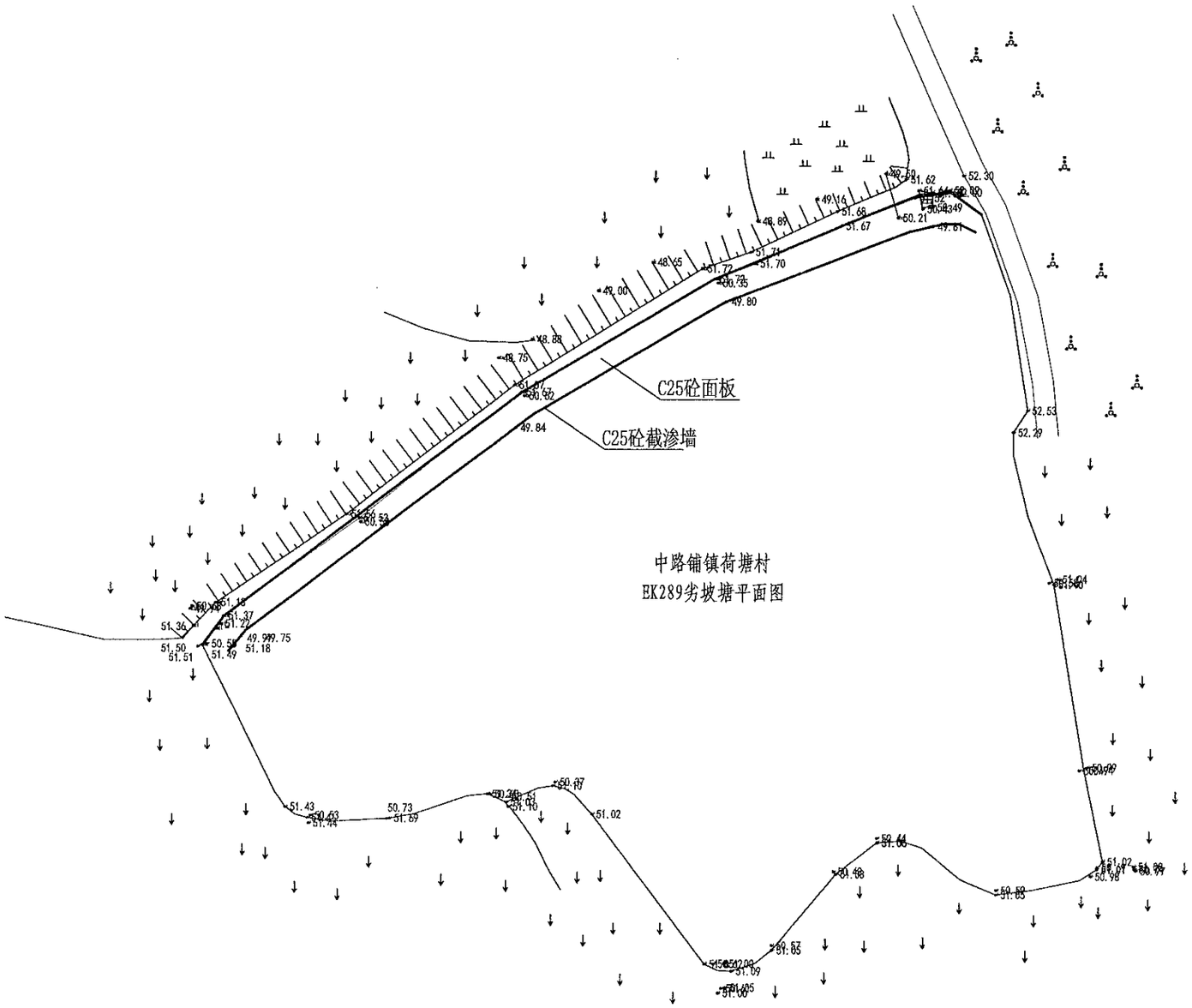


中路铺镇荷塘村
EK289劣坡塘平面图

| 序号 | 项目名称 | 单位 | 工程数量 |
|---|---|---|---|
| | EK289劣坡塘（L=85m， | | |
| 1 | 清淤扩容 | | |
| | 清淤 | $m^3$ | 380 |
| 2 | 塘坝加固 | m | 85 |
| | 清表（表层腐殖土、杂 | $m^2$ | 212.5 |
| | 土方开挖（就近堆放） | $m^3$ | 114.75 |
| | 土方回填 | $m^3$ | 49.3 |
| | 原砼凿除 | $m^3$ | 17 |
| | C25砼堵脚 | $m^3$ | 20.4 |
| | 碎石垫层 | $m^3$ | 22.95 |
| | C25砼护坡 | $m^3$ | 22.95 |
| | 伸缩缝 | $m^2$ | 4.32 |
| | 普通模板制安及拆除 | $m^2$ | 102 |
| 3 | 踏步 | 处 | 2 |
| | C25砼踏步 | $m^3$ | 0.4155 |
| | 普通模板制安及拆除 | $m^2$ | 3.6011 |
| 4 | 卧管 | m | 2.5 |
| | 土方开挖（就近堆放） | $m^3$ | 33.75 |
| | 土方回填 | $m^3$ | 33.5734 |
| | C20砼垫层 | $m^3$ | 0.371 |
| | C25砼截水环 | $m^3$ | 0.952 |
| | C25砼消力箱 | $m^3$ | 1.128 |
| | C25砼包管 | $m^3$ | 1.368 |
| | C25砼台阶 | $m^3$ | 0.2078 |
| | DN200PE管 | m | 5 |
| | 普通模板制安及拆除 | $m^2$ | 26.01 |
| | 钢筋制安 | t | 0.126 |
| | 简易闸板 | 套 | 1 |
| 5 | 溢洪道 | m | 6 |
| | 土方开挖（就近堆放） | $m^3$ | 14.19 |
| | 土方回填 | $m^3$ | 4.95 |
| | C25砼底板 | $m^3$ | 0.84 |
| | C25砼侧壁 | $m^3$ | 2.4 |
| | 普通模板制安及拆除 | $m^2$ | 25.2 |
| 6 | 抽水设施 | 项 | 1 |
| | 抽水台班 | 台班 | 4 |
| 7 | 量水设施 | 项 | 1 |
| | 水位尺 | 根 | 3 |
| 8 | 标志牌（300*450瓷砖） | 项 | 1 |
| | 标志牌 | 块 | 1 |


风景园林工程乙级 农业行业（农业综合开发生态工程、营建林工程）乙级 建材行业（建筑建筑材料工程）乙级 冶金行业（冶金矿山工程、金属冶炼工程）乙级 机械行业（装备制造业（铸造工程、锻压工程、人防工程）乙级 市政行业（道路工程、桥梁工程、给水工程、排水工程、热力工程、环境卫生工程、城市燃气工程）乙级 公路行业（公路专业）乙级


| | | | | | | | | | | | | | | | |
|---|---|---|---|---|---|---|---|---|---|---|---|---|---|---|---|
| 中水华创国际工程设计顾问有限公司 Zhongshui Huachuang International Engineering Design Consultant Co., Ltd 建筑 市政 资质证书编号：A261136449 | 审定 | 崔延渊 | | 项目负责 | 李卉 | | 校对 | 孙宁 | | 建设单位 | 湘潭县农业发展服务中心 | 工程名称 湘潭市湘潭县中路铺镇荷塘村高标准农田建设项目（二〇二三年，投融资创新） | 图名 | 中路铺镇荷塘村 EK289劣坡塘平面设计图 | 工程号 2023-02 | 图号 ST-01 |
| | 审核 | 崔延渊 | | 专业负责 | 崔延渊 | | 设计 | 陈建玉 | | | | 子项名称 | | | 图别 水工 | 日期 2023.06 |

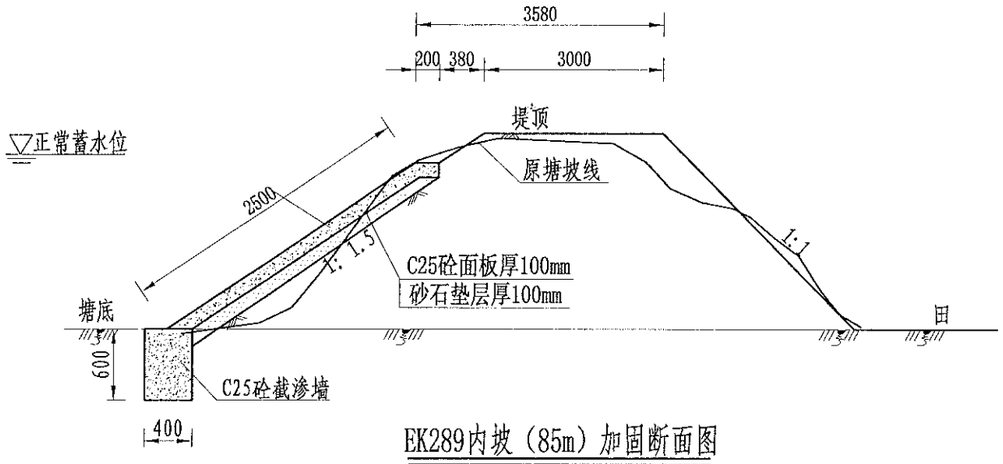


EK289内坡（85m）加固断面图

1:50

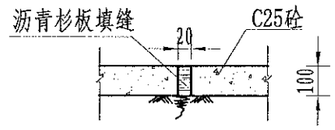


伸缩缝大样图

1:20

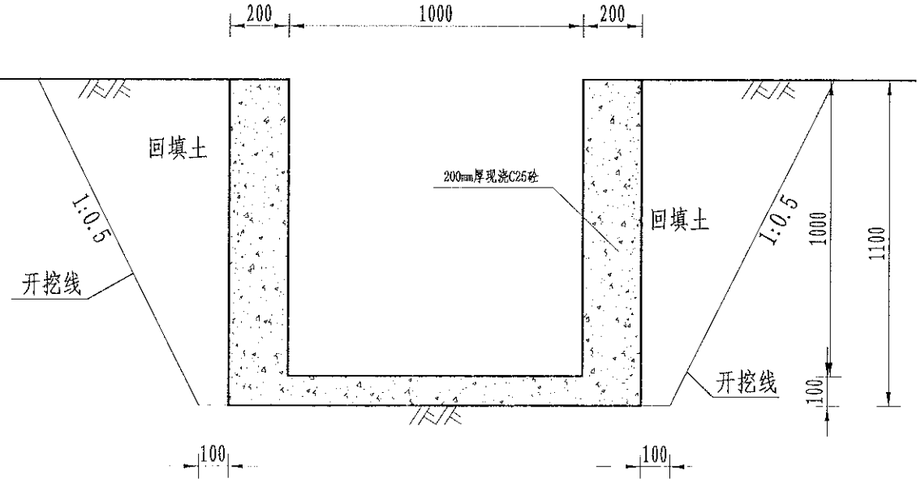


溢洪口断面设计图

1:20

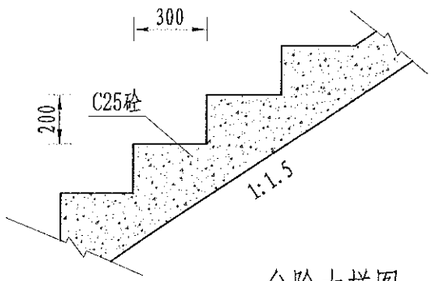


台阶大样图

1:20

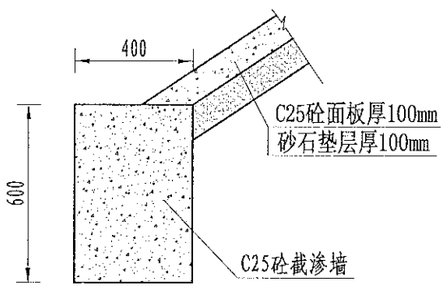


截渗墙大样图

1:20

说明:

1、图中尺寸单位为mm,高程单位为m;

2、大坝内坡采用C25砼防渗；内坡脚处设C25砼截渗墙深入塘底不小于0.6m，如塘底基础较差，截渗墙下部增设C25砼扩大基础，工程量按实计算;

3、C25砼防渗面板每隔5m设置一道伸缩缝，采用沥青木板填缝;

4、为便于管理，内坡设踏步2个;

5、未尽事宜按有关规定规划执行。

| | | | | | | | | | | | | | | | | | |
|---|---|---|---|---|---|---|---|---|---|---|---|---|---|---|---|---|---|
| 中水华创国际工程设计顾问有限公司 Zhongshui Huachuang International Engineering Design Consultant Co., Ltd 建筑 市政 资质证书编号: A261136449 | 审定 | 崔延渊 | | 项目负责 | 李卉 | | 校对 | 孙宁 | | 建设单位 | 湘潭县农业发展服务中心 | 工程名称 湘潭市湘潭县中路铺镇荷塘村高标准农田建设项目（二〇二三年，投融资创新） | 图名 | 中路铺镇荷塘村 EK289劣坡塘设计图 | 工程号 | 2023-02 | 图号 | ST-02 |
| | 审核 | 崔延渊 | | 专业负责 | 崔延渊 | | 设计 | 陈建玉 | | | | 子项名称 | | | 图别 | 水工 | 日期 | 2023.06 |

备注
1、本图尺寸除注明外，均以mm计。
2、放水孔口处设置拦污栅，过流面设置护网，过流面设置护栏。
3、施工前应做好场地排水措施，施工期间应保持场地干燥，土石方开挖后应及时回填，避免长时间暴露。
4、放水前，应对水质进行检测，确保水质符合灌溉要求，并设置临时警示标志。
5、施工完成后应对场地进行清理，恢复地表植被，确保生态环境不受破坏。

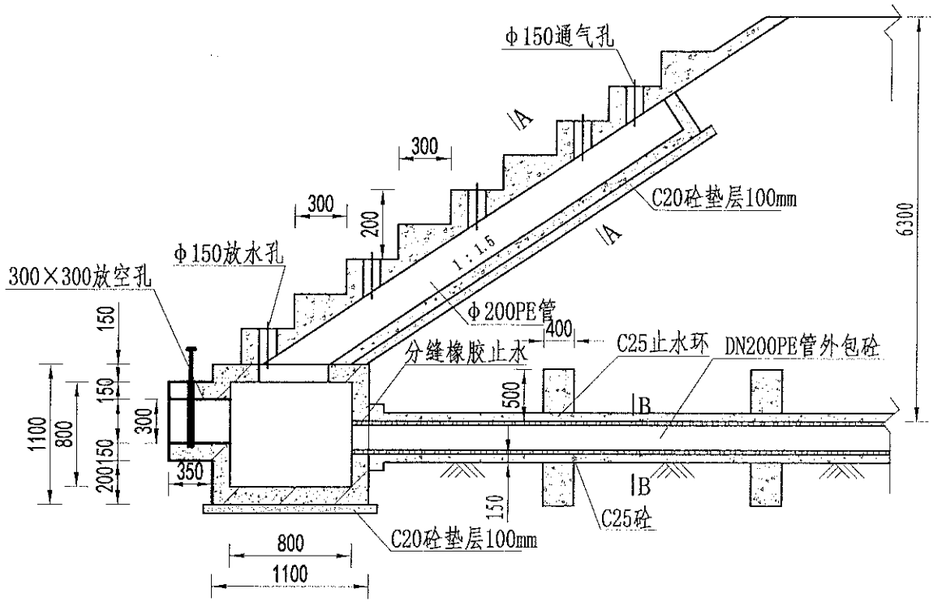


放水卧管纵断面图
1:50

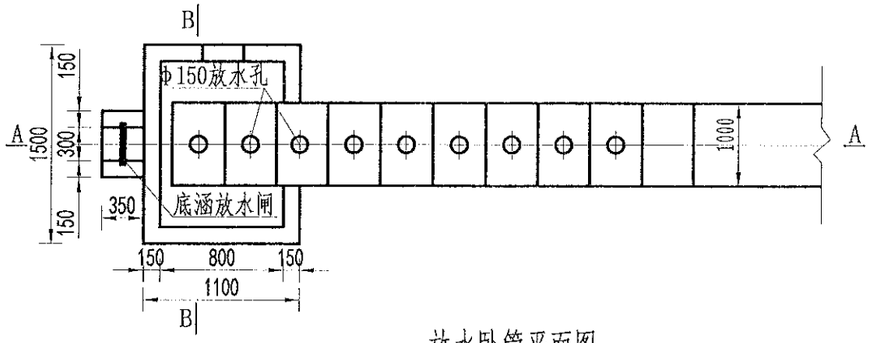


放水卧管平面图
1:50

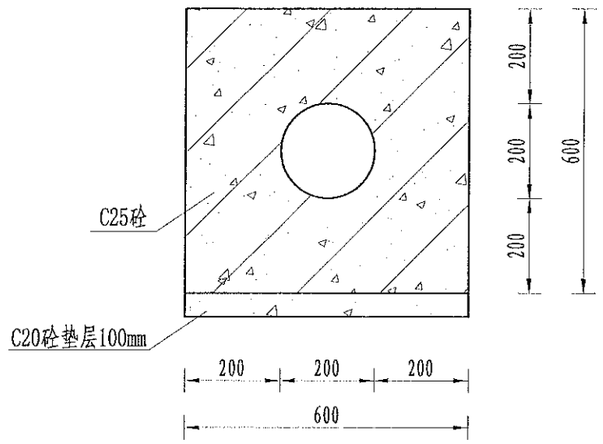


A-A剖面图
1:25

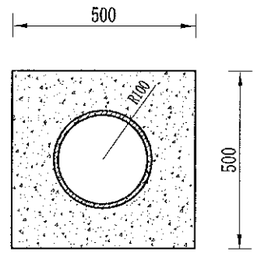


B-B剖面图
1:25

说明：
1、图中尺寸单位为mm,高程单位为m;
2、混凝土等级：垫层C20，截水墙、放水卧管C25，消力箱C25，输水涵管采用DN200PE管外包砼；
3、消力箱、输水涵管基础以下开挖后采用混凝土回填或打桩至基岩，确保基础稳定；
4、砼截渗墙须伸入不透水层0.3-0.5m;
5、放水消力池施工可做成一次性钢模板，也可按工期施工，先浇筑底部 及边墙，顶部浇砼采用一次性钢模板；
6、要求地基承载力≥150KPa。

风景园林工程专业乙级 农业行业（农业综合开发生态工程 种植业工程）乙级 林业行业（森林资源资产评估 营造林工程）乙级 畜牧行业（畜禽养殖场建设工程）乙级 冶金行业（冶金矿山工程 金属冶炼工程）乙级 机械行业（物料搬运设备工程）乙级 建筑行业（建筑工程 人防工程）乙级 市政行业（道路工程 桥梁工程 给水工程 排水工程 热力工程 环境卫生工程 城市燃气工程）乙级 公路行业（公路专业）乙级 商物粮行业（成品油储运工程）乙级

| | | | | | | | | | | | | | | | | |
|---|---|---|---|---|---|---|---|---|---|---|---|---|---|---|---|---|
| 中水华创国际工程设计顾问有限公司 Zhongshui Huachuang International Engineering Design Consultant Co., Ltd. 建筑 市政 资质证书编号：A261136449 | 审定 | 崔延渊 | | 项目负责 | 李卉 | | 校对 | 孙宁 | | 建设单位 | 湘潭县农业发展服务中心 | 工程名称 湘潭市湘潭县中路铺镇荷塘村高标准农田建设项目（二〇二三年，投融资创新） | 图名 | 卧管整修设计图 | 工程号 | 2023-02 | 图号 | ST-03 |
| | 审核 | 崔延渊 | | 专业负责 | 崔延渊 | | 设计 | 陈建玉 | | | | 子项名称 | | | 图别 | 水工 | 日期 | 2023.06 |

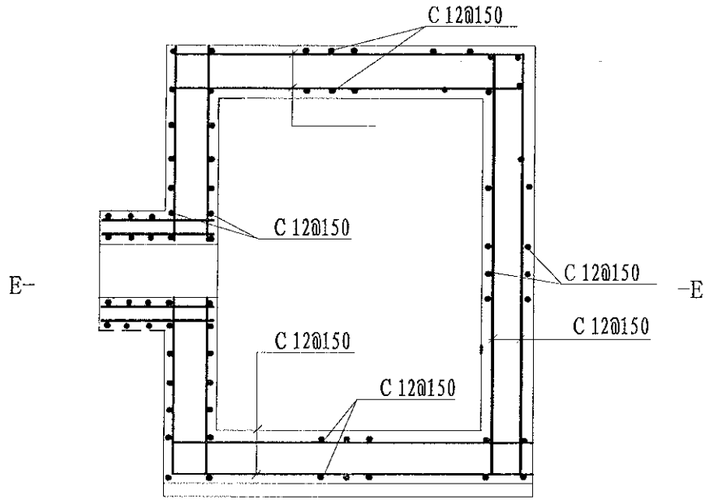


消力箱配筋图

1:50

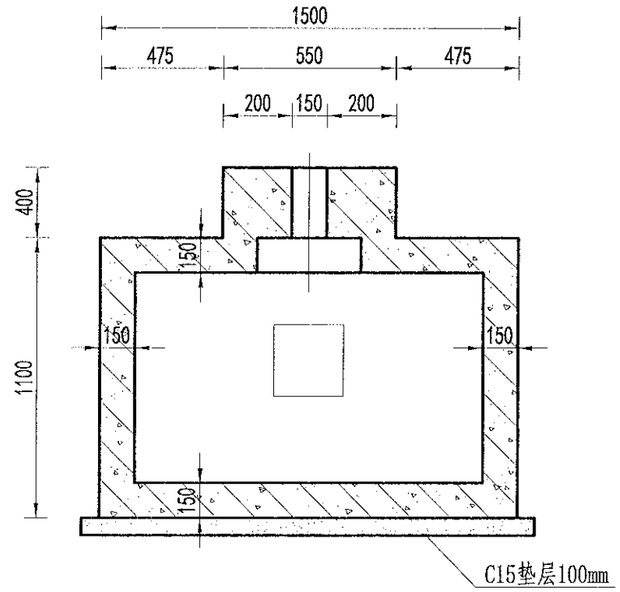


B-B剖面图

1:50

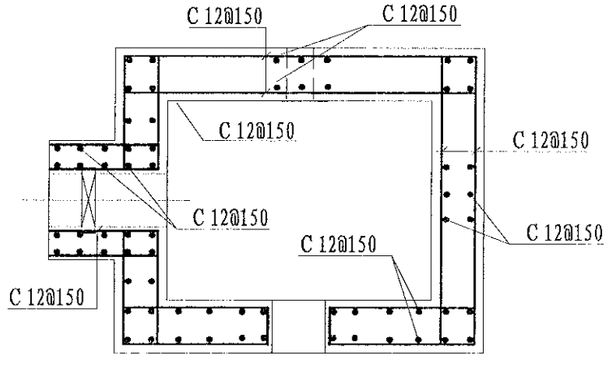


E-E剖面图

1:50

说明：

1、图中尺寸单位为mm,高程单位为m;

2、混凝土等级：涵洞、消力箱C25，垫层C20;

3、钢筋保护层厚度为35mm;

4、钢筋搭接长度：单面焊为10d，双面焊为5d，绑扎为30d，钢筋最小锚固长度不得小于35d;

5、C为Ⅱ级钢筋，孔口处钢筋截断并设弯钩。

| | | | | | | | | | | | | | | | | | | |
|---|---|---|---|---|---|---|---|---|---|---|---|---|---|---|---|---|---|---|
| 中水华创国际工程设计顾问有限公司 Zhongshui Huachuang International Engineering Design Consultant Co., Ltd. 建筑 市政 资质证书编号：A261136449 | 审定 | 崔延渊 | | 项目负责 | 李卉 | | 校对 | 孙宁 | | 建设单位 | 湘潭县农业发展服务中心 | 工程名称 | 湘潭市湘潭县中路铺镇荷塘村高标准农田建设项目（二0二三年，按融资创新） | 图名 | 卧管整修配筋图 | 工程号 | 2023-02 | 图号 | ST-04 |
| | 审核 | 崔延渊 | | 专业负责 | 崔延渊 | | 设计 | 陈建玉 | | | | 子项名称 | | | | 图别 | 水工 | 日期 | 2023.06 |


注：1、本图尺寸以毫米为单位，不标注的除外。
2、混凝土及砂浆强度等级详见设计说明，卫生间地面防水层应向地漏方向找坡，不得有倒泛水和积水现象。
3、图纸会审前，应对图纸进行认真审查，发现问题及时向设计单位提出，并协商解决。
4、其他说明：本图未尽事宜详见设计说明及相关规范和标准图集，对图纸有疑问时，应及时向设计单位提出，以便及时解决。
5、本图之设计内容仅限施工设计阶段，不适用于施工图设计阶段。

备

风景园林工程专业乙级 农业行业（农业综合开发土地、种植林工程）乙级 建材行业（建筑装饰材料工程）乙级 冶金行业（冶金矿山工程、金属冶炼工程）乙级 机械行业（物料搬运及仓储专业）乙级
建筑行业（建筑工程、人防工程）乙级 市政行业（道路工程、桥梁工程、给水工程、热力工程、环境卫生工程、城市燃气工程）乙级 公路行业（公路专业）乙级 商物粮行业（成品油储运工程）乙级

备注
1、本图尺寸除注明外，均以mm计。
2、溢洪道采用C25砼整修。
3、消力井地基承载力要求达到100KPa，如遇软基础，则采用C15毛石砼换填。
4、未尽事宜按有关规定规划执行。
5、未标注的钢筋混凝土梁柱拆解后利用，未标注的钢筋混凝土构件，未经处理不得利用。

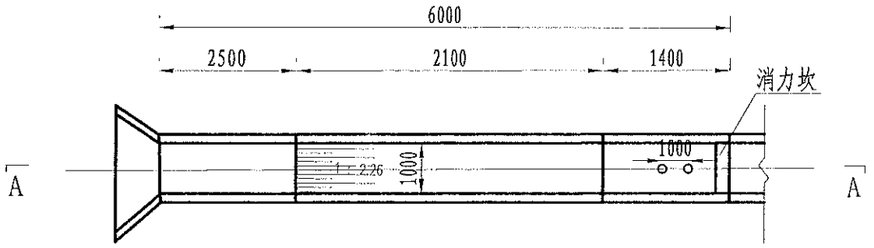


溢洪道平面布置图
1:100

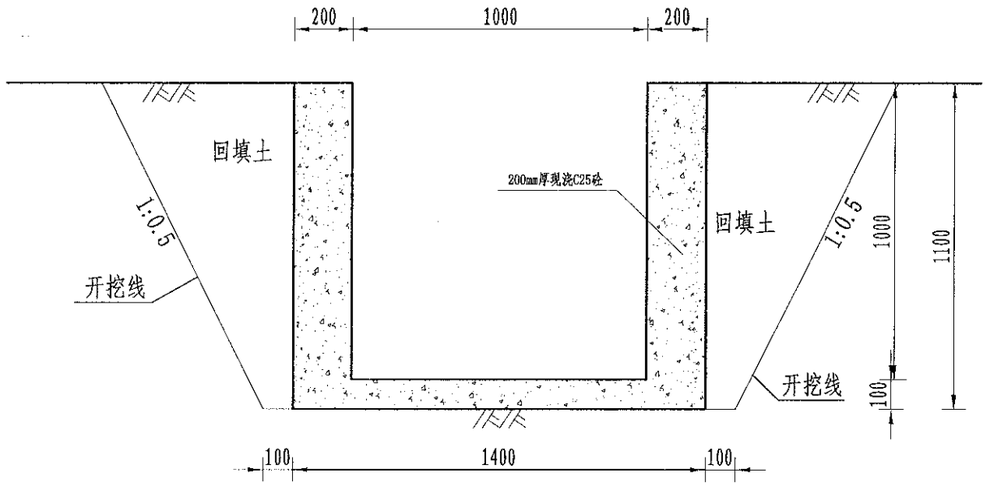


溢洪道平面布置图
1:20

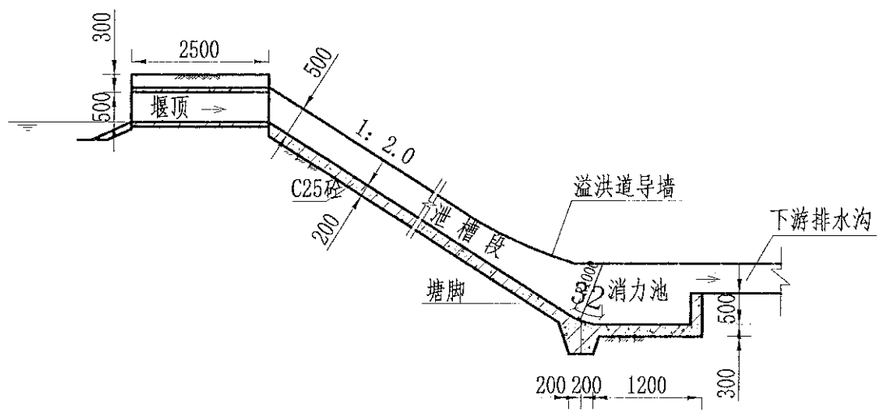


A-A剖面图
1:100

说明：
1、图中尺寸单位为mm,高程单位为m；
2、溢洪道采用C25砼整修；
3、消力井地基承载力要求达到100KPa，如遇软基础，则采用C15毛石砼换填
4、未尽事宜按有关规定规划执行。

| | | | | | | | | | | | | | | | | | |
|---|---|---|---|---|---|---|---|---|---|---|---|---|---|---|---|---|---|
| 中水华创国际工程设计顾问有限公司 Zhongshui Huachuang International Engineering Design Consultant Co., Ltd. 建筑 市政 资质证书编号：A261136449 | 审定 | 崔延渊 | | 项目负责 | 李卉 | | 校对 | 孙宁 | | 建设单位 | 湘潭县农业发展服务中心 | 工程名称 湘潭市湘潭县中路铺镇荷塘村高标准农田建设项目（二0二三年，设融资创新） | | 图名 | 溢洪道整修设计图 | 工程号 | 2023-02 | 图号 | ST-05 |
| | 审核 | 崔延渊 | | 专业负责 | 崔延渊 | | 设计 | 陈建玉 | | | | 子项名称 | | | | 图别 | 水工 | 日期 | 2023.06 |

风景园林工程专业乙级 农业行业（农业综合开发生态工程、种植业工程）乙级 建材行业（建筑建筑材料工程）乙级 冶金行业（冶金矿山工程、金属冶炼工程）乙级 机械行业（物料搬运及仓储专业）乙级 建筑行业（建筑工程）乙级 市政行业（道路工程、桥梁工程、给水工程、排水工程、热力工程、环境卫生工程、城市燃气工程）乙级 公路行业（公路专业）乙级 商物流行业（成品油储运工程）乙级

备注：
1. 本图尺寸以m计，高程以m计。
2. 现状地形及高程依据实测成果，引测高程系统。
3. 图纸坐标系统采用独立坐标系，施工前应对坐标点进行复核，如发现坐标点有误或不符，应及时通知设计单位。
4. 放样时，所有坐标点与高程应按设计图纸要求进行放样测量，并妥善保护好记点，及时复测校核。
5. 本图未尽事宜参照国家现行有关规范、标准执行，施工单位应严格按照设计图纸施工，施工中如有疑问，及时与设计单位沟通。

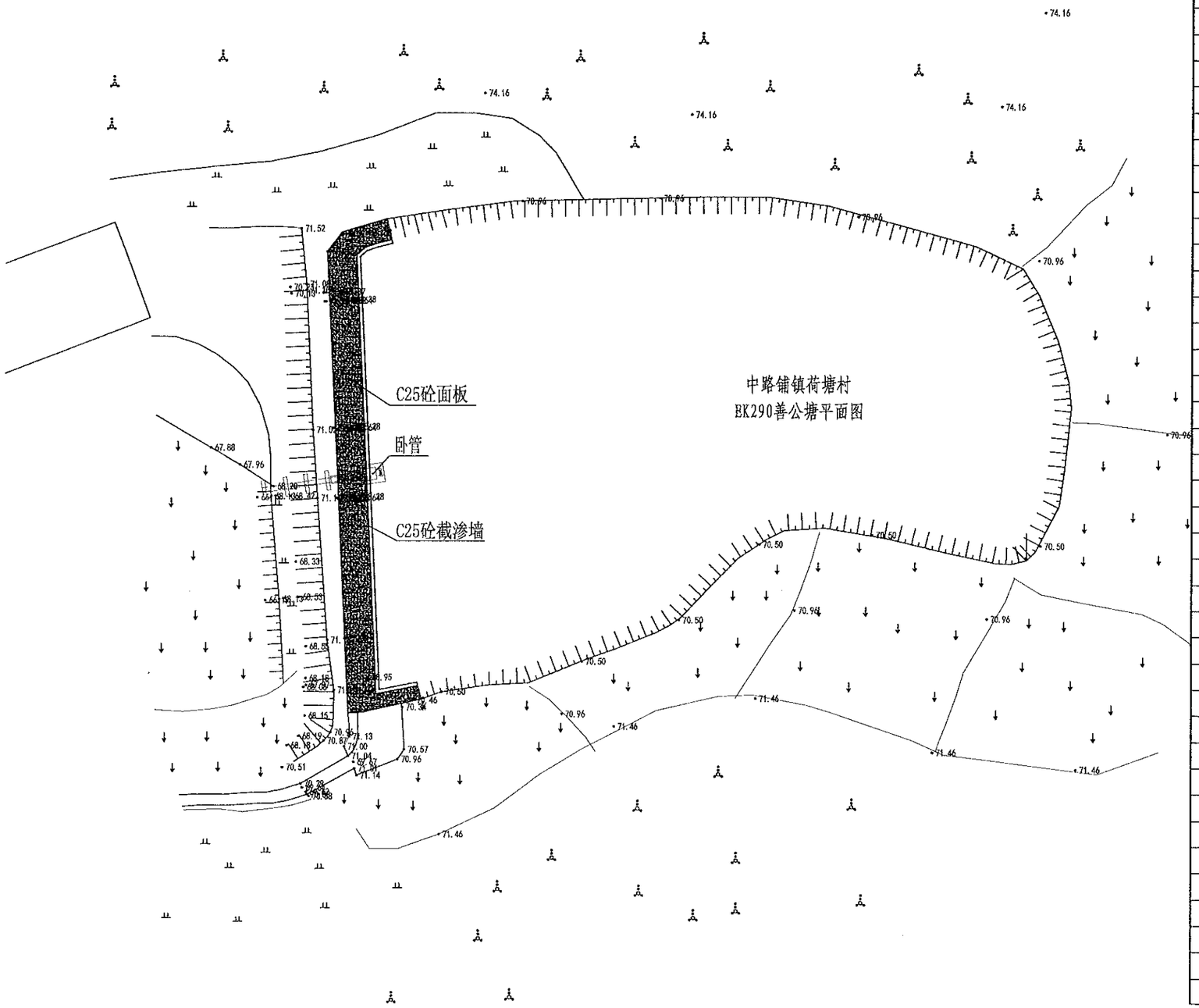


| 序号 | 项目名称 | 单位 | 工程数量 |
|---|---|---|---|
| | EK290善公塘（L=70m， | | |
| 1 | 清淤扩容 | | |
| | 清淤 | $m^3$ | 530 |
| 2 | 塘坝加固 | m | 70 |
| | 清表（表层腐殖土、杂 | $m^2$ | 245 |
| | 土方开挖（就近堆放） | $m^3$ | 115.5 |
| | 土方回填 | $m^3$ | 54.6 |
| | 原砼凿除 | $m^3$ | 19.6 |
| | C25砼堵脚 | $m^3$ | 16.8 |
| | 碎石垫层 | $m^3$ | 25.9 |
| | C25砼护坡 | $m^3$ | 25.9 |
| | 伸缩缝 | $m^2$ | 4.81 |
| | 普通模板制安及拆除 | $m^2$ | 84.7 |
| 3 | 踏步 | 处 | 2 |
| | C25砼踏步 | $m^3$ | 0.5817 |
| | 普通模板制安及拆除 | $m^2$ | 5.0416 |
| 4 | 卧管 | m | 4 |
| | 土方开挖（就近堆放） | $m^3$ | 54 |
| | 土方回填 | $m^3$ | 53.7174 |
| | C20砼垫层 | $m^3$ | 0.461 |
| | C25砼截水环 | $m^3$ | 0.952 |
| | C25砼消力箱 | $m^3$ | 1.128 |
| | C25砼包管 | $m^3$ | 1.7516 |
| | C25砼台阶 | $m^3$ | 0.3324 |
| | HN200PE管 | m | 6 |
| | 普通模板制安及拆除 | $m^2$ | 28.69 |
| | 钢筋制安 | t | 0.126 |
| | 简易闸板 | 套 | 1 |
| 5 | 溢洪道 | m | 8 |
| | 土方开挖（就近堆放） | $m^3$ | 18.92 |
| | 土方回填 | $m^3$ | 6.6 |
| | C25砼底板 | $m^3$ | 1.12 |
| | C25砼侧壁 | $m^3$ | 3.2 |
| | 普通模板制安及拆除 | $m^2$ | 33.6 |
| 6 | 抽水设施 | 项 | 1 |
| | 抽水台班 | 台班 | 3 |
| 7 | 量水设施 | 项 | 1 |
| | 水位尺 | 根 | 4 |
| 8 | 标志牌（300*150瓷砖） | 项 | 1 |
| | 标志牌 | 块 | 1 |


风景园林工程乙级 农业行业（农业综合开发生态工程、营造林工程）乙级 建材行业（建筑建筑材料工程）乙级 冶金行业（冶金矿山工程、金属冶炼工程）乙级 机械行业（物料搬运与仓储专业）乙级
建筑行业（建筑工程、人防工程）乙级 市政行业（道路工程、桥梁工程、给水工程、排水工程、热力工程、环境卫生工程、城市燃气工程）乙级 公路行业（公路专业）乙级 商物粮行业（成套储运工程）乙级


| | | | | | | | | | | | | | | | |
|---|---|---|---|---|---|---|---|---|---|---|---|---|---|---|---|
| 中水华创国际工程设计股份有限公司 Zhongshui Huachuang International Engineering Design Consultant Co., Ltd. 建筑 市政 资质证书编号：A261136449 | 审定 | 崔延渊 | | 项目负责 | 李卉 | | 校对 | 孙宁 | | 建设单位 | 湘潭县农业发展服务中心 | 工程名称 湘潭市湘潭县中路铺镇荷塘村高标准农田建设项目（二〇二三年，投融资创新） | 图名 | 中路铺镇荷塘村<br>EK290善公塘平面设计图 | 工程号 2023-02 | 图号 ST-01 |
| | 审核 | 崔延渊 | | 专业负责 | 崔延渊 | | 设计 | 陈建玉 | | | | 子项名称 | | | 图别 水工 | 日期 2023.06 |

备注：
1. 本图尺寸以毫米计，高程以米计。
2. 本图适用于中路铺镇荷塘村EK290善公塘大坝加固工程。
3. 施工前应核对现场实际情况，如发现与设计不符，应及时报告设计单位，经确认后方可施工。
4. 施工时，应做好安全防护措施，确保人员和设备安全。
5. 本图未尽事宜，应按现行有关规范、规程执行。

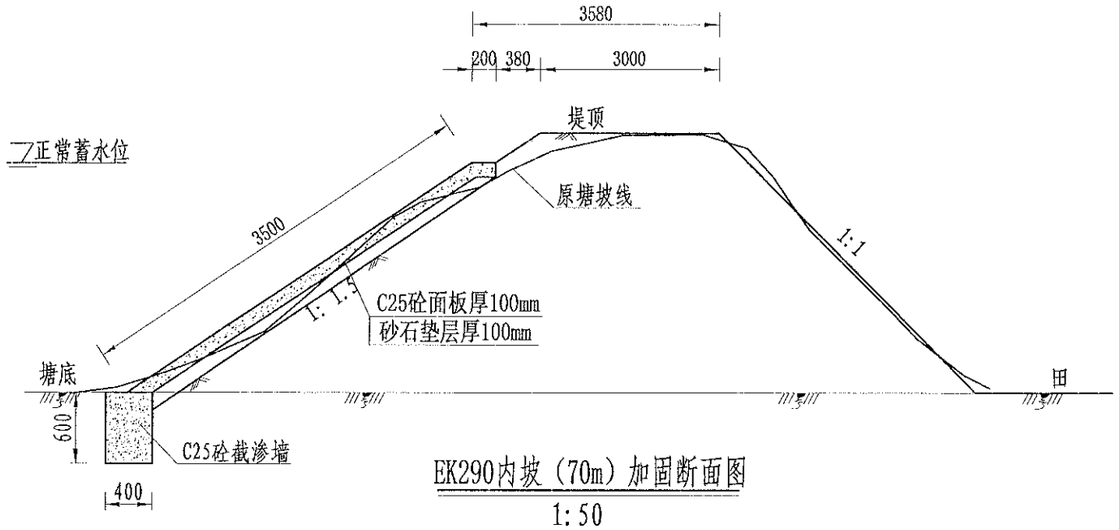


EK290内坡（70m）加固断面图

1:50

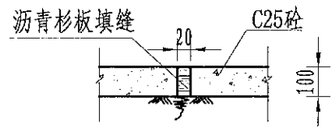


伸缩缝大样图

1:20

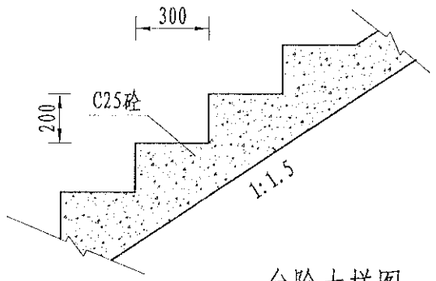


台阶大样图

1:20

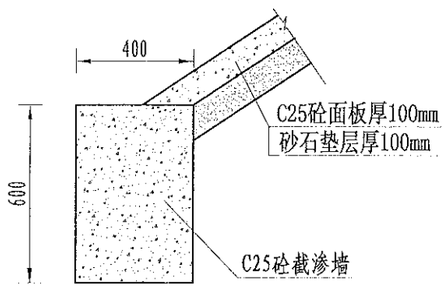


截渗墙大样图

1:20

说明：

1、图中尺寸单位为mm，高程单位为m；

2、大坝内坡采用C25砼防渗；内坡脚处设C25砼截渗墙深入塘底不小于0.6m，如塘底基础较差，截渗墙下部增设C25砼扩大基础，工程量按实计算；

3、C25砼防渗面板每隔5m设置一道伸缩缝，采用沥青木板填缝；

4、为便于管理，内坡设踏步2个；

5、未尽事宜按有关规定规划执行。


风景园林工程业乙级 农业行业（农业综合开发生态工程、营造林工程）乙级 建材行业（建筑建材工程）乙级 冶金行业（冶金矿山工程、金属冶炼工程）乙级 机械行业（物料搬运及仓储专业）乙级 建筑行业（建筑工程、人防工程）乙级 市政行业（道路工程、给水工程、排水工程、热力工程、环境卫生工程、城市燃气工程）乙级 公路行业（公路专业）乙级 市政行业（成品油储运工程）乙级


| | | | | | | | | | | | | | | | | |
|---|---|---|---|---|---|---|---|---|---|---|---|---|---|---|---|---|
| 中水华创国际工程设计顾问有限公司 Zhongshui Huachuang International Engineering Design Consultant Co., Ltd. 建筑 市政 资质证书编号：A261136449 | 审定 | 崔延渊 | | 项目负责 | 李卉 | | 校对 | 孙宁 | | 建设单位 | 湘潭县农业发展服务中心 | 工程名称 | 图名 | 中路铺镇荷塘村 EK290善公塘设计图 | 工程号 | 2023-02 | 图号 | ST-02 |
| | 审核 | 崔延渊 | | 专业负责 | 崔延渊 | | 设计 | 陈建玉 | | | | 子项名称 | | | 图别 | 水工 | 日期 | 2023.06 |

湘潭市湘潭县中路铺镇荷塘村高标准农田建设项目（二〇二三年，省财资创新）

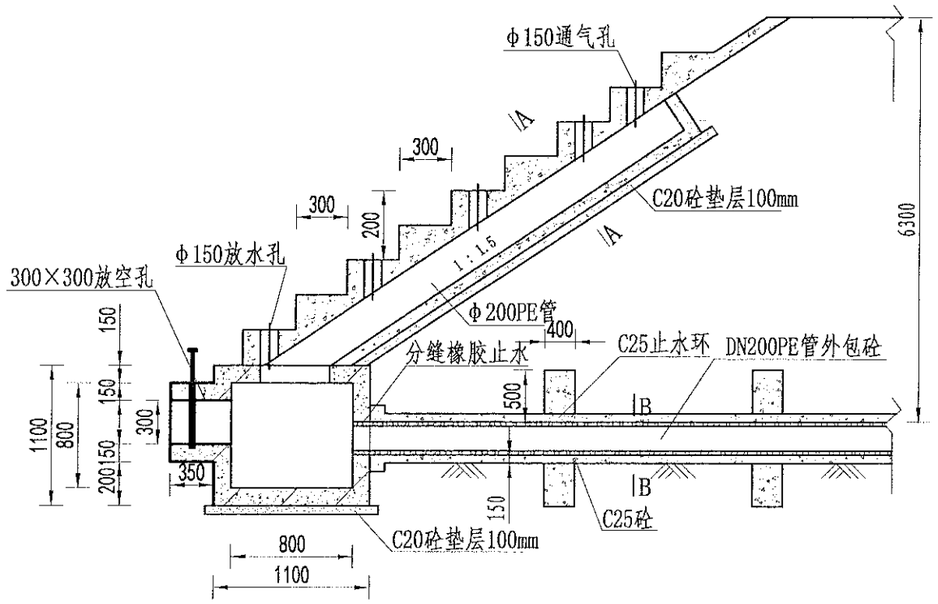


放水卧管纵断面图

1:50

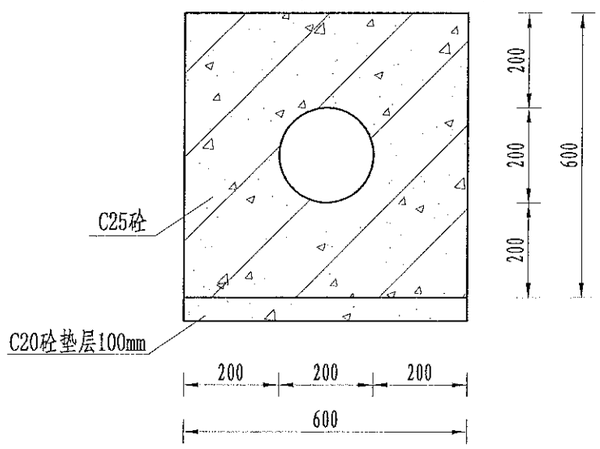


A-A剖面图

1:25

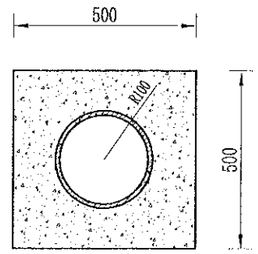


B-B剖面图

1:25

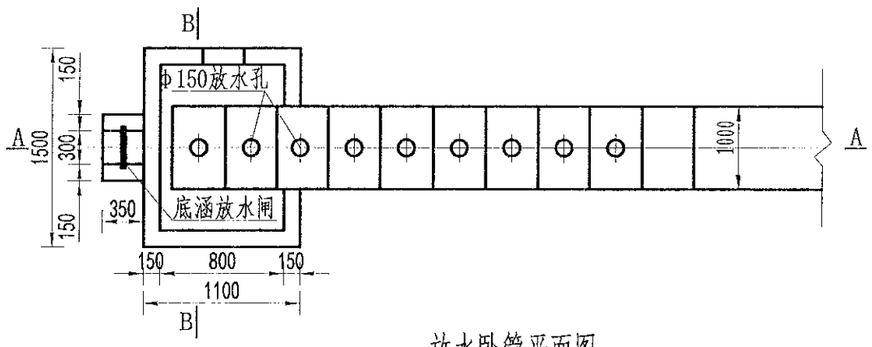


放水卧管平面图

1:50

说明:

1、图中尺寸单位为mm,高程单位为m;

2、混凝土等级：垫层C20，截水墙、放水卧管C25，消力箱C25，输水涵管采用DN200PE管外包砼；

3、消力箱、输水涵管基础以下开挖后采用混凝土回填或打桩至基岩，确保基础稳定；

4、砼截渗墙须伸入不透水层0.3-0.5m;

5、放水消力池施工可做成一次性钢模板，也可按工期施工，先浇筑底部 及边墙，顶部浇砼采用一次性钢模板；

6、要求地基承载力≥150KPa。

湘潭市湘潭县中联镇徐家塘村高标准农田建设项目（二〇二三年 设计变更）

| 中水华创国际工程设计顾问有限公司 Zhongshui Huachuang International Engineering Design Consultant Co., Ltd. 建筑 市政 资质证书编号：A261136449 | 审定 | 崔延渊 | | 项目负责 | 李卉 | | 校对 | 孙宁 | | 建设单位 | 湘潭县农业发展服务中心 | 工程名称 | 图名 | 卧管整修设计图 | 工程号 | 2023-02 | 图号 | ST-03 |
|---|---|---|---|---|---|---|---|---|---|---|---|---|---|---|---|---|---|---|
| | 审核 | 崔延渊 | | 专业负责 | 崔延渊 | | 设计 | 陈建玉 | | | | 子项名称 | | | 图别 | 水工 | 日期 | 2023.06 |


备注 1. 本尺寸以mm计外，余均以m计。
2. 混凝土及砂浆强度等级详见结构专业。
3. 施工前应对现场地形、地质及水文情况进行核实，如发现与设计不符，应及时与设计人员联系，共同研究处理。
4. 砂浆抹面，应将表面清洗干净后方可进行抹面施工，抹面应压实抹光，不得有空鼓、裂缝等现象。
5. 本工程施工中如遇地下文物应立即停止施工，保护现场并报告当地文物管理部门，经处理后方可继续施工。

风景园林工程乙级 农业行业（农业综合开发生态工程、智慧林工程）乙级 建材行业（新型建筑材料工程）乙级 冶金行业（冶金矿山工程、金属制品工程）乙级 机械行业（物流工程）乙级 建筑行业（建筑工程、人防工程）乙级 市政行业（道路工程、桥梁工程、给水工程、排水工程、热力工程、环境卫生工程、城市燃气工程）乙级 公路行业（公路专业）乙级 商物粮行业（成品油储运工程）乙级

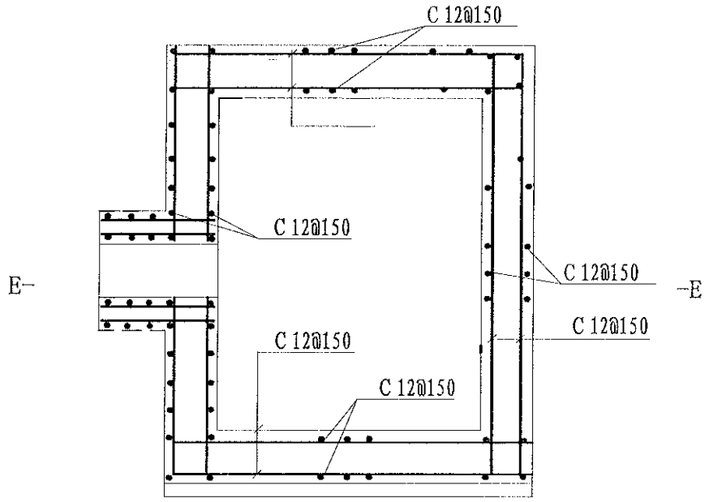


消力箱配筋图

1:50

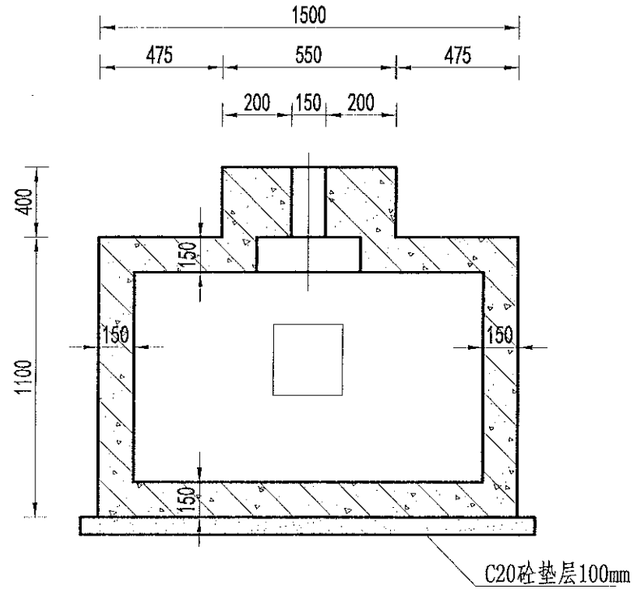


B-B剖面图

1:50

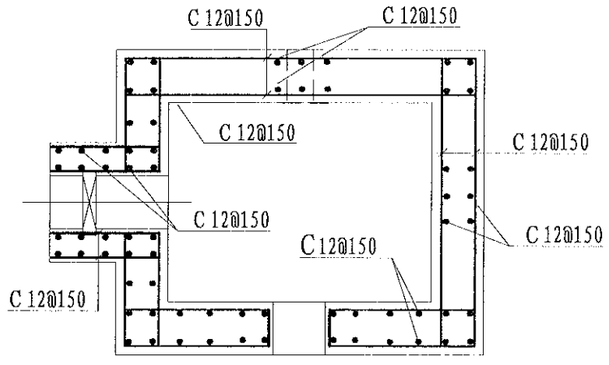


E-E剖面图

1:50

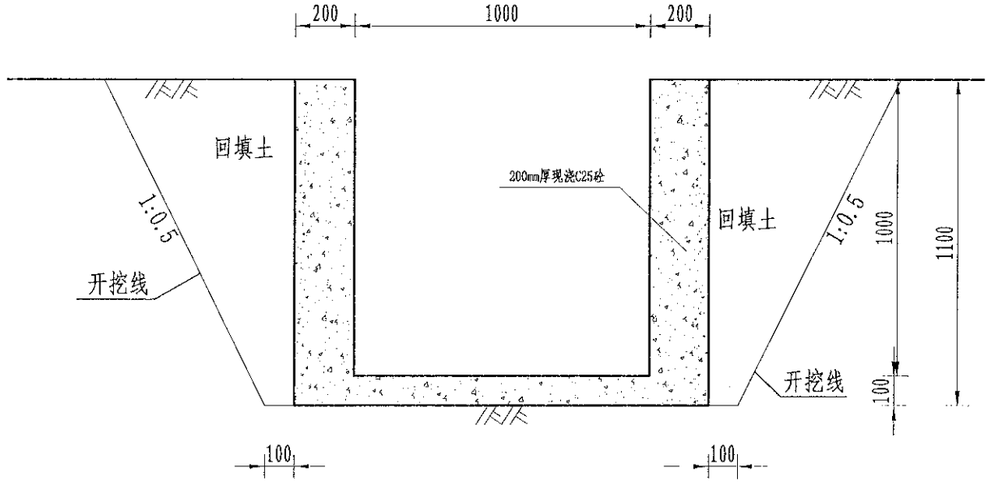


溢洪道平面布置图

1:20

说明：

1、图中尺寸单位为mm,高程单位为m;

2、混凝土等级：涵洞、消力箱C25，垫层C20;

3、钢筋保护层厚度为35mm;

4、钢筋搭接长度：单面焊为10d，双面焊为5d，绑扎为30d，钢筋最小锚固长度不得小于35d;

5、C为Ⅱ级钢筋，孔口处钢筋截断并设弯钩。

注

1. 本图尺寸以毫米为单位，高程以米为单位。
2. 混凝土及钢筋保护层厚度详见结构说明，未说明处按设计规范。
3. 施工前应核对现场地形与图纸，如发现不符请及时反馈，不得擅自施工。
4. 钢筋绑扎应牢固，浇筑混凝土时应防止钢筋移位，并设置保护垫块。
5. 本图未尽事宜参照国家现行相关标准执行。


风景园林工程乙级 农业行业（农业综合开发生态工程、苗圃林工程）乙级 建材行业（新型建筑材料工程）乙级 冶金行业（冶金矿山工程、金属冶炼工程）乙级 机械行业（物料搬运及仓储专业）乙级
建筑行业（建筑工程、人防工程）乙级 市政行业（道路工程、桥梁工程、给水工程、排水工程、热力工程、环境卫生工程、城市燃气工程）乙级 公路行业（公路专业）乙级 商物粮行业（冷藏库工程）乙级


| | | | | | | | | | | | | | | | | |
|---|---|---|---|---|---|---|---|---|---|---|---|---|---|---|---|---|
| 中水华创国际工程设计顾问有限公司 Zhongshui Huachuang International Engineering Design Consultant Co., Ltd. 建筑 市政 资质证书编号：A261136449 | 审定 | 崔延渊 | | 项目负责 | 李卉 | | 校对 | 孙宁 | | 建设单位 | 湘潭县农业发展服务中心 | 工程名称 | 湘潭市湘潭县中路铺镇花塘村高标准农田建设项目（二〇二三年，省融资创新） | 图名 | 卧管整修配筋图 | 工程号 | 2023-02 | 图号 | ST-04 |
| | 审核 | 崔延渊 | | 专业负责 | 崔延渊 | | 设计 | 陈建玉 | | | | 子项名称 | | | | 图别 | 水工 | 日期 | 2023.06 |

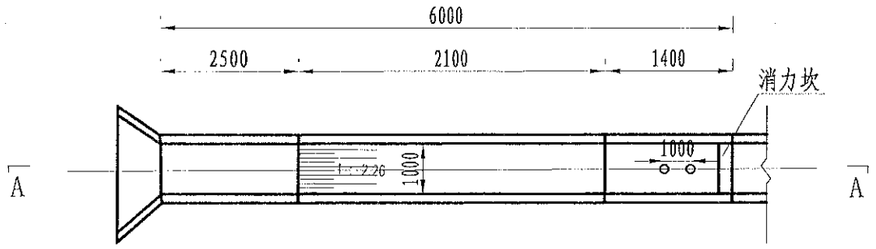


溢洪道平面布置图

1:100

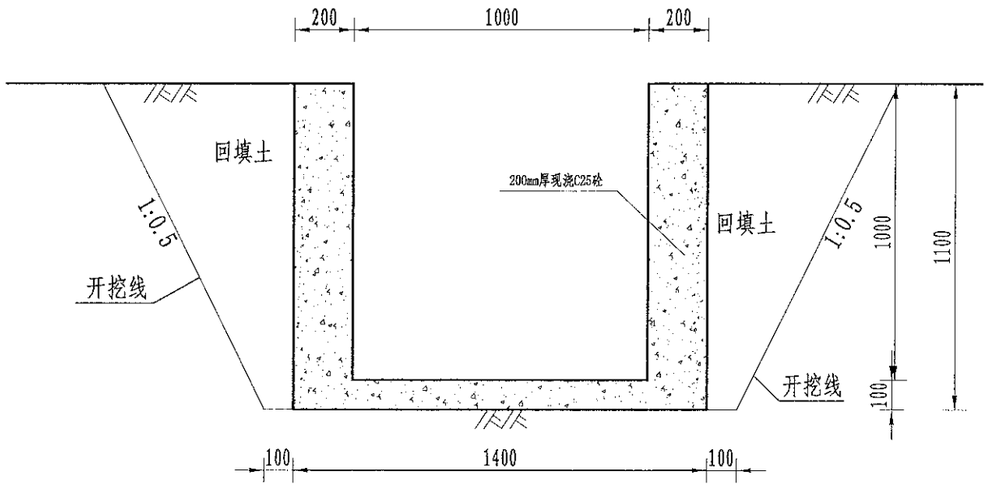


溢洪道平面布置图

1:20

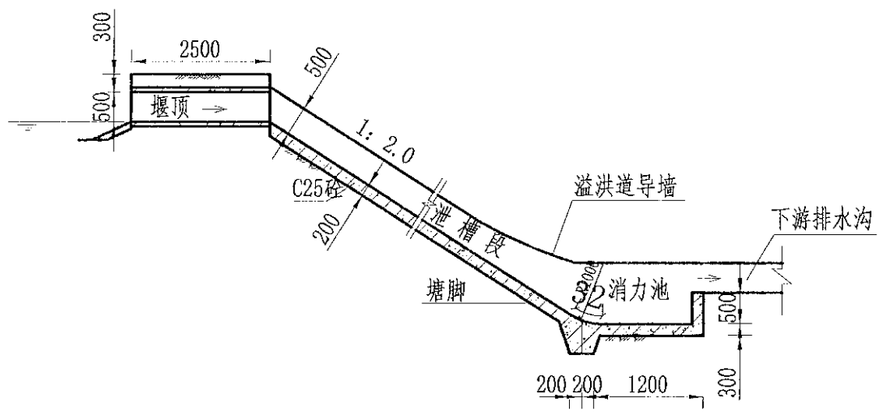


A-A剖面图

1:100

说明:

1、图中尺寸单位为mm,高程单位为m;

2、溢洪道采用C25砼整修;

3、消力井地基承载力要求达到100KPa，如遇软基础，则采用C15毛石砼换填;

4、未尽事宜按有关规定规划执行。

注

1. 本图尺寸以毫米为单位，高程以米为单位。
2. 溢洪道及其建筑物基础，开挖应达设计要求，不得超挖回填。
3. 溢洪道建筑物自基础开始，应连续施工并分缝施工，缝宽20mm，缝内设止水设施。
4. 砼采用C25，其他详见本图设计说明及相关图纸。
5. 未注之处按现行有关规范施工及验收。


资质：水利行业（农业综合开发生态工程、灌溉排水工程）乙级 农业行业（农业综合开发生态工程、灌溉排水工程）乙级 建材行业（新型建筑材料工程）乙级 冶金行业（冶金矿山工程、金属冶炼工程）乙级 机械行业（物料搬运及冶炼专业）乙级 风景园林工程专业乙级 农业行业（农业综合开发生态工程、灌溉排水工程）乙级 建材行业（新型建筑材料工程）乙级 冶金行业（冶金矿山工程、金属冶炼工程）乙级 机械行业（物料搬运及冶炼专业）乙级 建筑行业（建筑工程、人防工程）乙级 市政行业（道路工程、桥梁工程、给水工程、排水工程、热力工程、环境卫生工程、城市燃气工程）乙级 公路行业（公路专业）乙级 前期咨询行业（规划咨询）乙级


湘潭市湘潭县中部缓坡丘陵地区高标准农田建设项目（2023年，岩湖镇创新）

| 中水华创国际工程设计顾问有限公司 Zhongshui Huachuang International Engineering Design Consultant Co., Ltd. 建筑 市政 资质证书编号：A261136449 | 审定 | 崔延渊 | | 项目负责 | 李卉 | | 校对 | 孙宁 | | 建设单位 | 湘潭县农业发展服务中心 | 工程名称 | 图名 | 溢洪道整修设计图 | 工程号 | 2023-02 | 图号 | ST-05 |
|---|---|---|---|---|---|---|---|---|---|---|---|---|---|---|---|---|---|---|
| | 审核 | 崔延渊 | | 专业负责 | 崔延渊 | | 设计 | 陈建玉 | | | | 子项名称 | | | 图别 | 水工 | 日期 | 2023.06 |

备注
1. 本图尺寸以毫米为单位，不得以比例尺量取。
2. 图纸未注明处按现场实际施工，并应满足规范要求。
3. 图纸说明与详图不符时，以详图为准；图纸之间不符时，以设计说明为准，并及时向设计单位反映。
4. 本图未注明，其他参见有关图纸及国家现行相关规范和规程。
5. 本图之图纸中涉及的施工技术措施由专业承包单位负责，施工单位应严格按照设计图纸及相关规范进行施工，不得擅自修改。

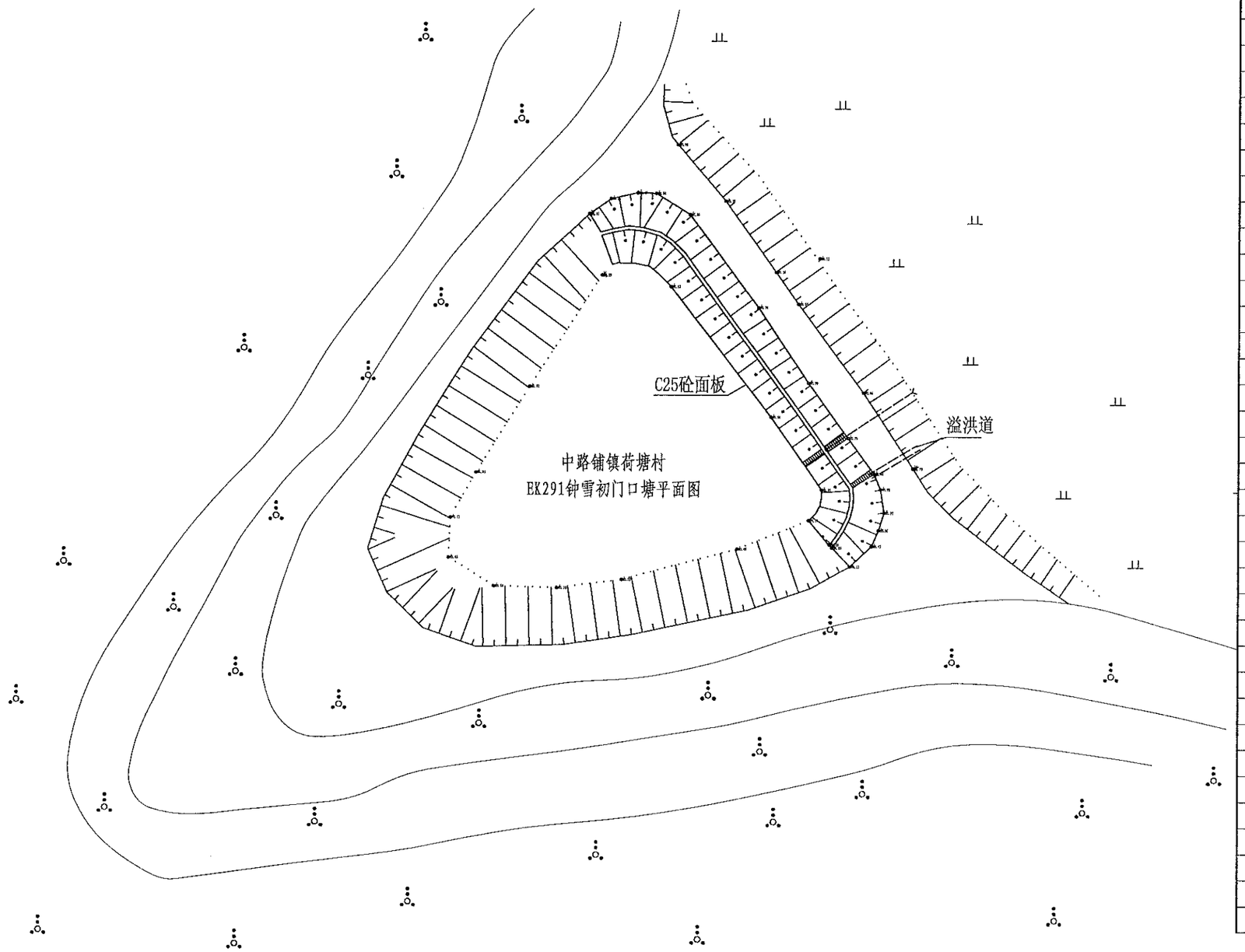


| 序号 | 项目名称 | 单位 | 工程数量 |
|---|---|---|---|
| | EK291钟雪初门口塘 | | |
| 1 | 清淤扩容 | | |
| | 清淤 | $m^3$ | 650 |
| 2 | 塘坝加固 | m | 70 |
| | 清表（表层腐殖土、杂 | $m^2$ | 245 |
| | 土方开挖（就近堆放） | $m^3$ | 105 |
| | 土方回填 | $m^3$ | 47.6 |
| | 粘土回填（外调粘土） | $m^3$ | 195 |
| | C25砼堵脚 | $m^3$ | 16.8 |
| | 碎石垫层 | $m^3$ | 22.4 |
| | C25砼护坡 | $m^3$ | 22.4 |
| | 伸缩缝 | $m^2$ | 4.16 |
| | 普通模板制安及拆除 | $m^2$ | 84 |
| 3 | 踏步 | 处 | 2 |
| | C25砼踏步 | $m^3$ | 0.4986 |
| | 普通模板制安及拆除 | $m^2$ | 4.3213 |
| 4 | 溢洪道 | m | 8 |
| | 土方开挖（就近堆放） | $m^3$ | 18.92 |
| | 土方回填 | $m^3$ | 6.6 |
| | C25砼底板 | $m^3$ | 1.12 |
| | C25砼侧壁 | $m^3$ | 3.2 |
| | 普通模板制安及拆除 | $m^2$ | 33.6 |
| 5 | 卧管 | m | 3 |
| | 土方开挖（就近堆放） | $m^3$ | 40.5 |
| | 土方回填 | $m^3$ | 40.2881 |
| | C20砼垫层 | $m^3$ | 0.401 |
| | C25砼截水环 | $m^3$ | 0.952 |
| | C25砼消力箱 | $m^3$ | 1.128 |
| | C25砼包管 | $m^3$ | 1.423 |
| | C25砼台阶 | $m^3$ | 0.2493 |
| | DN200PE管 | m | 5 |
| | 普通模板制安及拆除 | $m^2$ | 26.57 |
| | 钢筋制安 | t | 0.126 |
| | 简易闸板 | 套 | 1 |
| 6 | 抽水设施 | 项 | 1 |
| | 抽水台班 | 台班 | 5 |
| 7 | 量水设施 | 项 | 1 |
| | 水位尺 | 根 | 3 |
| 8 | 标志牌（300*450瓷砖） | 项 | 1 |
| | 标志牌 | 块 | 1 |


风景园林工程乙级 水利行业（农业综合开发生态工程、普通林工程）乙级 建材行业（新型建筑材料工程）乙级 冶金行业（冶金矿山工程、金属冶炼工程）乙级 机械行业（物料搬运及仓储专业）乙级
建筑行业（建筑工程、人防工程）乙级 市政行业（道路工程、给水工程、排水工程、热力工程、环境卫生工程、城市燃气工程）乙级 公路行业（公路专业）乙级 商物粮行业（成品油储运工程）乙级


| | | | | | | | | | | | | | | | |
|---|---|---|---|---|---|---|---|---|---|---|---|---|---|---|---|
| 中水华创国际工程设计顾问有限公司 Zhongshui Huachuang International Engineering Design Consultant Co., Ltd. 建筑 市政 资质证书编号：A261136449 | 审定 | 崔延渊 | | 项目负责 | 李卉 | | 校对 | 孙宁 | | 建设单位 | 湘潭县农业发展服务中心 | 工程名称 湘潭市湘潭县中路铺镇荷塘村高标准农田建设项目（二〇二三年，投融资创新） | 图名 | 中路铺镇荷塘村 EK291钟雪初门口塘平面设计图 | 工程号 | 2023-02 | 图号 | ST-01 |
| | 审核 | 崔延渊 | | 专业负责 | 崔延渊 | | 设计 | 陈建玉 | | | | 子项名称 | | | 图别 | 水工 | 日期 | 2023.06 |

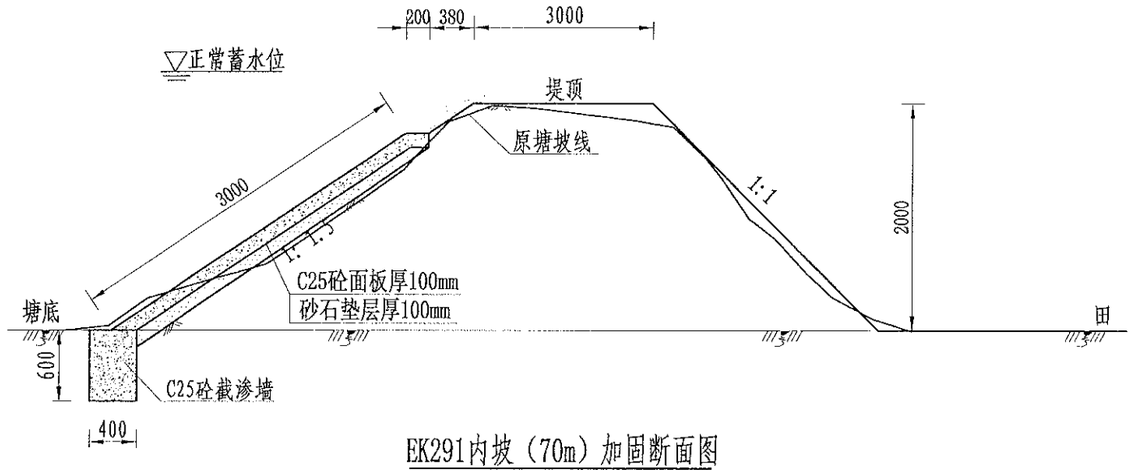


EK291内坡（70m）加固断面图

1:50

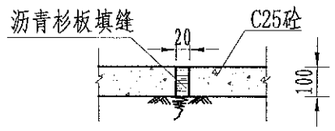


伸缩缝大样图

1:20

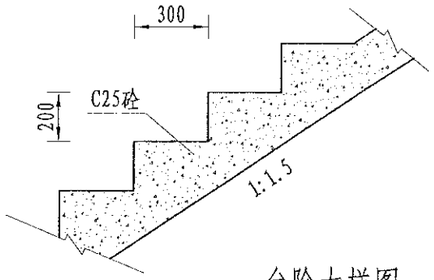


台阶大样图

1:20

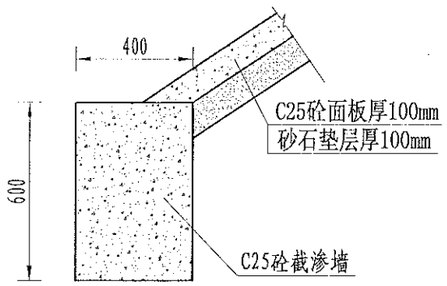


截渗墙大样图

1:20

说明：

1、图中尺寸单位为mm，高程单位为m；

2、大坝内坡采用C25砼防渗；内坡脚处设C25砼截渗墙深入塘底不小于0.6m，如塘底基础较差，截渗墙下部增设C25砼扩大基础，工程量按实计算；

3、C25砼防渗面板每隔5m设置一道伸缩缝，采用沥青木板填缝；

4、为便于管理，内坡设踏步2个；

5、未尽事宜按有关规定规划执行。

备注
1、未标注钢筋混凝土板、梁为C30砼浇筑。
2、混凝土及砂浆强度等级：C25砼防渗面板、C25砼截渗墙、C25砼挡墙、C25砼压顶、C25砼台阶、C25砼伸缩缝填缝、M7.5浆砌块石。
3、图中未注明的钢筋保护层厚度：板为15mm，梁为25mm，柱为30mm，基础为40mm。
4、钢筋：HPB300级钢筋直径≤10mm，HRB400级钢筋直径≥12mm。
5、未注明的砼强度等级为C25砼，未注明的砂浆强度等级为M7.5。


风景园林工程乙级 农业行业（农业综合开发土地工程、营造林工程）乙级 建材行业（新型建筑材料工程）乙级 冶金行业（冶金矿山工程、金属冶炼工程）乙级 机械行业（物料搬运及仓储专业）乙级
建筑行业（建筑工程、人防工程）乙级 市政行业（道路工程、桥梁工程、给水工程、排水工程、热力工程、环境卫生工程、城市燃气工程）乙级 公路行业（公路专业）乙级 商物粮行业（储备库建设工程）乙级


| | | | | | | | | | | | | | | | | |
|---|---|---|---|---|---|---|---|---|---|---|---|---|---|---|---|---|
| 中水华创国际工程设计顾问有限公司 Zhongshui Huachuang International Engineering Design Consultant Co., Ltd. 建筑 市政 资质证书编号：A261136449 | 审定 | 崔延渊 | | 项目负责 | 李卉 | | 校对 | 孙宁 | | 建设单位 | 湘潭县农业发展服务中心 | 工程名称 湘潭市湘潭县中路铺镇荷塘村高标准农田建设项目（二〇二三年，救助资创新） | 图名 | 中路铺镇荷塘村<br>EK291钟雪初门口塘设计图 | 工程号 | 2023-02 | 图号 | ST-02 |
| | 审核 | 崔延渊 | | 专业负责 | 崔延渊 | | 设计 | 陈建玉 | | | | 子项名称 | | | 图别 | 水工 | 日期 | 2023.06 |

注：1. 本图尺寸以毫米计，高程以米计。
2. 本图未尽事宜按有关规范执行。
3. 施工前应复核现场实际情况，如发现与设计不符，应及时与设计单位联系。
4. 其他说明：
5. 本工程施工前应编制专项施工方案，经审批后方可实施。

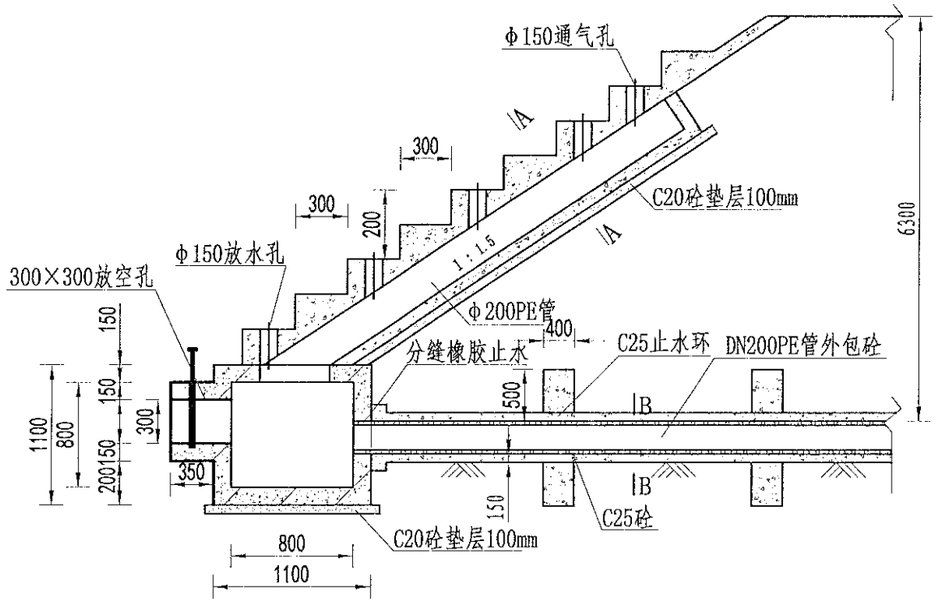


放水卧管纵断面图
1:50

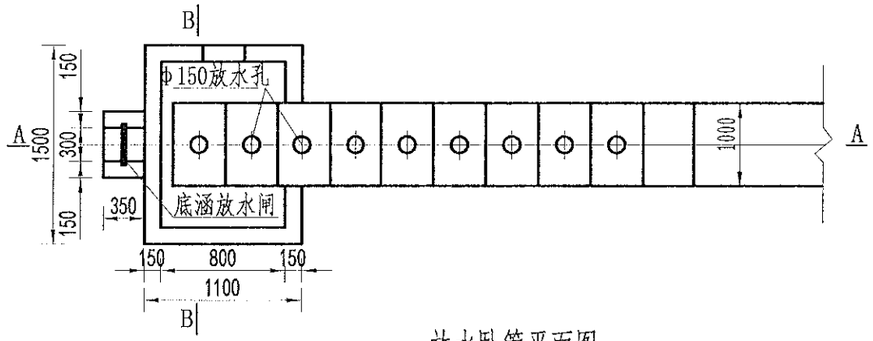


放水卧管平面图
1:50

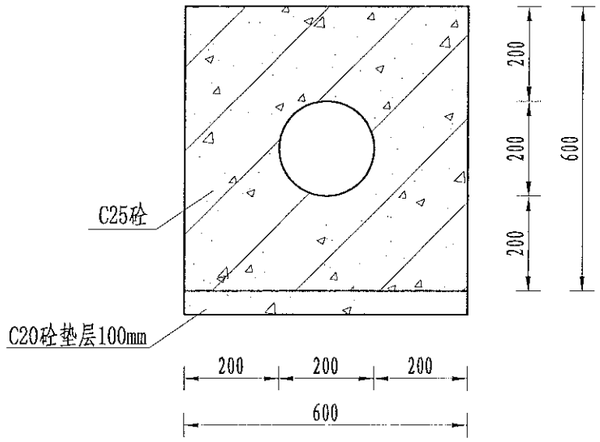


A-A剖面图
1:25

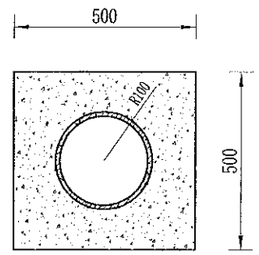


B-B剖面图
1:25

说明：
1、图中尺寸单位为mm,高程单位为m；
2、混凝土等级：垫层C20，截水墙、放水卧管C25，消力箱C25，输水涵管采用DN200PE管外包砼；
3、消力箱、输水涵管基础以下开挖后采用混凝土回填或打桩至基岩，确保基础稳定；
4、砼截渗墙须伸入不透水层0.3-0.5m；
5、放水消力池施工可做成一次性钢模板，也可按工期施工，先浇筑底部 及边墙，顶部浇砼采用一次性钢模板；
6、要求地基承载力≥150KPa。

风景园林工程专业乙级 农业行业（农业综合开发生态工程、种植业工程）乙级 建材行业（非金属建筑材料工程）乙级 冶金行业（冶金矿山工程、金属冶炼工程）乙级 机械行业（物料搬运及仓储专业）乙级
建筑行业（建筑工程、人防工程）乙级 市政行业（道路工程、桥梁工程、给水工程、排水工程、热力工程、环境卫生工程、城市燃气工程）乙级 公路行业（公路专业）乙级 商物粮行业（保温仓储工程）乙级

| | | | | | | | | | | | | | | | |
|---|---|---|---|---|---|---|---|---|---|---|---|---|---|---|---|
| 中水华创国际工程设计顾问有限公司 Zhongshui Huachuang International Engineering Design Consultant Co., Ltd. 建筑 市政 资质证书编号：A261135449 | 审定 | 崔延渊 | | 项目负责 | 李 卉 | | 校对 | 孙 宁 | | 建设单位 | 湘潭县农业发展服务中心 | 工程名称 湘潭市湘潭县中路铺镇荷塘村高标准农田建设项目（二〇二三年，投融资创新） | 图名 | 卧管整修设计图 | 工程号 | 2023-02 | 图号 | ST-03 |
| | 审核 | 崔延渊 | | 专业负责 | 崔延渊 | | 设计 | 陈建玉 | | | | 子项名称 | | | 图别 | 水工 | 日期 | 2023.06 |

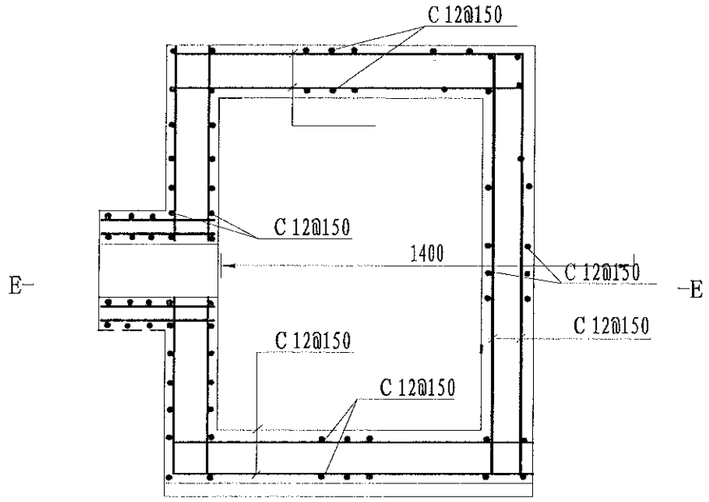


消力箱配筋图

1:50

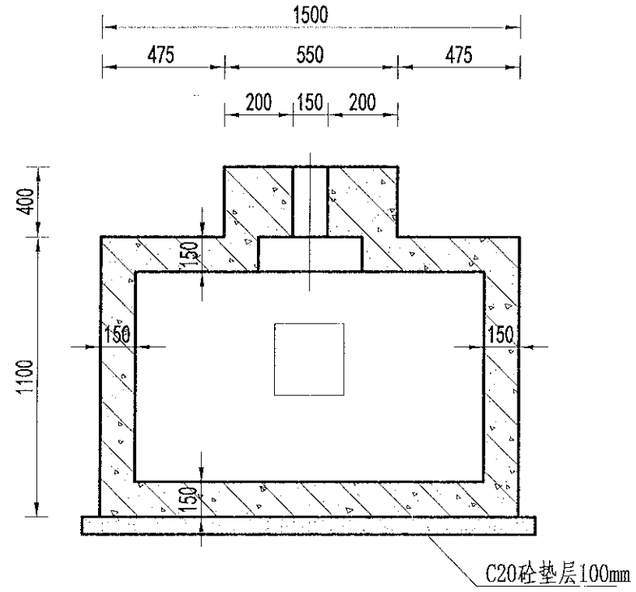


B-B剖面图

1:50

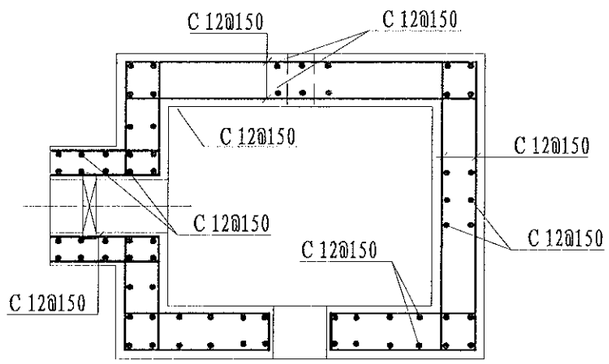


E-E剖面图

1:50

说明:

1、图中尺寸单位为mm,高程单位为m;

2、混凝土等级：涵洞、消力箱C25，垫层C20;

3、钢筋保护层厚度为35mm;

4、钢筋搭接长度：单面焊为10d，双面焊为5d，绑扎为30d，钢筋最小锚固长度不得小于35d;

5、C为Ⅱ级钢筋，孔口处钢筋截断并设弯钩。

| | | | | | | | | | | | | | | | | | |
|---|---|---|---|---|---|---|---|---|---|---|---|---|---|---|---|---|---|
| 中水华创国际工程设计顾问有限公司 Zhongshui Huachuang International Engineering Design Consultant Co., Ltd. 建筑 市政 资质证书编号: A261136449 | 审定 | 崔延渊 | | 项目负责 | 李卉 | | 校对 | 孙宁 | | 建设单位 | 湘潭县农业发展服务中心 | 工程名称 湘潭市湘潭县中路铺镇荷塘村高标准农田建设项目（二〇二三年，投融资创新） | 图名 | 卧管整修配筋图 | 工程号 | 2023-02 | 图号 | ST-04 |
| | 审核 | 崔延渊 | | 专业负责 | 崔延渊 | | 设计 | 陈建玉 | | | | 子项名称 | | | 图别 | 水工 | 日期 | 2023.06 |

注：
1、本尺寸以毫米为单位，不标注尺寸。
2、溢洪道采用C25砼整修，沉降缝设于桩基，水泥砂浆砌筑。
3、溢洪道两侧回填土应分层夯实，夯实度应符合规范要求，夯实后方可进行下一工序。
4、砂浆应拌和均匀，随拌随用，拌和时间不得超过规范规定的初凝时间。
5、本图之尺寸未注明处，应按设计图纸或现场实际情况施工。

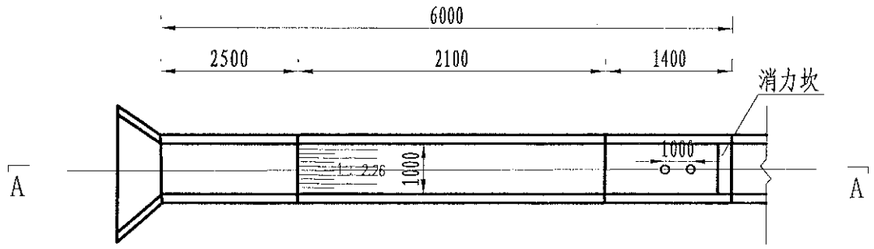


溢洪道平面布置图
1:100

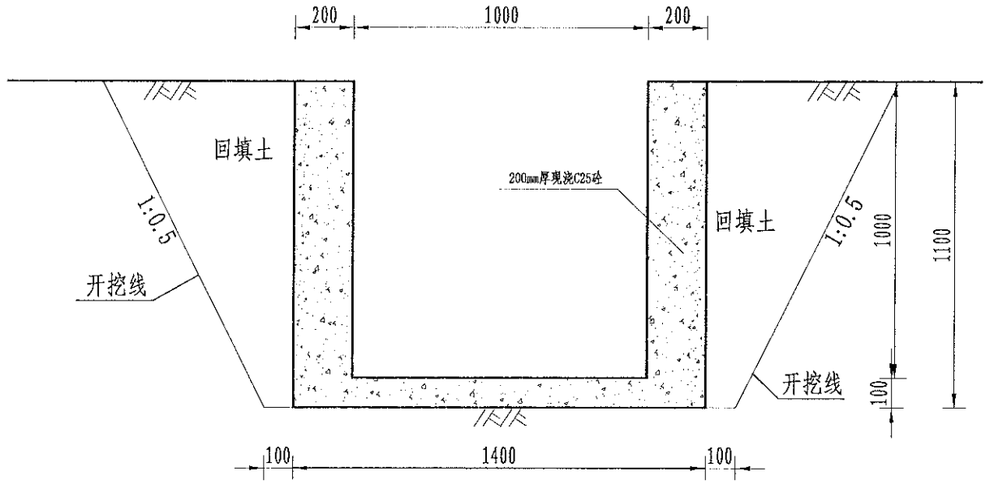


溢洪道平面布置图
1:20

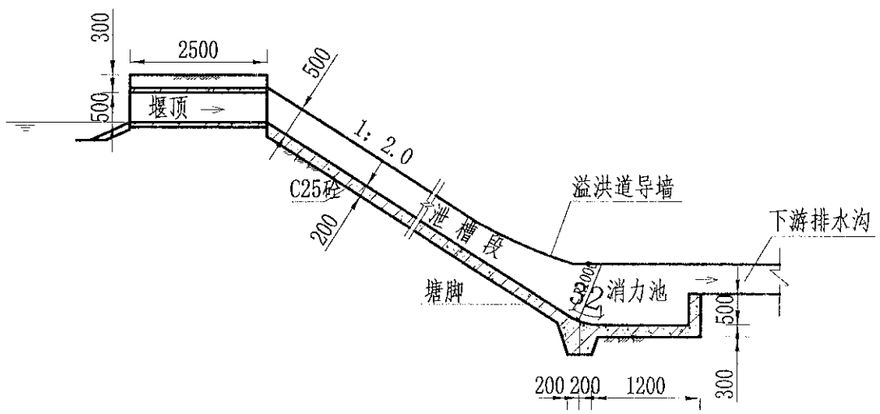


A-A剖面图
1:100

说明：
1、图中尺寸单位为mm,高程单位为m；
2、溢洪道采用C25砼整修；
3、消力井地基承载力要求达到100KPa，如遇软基础，则采用C15毛石砼换填
4、未尽事宜按有关规定规划执行。

| | | | | | | | | | | | | | | | | | |
|---|---|---|---|---|---|---|---|---|---|---|---|---|---|---|---|---|---|
| 中水华创国际工程设计顾问有限公司 Zhongshui Huachuang International Engineering Design Consultant Co., Ltd. 建筑 市政 资质证书编号：A261136449 | 审定 | 崔延渊 | | 项目负责 | 李卉 | | 校对 | 孙宁 | | 建设单位 | 湘潭县农业发展服务中心 | 工程名称 湘潭市湘潭县中路铺镇荷塘村高标准农田建设项目（二〇二三年，投融资创新） | 图名 | 溢洪道整修设计图 | 工程号 | 2023-02 | 图号 | ST-05 |
| | 审核 | 崔延渊 | | 专业负责 | 崔延渊 | | 设计 | 陈建玉 | | | | 子项名称 | | | 图别 | 水工 | 日期 | 2023.06 |

风景园林工程业乙级 农业行业（农业综合开发生态工程、营造林工程）乙级 建材行业（新型建筑材料工程）乙级 冶金行业（冶金矿山工程、金属冶炼工程）乙级 机械行业（物料搬运机械及仓储专业）乙级 商物粮行业（流通储运工程）乙级 市政行业（道路工程、桥梁工程、给水工程、排水工程、热力工程、环境卫生工程、城市燃气工程）乙级 公路行业（公路专业）乙级 商物粮行业（流通储运工程）乙级

备注
1、本尺寸以工程实际为准，不得私自改动。
2、混凝土及水泥砂浆材料，不得含有害杂质，并应符合设计要求。
3、施工前应对原有建筑物进行详细勘察，并采取相应的保护措施，确保施工过程中不对其造成损坏。
4、在施工期间，应对边坡进行监测，及时发现并处理潜在的安全隐患，确保施工安全。
5、本工程施工完成后，应对现场进行清理，恢复原有地貌，并按照相关规定进行验收。

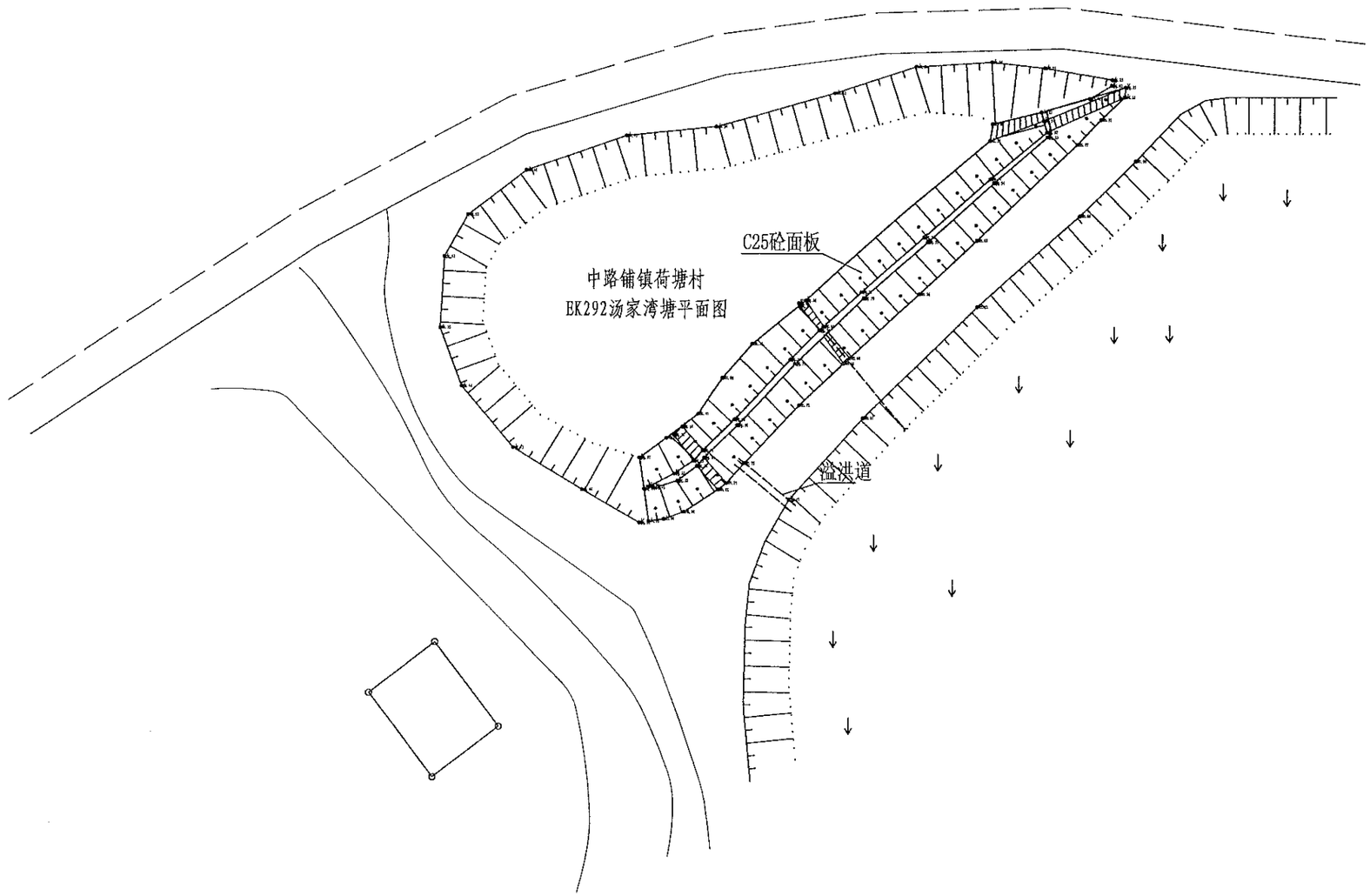


| 序号 | 项目名称 | 单位 | 工程数量 |
|---|---|---|---|
| | EK292汤家湾塘(L=60m, | | |
| 1 | 清淤扩容 | | |
| | 清淤 | $m^3$ | 240 |
| 2 | 塘坝加固 | m | 60 |
| | 清表（表层腐殖土、杂 | $m^2$ | 150 |
| | 土方开挖（就近堆放） | $m^3$ | 81 |
| | 土方回填 | $m^3$ | 34.8 |
| | 原砼凿除 | $m^3$ | 12 |
| | C25砼堵脚 | $m^3$ | 14.4 |
| | 碎石垫层 | $m^3$ | 16.2 |
| | C25砼护坡 | $m^3$ | 16.2 |
| | 伸缩缝 | $m^2$ | 2.97 |
| | 普通模板制安及拆除 | $m^2$ | 72 |
| 3 | 踏步 | 处 | 2 |
| | C25砼踏步 | $m^3$ | 0.4155 |
| | 普通模板制安及拆除 | $m^2$ | 3.6011 |
| 4 | 卧管 | m | 2.5 |
| | 土方开挖（就近堆放） | $m^3$ | 33.75 |
| | 土方回填 | $m^3$ | 33.5734 |
| | C20砼垫层 | $m^3$ | 0.371 |
| | C25砼截水环 | $m^3$ | 0.952 |
| | C25砼消力箱 | $m^3$ | 1.128 |
| | C25砼包管 | $m^3$ | 1.368 |
| | C25砼台阶 | $m^3$ | 0.2078 |
| | DN200PE管 | m | 5 |
| | 普通模板制安及拆除 | $m^2$ | 26.01 |
| | 钢筋制安 | t | 0.126 |
| | 简易闸板 | 套 | 1 |
| 5 | 溢洪道 | m | 6 |
| | 土方开挖（就近堆放） | $m^3$ | 14.19 |
| | 土方回填 | $m^3$ | 4.95 |
| | C25砼底板 | $m^3$ | 0.84 |
| | C25砼侧壁 | $m^3$ | 2.4 |
| | 普通模板制安及拆除 | $m^2$ | 25.2 |
| 6 | 抽水设施 | 项 | 1 |
| | 抽水台班 | 台班 | 4 |
| 7 | 量水设施 | 项 | 1 |
| | 水位尺 | 根 | 3 |
| 8 | 标志牌（300*450瓷砖） | 项 | 1 |
| | 标志牌 | 块 | 1 |


风景园林工程业乙级 农业行业（农业综合开发生态工程、营造林工程）乙级 林业行业（林产工业工程、木材加工工程）乙级 冶金行业（冶金矿山工程、金属冶炼工程）乙级 机械行业（通用机械产品及设备工程、专用设备制造工程）乙级 轻纺行业（制浆造纸工程）乙级 商物粮行业（成品油储运工程）乙级
建筑行业（建筑工程、人防工程）乙级 市政行业（道路工程、桥梁工程、给力工程、排水工程、热力工程、环境卫生工程、城市燃气工程）乙级 公路行业（公路专业）乙级 商物粮行业（物资储运及仓储专业）乙级


| | | | | | | | | | | | | | | | |
|---|---|---|---|---|---|---|---|---|---|---|---|---|---|---|---|
| 中水华创国际工程设计顾问有限公司 Zhongshui Huachuang International Engineering Design Consultant Co., Ltd. 建筑 市政 资质证书编号：A261135649 | 审定 | 崔延渊 | | 项目负责 | 李卉 | | 校对 | 孙宁 | | 建设单位 | 湘潭县农业发展服务中心 | 工程名称 湘潭市湘潭县中路铺镇荷塘村高标准农田建设项目（二〇二三年，投融资创新） | 图名 | 中路铺镇荷塘村<br>EK292汤家湾塘平面设计图 | 工程号 2023-02 | 图号 ST-01 |
| | 审核 | 崔延渊 | | 专业负责 | 崔延渊 | | 设计 | 陈建玉 | | | | 子项名称 | | | 图别 水工 | 日期 2023.06 |

备注
1. 本图尺寸以毫米为单位，高程以米为单位。
2. 施工前应复核现场地形及既有塘坝尺寸，如与设计不符应及时反馈。
3. 施工时应做好基坑排水，截渗墙开挖宜避开雨季；如遇软弱地层，应及时加深截渗墙至稳定持力层。
4. 伸缩缝内填沥青木板，顶面低于混凝土面2mm，以防刮伤车胎。
5. 未尽事宜应按现行《水利水电工程施工质量评定规程》及相关规范执行。

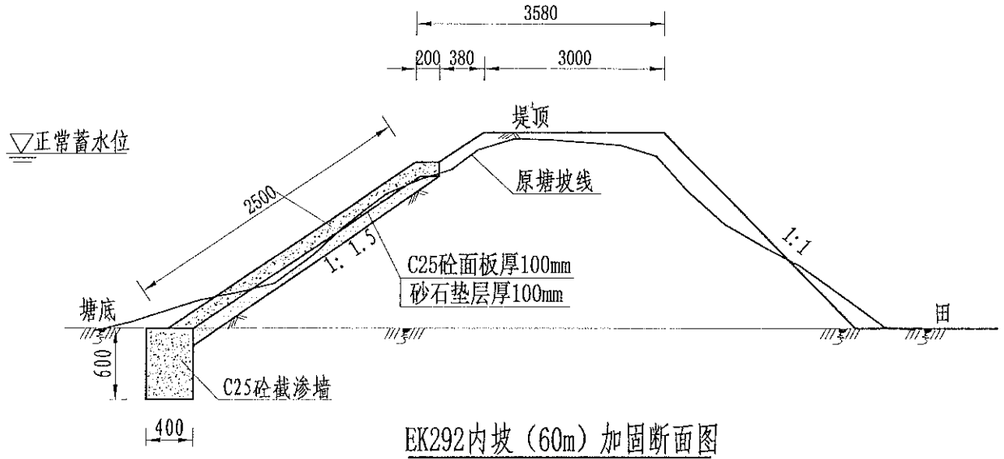


EK292内坡（60m）加固断面图
1:50

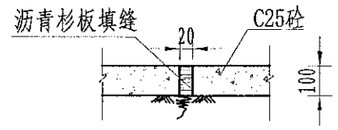


伸缩缝大样图
1:20

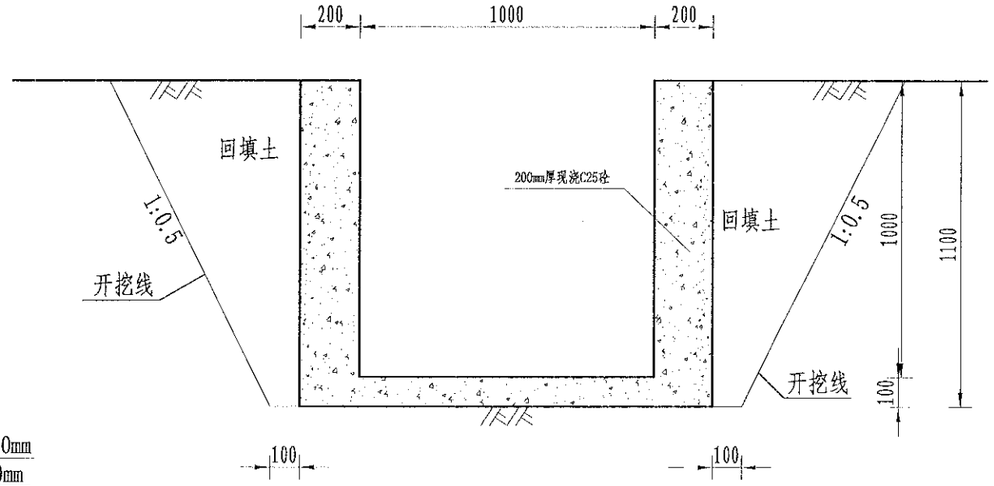


溢洪口断面设计图
1:20

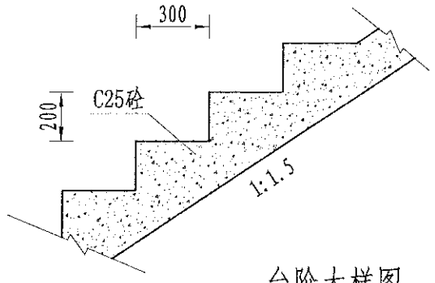


台阶大样图
1:20

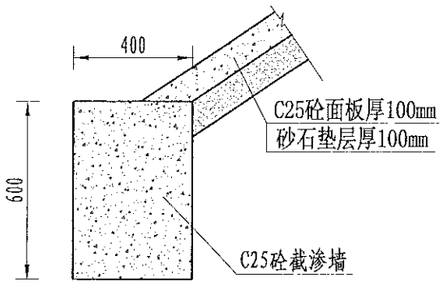


截渗墙大样图
1:20

说明：
1、图中尺寸单位为mm，高程单位为m；
2、大坝内坡采用C25砼防渗；内坡脚处设C25砼截渗墙深入塘底不小于0.6m，如塘底基础较差，截渗墙下部增设C25砼扩大基础，工程量按实计算；
3、C25砼防渗面板每隔5m设置一道伸缩缝，采用沥青木板填缝；
4、为便于管理，内坡设踏步2个；
5、未尽事宜按有关规定规划执行。

| | | | | | | | | | | | | | | | | |
|---|---|---|---|---|---|---|---|---|---|---|---|---|---|---|---|---|
| 中水华创国际工程设计顾问有限公司 Zhongshui Huachuang International Engineering Design Consultant Co., Ltd. 建筑 市政 资质证书编号：A201136449 | 审定 | 崔延渊 | | 项目负责 | 李卉 | | 校对 | 孙宁 | | 建设单位 | 湘潭县农业发展服务中心 | 工程名称 湘潭市湘潭县中路铺镇荷塘村高标准农田建设项目（二〇二三年，投融资创新） | 图名 | 中路铺镇荷塘村 EK292汤家湾塘设计图 | 工程号 | 2023-02 | 图号 | ST-02 |
| | 审核 | 崔延渊 | | 专业负责 | 崔延渊 | | 设计 | 陈建玉 | | | | 子项名称 | | | 图别 | 水工 | 日期 | 2023.06 |

资质证书：农业综合开发生态工程、营造林工程）乙级 建材行业（新型建筑材料工程）乙级 冶金行业（铝合矿山工程、金属冶炼工程）乙级 机械行业（物料搬运及仓储专业）乙级 机械行业（建筑工程、人防工程）乙级 市政行业（道路工程、桥梁工程、给水工程、排水工程、热力工程、环境卫生工程、城市燃气工程）乙级 公路行业（公路专业）乙级 首都航行业（成品油储运工程）乙级

▽正常蓄水位

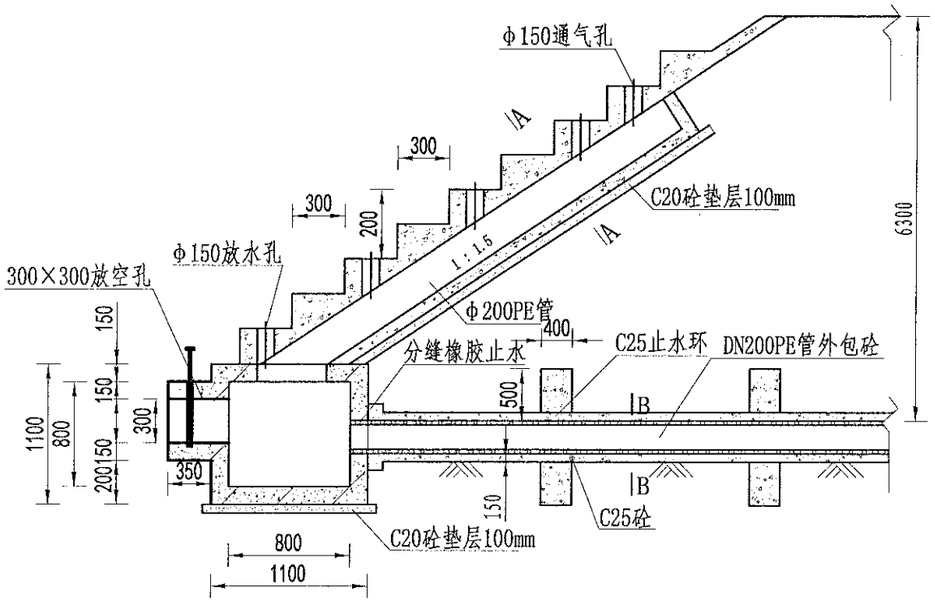


放水卧管纵断面图

1:50

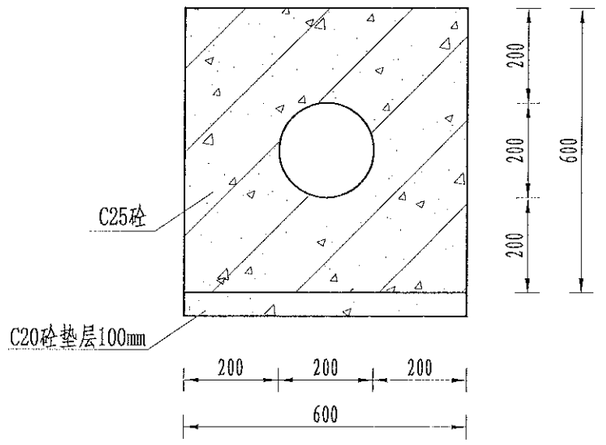


A-A剖面图

1:25

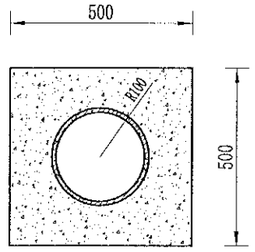


B-B剖面图

1:25

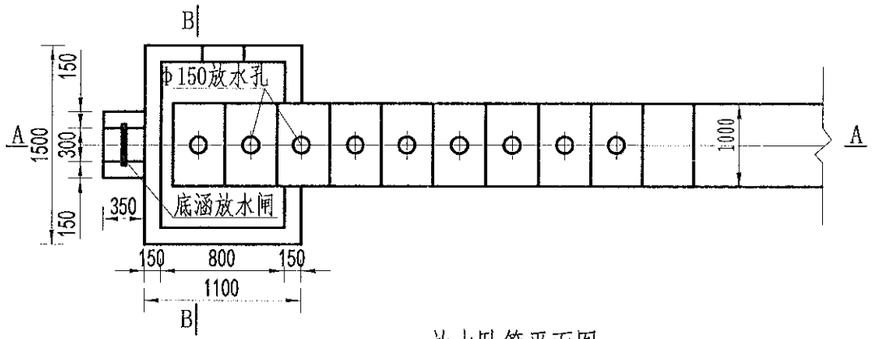


放水卧管平面图

1:50

说明：

1、图中尺寸单位为mm,高程单位为m；

2、混凝土等级：垫层C20，截水墙、放水卧管C25，消力箱C25，输水涵管采用DN200PE管外包砼；

3、消力箱、输水涵管基础以下开挖后采用混凝土回填或打桩至基岩，确保基础稳定；

4、砼截渗墙须伸入不透水层0.3-0.5m；

5、放水消力池施工可做成一次性钢模板，也可按工期施工，先浇筑底部 及边墙，顶部浇砼采用一次性钢模板；

6、要求地基承载力≥150KPa。

| | | | | | | | | | | | | | | | | |
|---|---|---|---|---|---|---|---|---|---|---|---|---|---|---|---|---|
| 中水华创国际工程设计顾问有限公司 Zhongshui Huachuang International Engineering Design Consultant Co., Ltd. 建筑 市政 资质证书编号：A261136449 | 审定 | 崔延渊 | | 项目负责 | 李 卉 | | 校对 | 孙 宁 | | 建设单位 | 湘潭县农业发展服务中心 | 工程名称 湘潭市湘潭县中路铺镇荷塘村高标准农田建设项目（二〇二三年，投融资创新） | 图名 | 卧管整修设计图 | 工程号 | 2023-02 | 图号 | ST-03 |
| | 审核 | 崔延渊 | | 专业负责 | 崔延渊 | | 设计 | 陈建玉 | | | | 子项名称 | | | 图别 | 水工 | 日期 | 2023.06 |


备注 1. 未标尺寸以毫米为单位，不标注单位。
2. 未标注的倒角为C1，未标注的圆角半径为R5。
3. 图纸会审前，施工单位应对图纸进行全面细致的审查，对发现的问题应及时提出，以书面形式向设计单位提出图纸会审要求。
4. 施工单位必须在施工前进行现场踏勘，了解现场实际情况，核实图纸中的尺寸及标高，对发现的问题应及时向设计单位提出，以便研究解决。
5. 未经设计单位同意，施工单位不得擅自修改结构主要受力构件，确需修改时，应由原设计单位出具修改通知书后，方可实施。

风景园林工程专业乙级 农业行业（农业综合开发生态工程、营造林工程）乙级 建材行业（建筑装饰材料工程）乙级 冶金行业（冶金矿山工程、金属冶炼工程）乙级 机械行业（机械制造工程、人防工程）乙级 轻纺行业（制糖工程、棉麻工程、丝绸工程）乙级 市政行业（给水工程、排水工程、燃气工程、热力工程、环境卫生工程、城市轨道交通工程）乙级 公路行业（公路专业）乙级 水利水电行业（水利枢纽工程）乙级 电力行业（送变电工程）乙级 农林行业（林产工业工程）乙级 商物粮行业（仓储工程）乙级

备注
1. 本图尺寸以毫米为单位，不标注的除外。
2. 混凝土强度等级详结构说明，涵洞及消力箱C25，垫层C20。
3. 图中钢筋保护层厚度为35mm，钢筋搭接长度：单面焊为10d，双面焊为5d，绑扎为30d，钢筋最小锚固长度不得小于35d。
4. 钢筋采用HPB300级钢筋，钢筋直径≥12mm为Ⅱ级钢筋，钢筋直径≤10mm为Ⅰ级钢筋。
5. 本图之钢筋对称部位工程数量仅列出一半的数量，未列出另一半的数量。

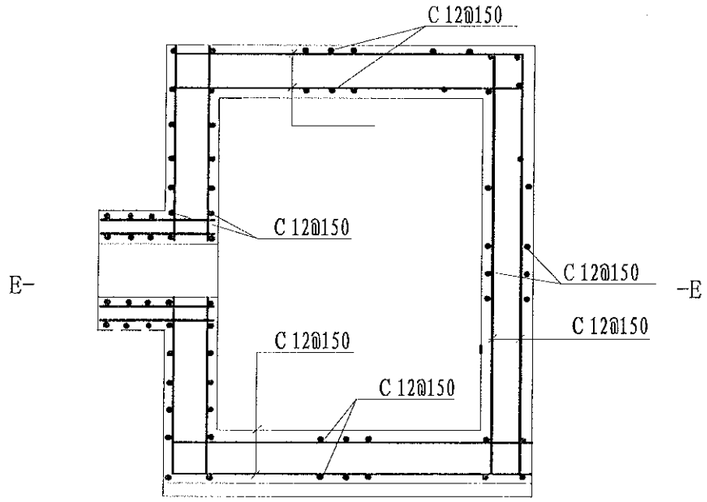


消力箱配筋图
1:50

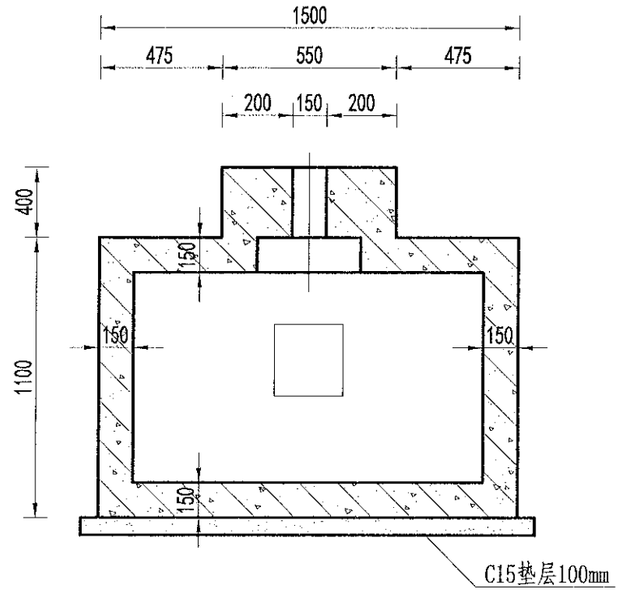


B-B剖面图
1:50

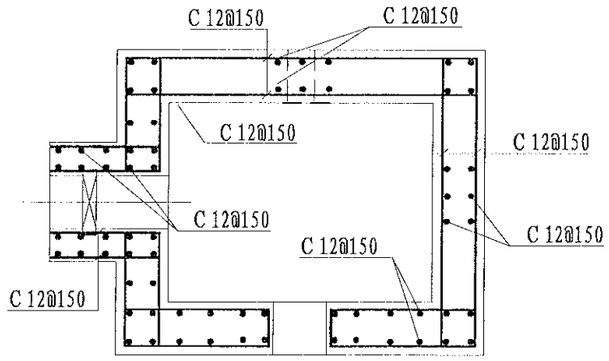


E-E剖面图
1:50

说明：
1、图中尺寸单位为mm,高程单位为m；
2、混凝土等级：涵洞、消力箱C25，垫层C20；
3、钢筋保护层厚度为35mm；
4、钢筋搭接长度：单面焊为10d，双面焊为5d，绑扎为30d，钢筋最小锚固长度不得小于35d；
5、C为Ⅱ级钢筋，孔口处钢筋截断并设弯钩。


风景园林工程乙级 农业行业（农业综合开发生态工程、营造林工程）乙级 建材行业（新型建筑材料工程）乙级 冶金行业（冶金矿山工程、金属冶炼工程）乙级 机械行业（物料搬运及仓储专业）乙级
建筑行业（建筑工程、人防工程）乙级 市政行业（道路工程、桥梁工程、给水工程、排水工程、热力工程、环境卫生工程、燃气工程）乙级 公路行业（公路专业）乙级 商物粮行业（食品加


| | | | | | | | | | | | | | | | | |
|---|---|---|---|---|---|---|---|---|---|---|---|---|---|---|---|---|
| 中水华创国际工程设计顾问有限公司 Zhongshui Huachuang International Engineering Design Consultant Co., Ltd. 建筑 市政 资质证书编号：A261136447 | 审定 | 崔延渊 | | 项目负责 | 李卉 | | 校对 | 孙宁 | | 建设单位 | 湘潭县农业发展服务中心 | 工程名称 湘潭市湘潭县中路铺镇荷塘村高标准农田建设项目（二〇二三年，投融资创新） | 图名 | 卧管整修配筋图 | 工程号 | 2023-02 | 图号 | ST-04 |
| | 审核 | 崔延渊 | | 专业负责 | 崔延渊 | | 设计 | 陈建玉 | | | | 子项名称 | | | 图别 | 水工 | 日期 | 2023.06 |

备注
1. 本图尺寸以mm计，高程以m计。
2. 溢洪道采用C25砼整修。
3. 消力井地基承载力要求达到100KPa，如遇软基础，则采用C15毛石砼换填。
4. 未尽事宜按有关规定规划执行。
5. 本工程施工单位应具有水利水电工程施工总承包三级及以上资质，并配备相应的专业技术人员。

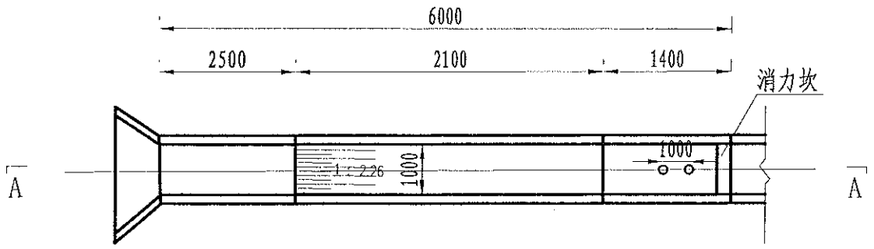


溢洪道平面布置图
1:100

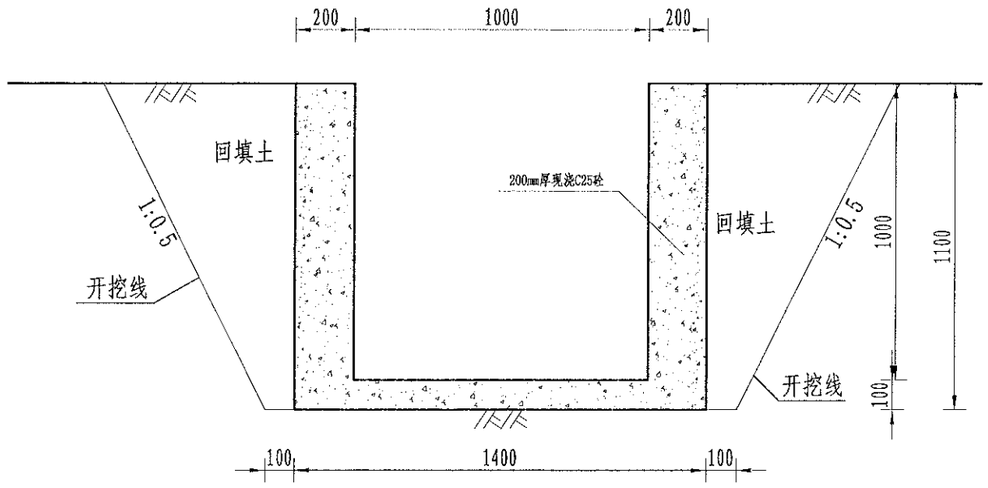


溢洪道平面布置图
1:20

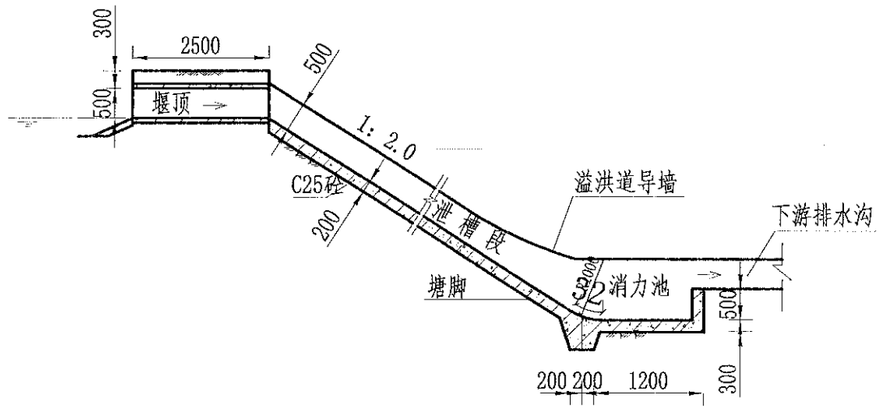


A-A剖面图
1:100

说明:
1、图中尺寸单位为mm,高程单位为m;
2、溢洪道采用C25砼整修;
3、消力井地基承载力要求达到100KPa，如遇软基础，则采用C15毛石砼换填
4、未尽事宜按有关规定规划执行。

| | | | | | | | | | | | | | | | |
|---|---|---|---|---|---|---|---|---|---|---|---|---|---|---|---|
| 中水华创国际工程设计顾问有限公司 Zhongshui Huachuang International Engineering Design Consultant Co., Ltd. 建筑 市政 资质证书编号: A261136449 | 审定 | 崔延渊 | | 项目负责 | 李卉 | | 校对 | 孙宁 | | 建设单位 | 湘潭县农业发展服务中心 | 工程名称 湘潭市湘潭县中路铺镇荷塘村高标准农田建设项目（二〇二三年，段融资创新） | 图名 | 溢洪道整修设计图 | 工程号 2023-02 | 图号 ST-05 |
| | 审核 | 崔延渊 | | 专业负责 | 崔延渊 | | 设计 | 陈建玉 | | | | 子项名称 | | | 图别 水工 | 日期 2023.06 |

风景园林工程设计乙级 农业行业（农业综合开发农业工程、普通林工程）乙级 畜牧行业（饲料建筑物料工程）乙级 冶金行业（冶金矿山工程、金属结构工程）乙级 机械行业（物料搬运及仓储专业）乙级
建筑行业（建筑工程）乙级 市政行业（道路工程、桥梁工程、给水工程、排水工程、热力工程、环境卫生工程、城市燃气工程）乙级 公路行业（公路专业）乙级 商物粮行业（成品油储运工程）乙级

备注
1. 本尺寸以毫米为单位，不得从比例尺量取。
2. 原材料及成品质量要求详见说明书，不符合规定不得使用。
3. 施工前应对现场地形进行复核，如发现与设计图纸不符，应及时报告设计单位，待处理意见明确后方可施工。
4. 砂浆配比、混凝土强度等级详见结构设计说明及相应图纸，不得擅自变更。
5. 本图上所注尺寸除标高以米计外，其余均以毫米计。

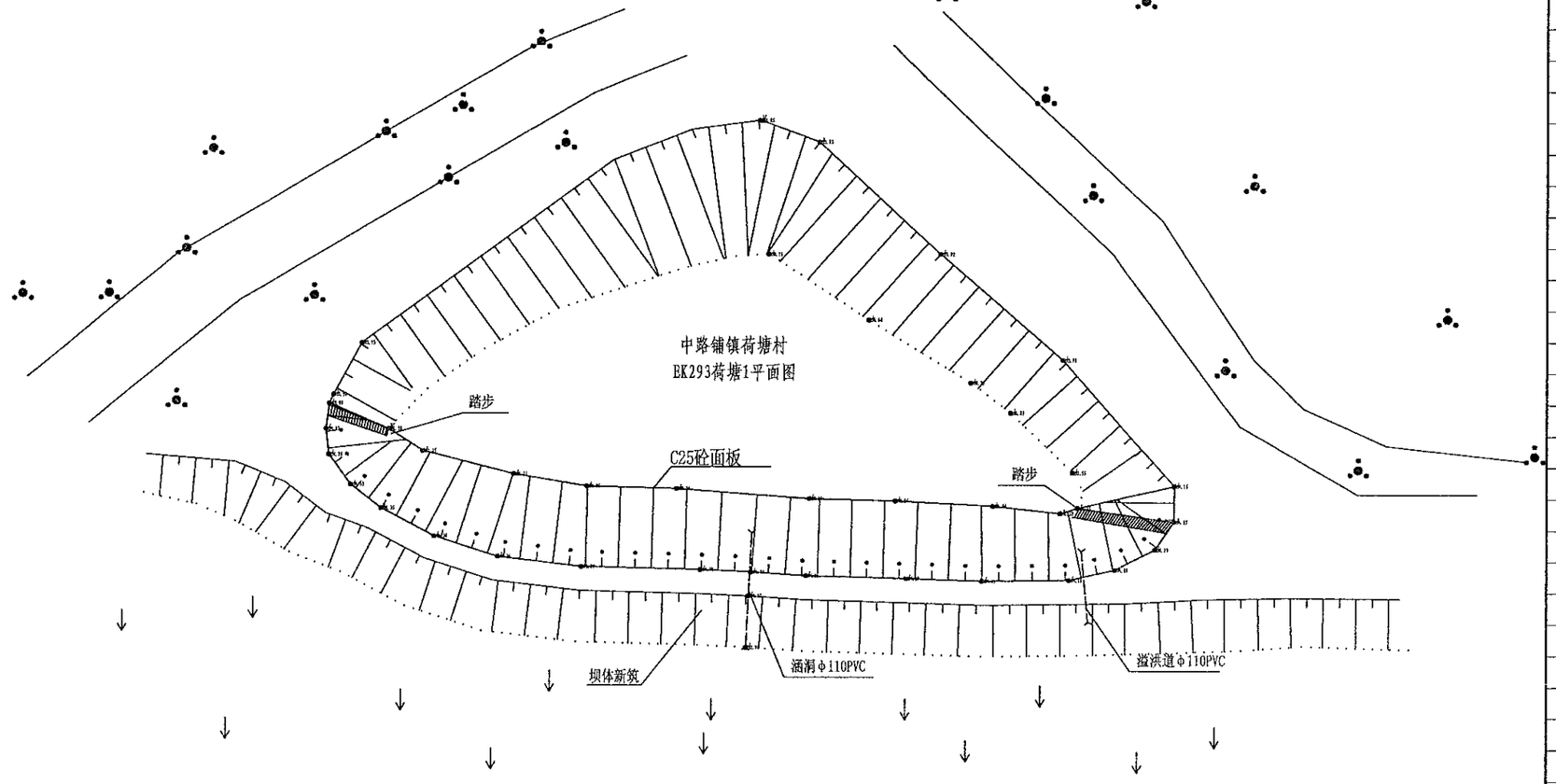


| 序号 | 项目名称 | 单位 | 工程数量 |
|---|---|---|---|
| | EK293荷塘1(L=60m, | | |
| 1 | 清淤扩容 | | |
| | 清淤 | $m^3$ | 360 |
| 2 | 塘坝加固 | m | 60 |
| | 清表（表层腐殖土、杂 | $m^2$ | 210 |
| | 土方开挖（就近堆放） | $m^3$ | 90 |
| | 土方回填 | $m^3$ | 40.8 |
| | 粘土回填（外调粘土） | $m^3$ | 195 |
| | C25砼堵脚 | $m^3$ | 14.4 |
| | 碎石垫层 | $m^3$ | 19.2 |
| | C25砼护坡 | $m^3$ | 19.2 |
| | 伸缩缝 | $m^2$ | 3.52 |
| | 普通模板制安及拆除 | $m^2$ | 72 |
| 3 | 踏步 | 处 | 2 |
| | C25砼踏步 | $m^3$ | 0.4986 |
| | 普通模板制安及拆除 | $m^2$ | 4.3213 |
| 4 | 溢洪道 | m | 8 |
| | 土方开挖（就近堆放） | $m^3$ | 18.92 |
| | 土方回填 | $m^3$ | 6.6 |
| | C25砼底板 | $m^3$ | 1.12 |
| | C25砼侧壁 | $m^3$ | 3.2 |
| | 普通模板制安及拆除 | $m^2$ | 33.6 |
| 5 | 卧管 | m | 3 |
| | 土方开挖（就近堆放） | $m^3$ | 40.5 |
| | 土方回填 | $m^3$ | 40.2881 |
| | C20砼垫层 | $m^3$ | 0.401 |
| | C25砼截水环 | $m^3$ | 0.952 |
| | C25砼消力箱 | $m^3$ | 1.128 |
| | C25砼包管 | $m^3$ | 1.423 |
| | C25砼台阶 | $m^3$ | 0.2493 |
| | DN200PE管 | m | 5 |
| | 普通模板制安及拆除 | $m^2$ | 26.57 |
| | 钢筋制安 | t | 0.126 |
| | 简易闸板 | 套 | 1 |
| 6 | 抽水设施 | 项 | 1 |
| | 抽水台班 | 台班 | 5 |
| 7 | 量水设施 | 项 | 1 |
| | 水位尺 | 根 | 3 |
| 8 | 标志牌（300*450瓷砖） | 项 | 1 |
| | 标志牌 | 块 | 1 |


风景园林工程业乙级 农业行业（农业综合开发生态工程、普查林工程）乙级 建材行业（新型建筑材料工程）乙级 冶金行业（冶金矿山工程、金属冶炼工程）乙级 机械行业（物料搬运设备工程）乙级 建筑行业（建筑工程、人防工程）乙级 市政行业（道路工程、桥梁工程、给水工程、排水工程、热力工程、环境卫生工程、城市燃气工程）乙级 公路行业（公路专业）乙级 商物粮行业（成品油储运工程）乙级


| | | | | | | | | | | | | |
|---|---|---|---|---|---|---|---|---|---|---|---|---|
| 中水华创国际工程设计顾问有限公司 Zhongshui Huachuang International Engineering Design Consultant Co., Ltd. 建筑 市政 资质证书编号：A261136449 | 审定 | 崔延渊 | | 项目负责 | 李卉 | | 校对 | 孙宁 | | 建设单位 | 湘潭县农业发展服务中心 | 工程名称 湘潭市湘潭县中路铺镇荷塘村高标准农田建设项目（二〇二三年，省融资创新） | 图名 | 中路铺镇荷塘村 EK293荷塘1平面设计图 | 工程号 | 2023-02 | 图号 | ST-01 |
| | 审核 | 崔延渊 | | 专业负责 | 崔延渊 | | 设计 | 陈建玉 | | | | 子项名称 | | | 图别 | 水工 | 日期 | 2023.06 |

备注：
1. 本图尺寸以毫米为单位，高程以米为单位。
2. 本图仅供EK293荷塘1设计使用。
3. 施工前应复核现场地形及塘底情况，如实际塘底较深或淤泥较厚，应加深截渗墙并相应调整工程量。
4. 伸缩缝填料应采用柔性材料，确保防渗效果。
5. 本图未尽事宜应按现行《水利水电工程土工合成材料应用技术规范》及相关规范执行。

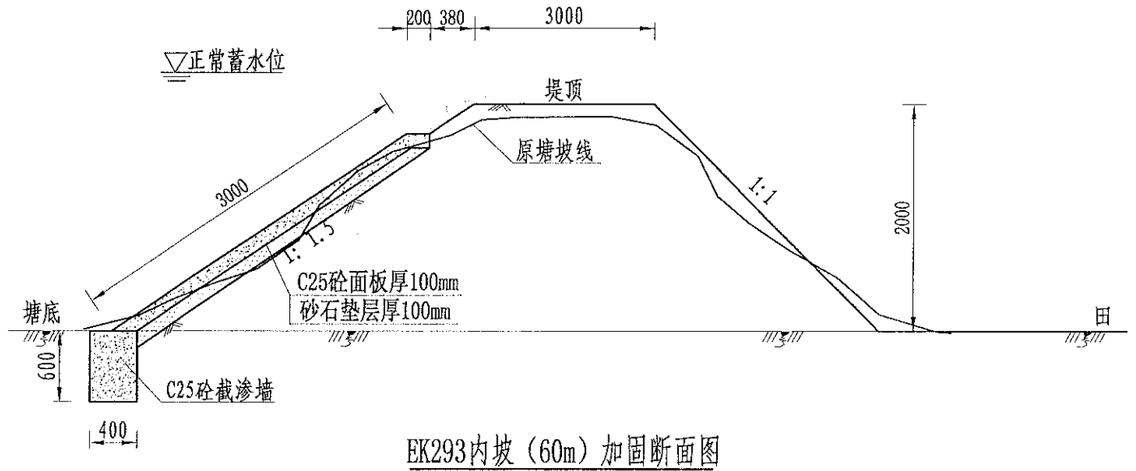


EK293内坡（60m）加固断面图

1:50

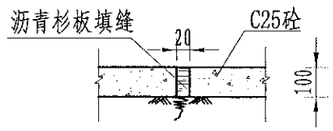


伸缩缝大样图

1:20

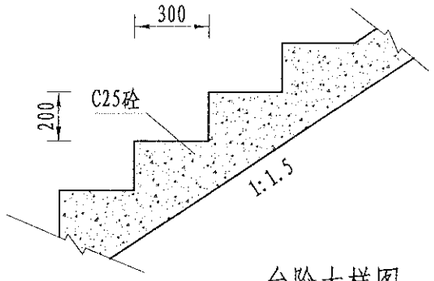


台阶大样图

1:20

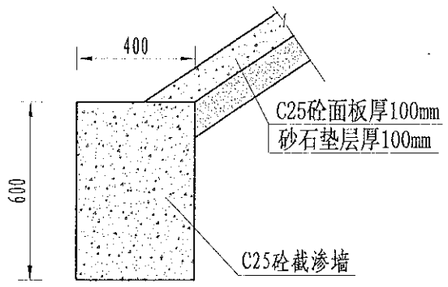


截渗墙大样图

1:20

说明：

1、图中尺寸单位为mm，高程单位为m；

2、大坝内坡采用C25砼防渗；内坡脚处设C25砼截渗墙深入塘底不小于0.6m，如塘底基础较差，截渗墙下部增设C25砼扩大基础，工程量按实计算；

3、C25砼防渗面板每隔5m设置一道伸缩缝，采用沥青木板填缝；

4、为便于管理，内坡设踏步2个；

5、未尽事宜按有关规定规划执行。

| | | | | | | | | | | | | | | | | |
|---|---|---|---|---|---|---|---|---|---|---|---|---|---|---|---|---|
| 中水华创国际工程设计顾问有限公司 Zhongshui Huachuang International Engineering Design Consultant Co., Ltd. 建筑 市政 资质证书编号：A261136449 | 审定 | 崔延渊 | | 项目负责 | 李卉 | | 校对 | 孙宁 | | 建设单位 | 湘潭县农业发展服务中心 | 工程名称 湘潭市湘潭县中路铺镇荷塘村高标准农田建设项目（二〇二三年，投融资创新） | 图名 | 中路铺镇荷塘村 EK293荷塘1设计图 | 工程号 | 2023-02 | 图号 | ST-02 |
| | 审核 | 崔延渊 | | 专业负责 | 崔延渊 | | 设计 | 陈建玉 | | | | 子项名称 | | | 图别 | 水工 | 日期 | 2023.06 |

风景园林工程业乙级 农业行业（农业综合开发生态工程、智慧农业工程）乙级 建材行业（建筑建筑制品工程）乙级 冶金行业（冶金矿山工程、金属冶炼工程）乙级 机械行业（物料搬运及仓储专业工程）乙级 建筑行业（建筑工程、人防工程）乙级 市政行业（道路工程、桥梁工程、给水工程、排水工程、热力工程、环境卫生工程、城市燃气工程）乙级 公路行业（公路专业）乙级 商物粮行业（冷链物流工程）乙级

备注：1. 本图尺寸除注明外，均以mm计。
2. 本图未注明之混凝土强度等级，均为C20。
3. 本图适用于设计流量为0.1m³/s，设计水头为1.5m的放水卧管。
4. 放水卧管，应同时设置消力池和输水涵管，方可正常使用。
5. 本图适用于土质地基，地基承载力≥150KPa。

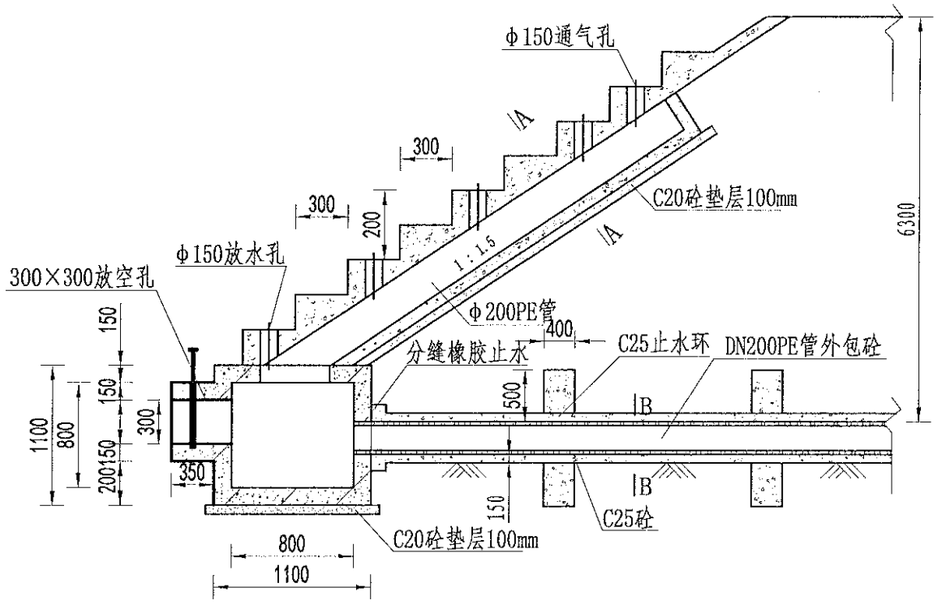


放水卧管纵断面图
1:50

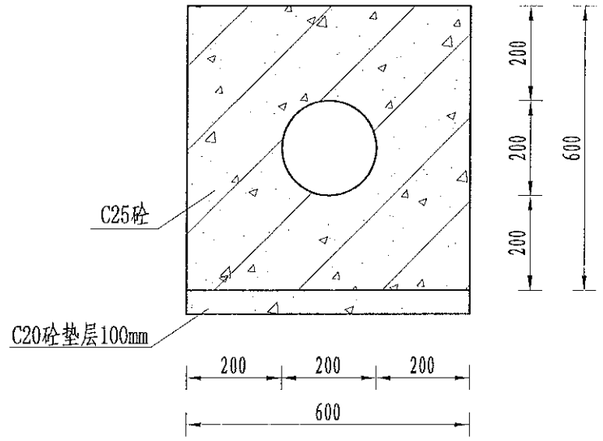


A-A剖面图
1:25

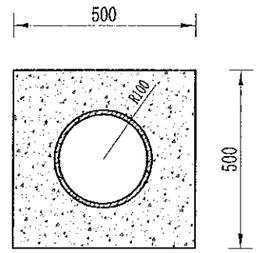


B-B剖面图
1:25

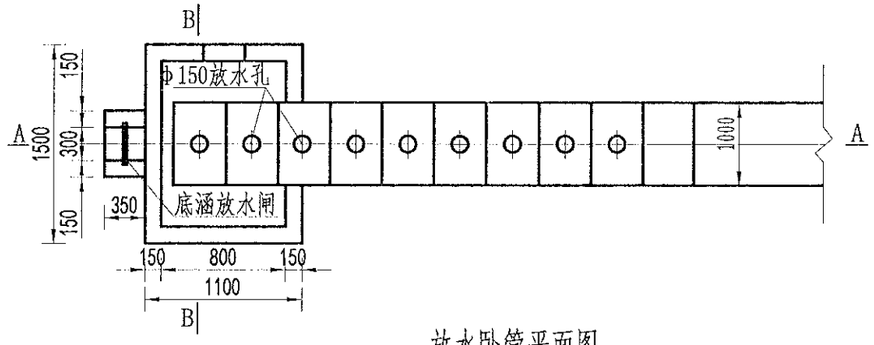


放水卧管平面图
1:50

说明：
1、图中尺寸单位为mm,高程单位为m；
2、混凝土等级：垫层C20，截水墙、放水卧管C25，消力箱C25，输水涵管采用DN200PE管外包砼；
3、消力箱、输水涵管基础以下开挖后采用混凝土回填或打桩至基岩，确保基础稳定；
4、砼截渗墙须伸入不透水层0.3-0.5m；
5、放水消力池施工可做成一次性钢模板，也可按工期施工，先浇筑底部 及边墙，顶部浇砼采用一次性钢模板；
6、要求地基承载力≥150KPa。

| | | | | | | | | | | | | | | | | |
|---|---|---|---|---|---|---|---|---|---|---|---|---|---|---|---|---|
| 中水华创国际工程设计顾问有限公司 Zhongshui Huachuang International Engineering Design Consultant Co., Ltd. 建筑 市政 资质证书编号：A261136449 | 审定 | 崔延渊 | | 项目负责 | 李卉 | | 校对 | 孙宁 | | 建设单位 | 湘潭县农业发展服务中心 | 工程名称 湘潭市湘潭县中路铺镇荷塘村高标准农田建设项目（二〇二三年，投融资创新） | 图名 | 卧管整修设计图 | 工程号 | 2023-02 | 图号 | ST-03 |
| | 审核 | 崔延渊 | | 专业负责 | 崔延渊 | | 设计 | 陈建玉 | | | | 子项名称 | | | 图别 | 水工 | 日期 | 2023.06 |

风景园林工程专业乙级 农业行业（农业综合开发生态工程、营造林工程）乙级 建材行业（建筑材料工程）乙级 冶金行业（冶金矿山工程、金属冶炼工程）乙级 机械行业（物料搬运及仓储专业）乙级
建筑行业（建筑工程、人防工程）乙级 市政行业（道路工程、桥梁工程、给水工程、排水工程、热力工程、环境卫生工程、城市燃气工程）乙级 公路行业（公路专业）乙级 商物粮行业（成品油储运工程）乙级

注：
1、本图尺寸除注明外，均以mm计。
2、消力箱涵洞采用C25混凝土，垫层采用C20混凝土。
3、钢筋保护层厚度为35mm，钢筋搭接长度：单面焊为10d，双面焊为5d，绑扎为30d，钢筋最小锚固长度不得小于35d。
4、钢筋采用HPB300钢筋，钢筋末端应做180°弯钩，其弯曲直径不应小于钢筋直径的2.5倍，平直段长度不应小于钢筋直径的3倍。
5、本图适用于设计流量为1.0m³/s的涵洞。

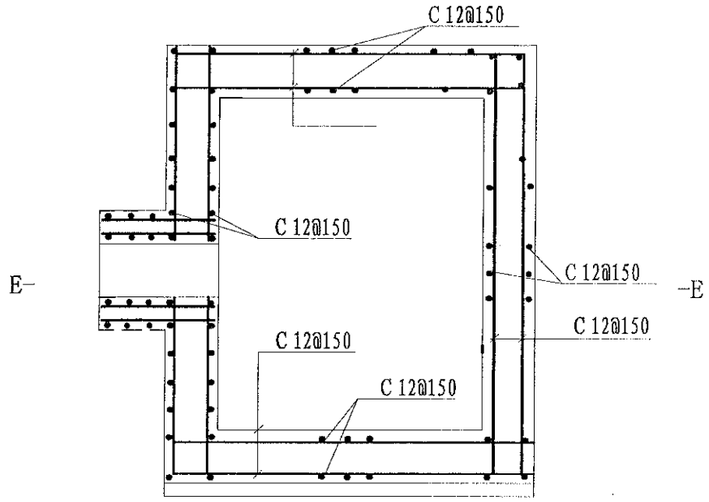


消力箱配筋图
1:50

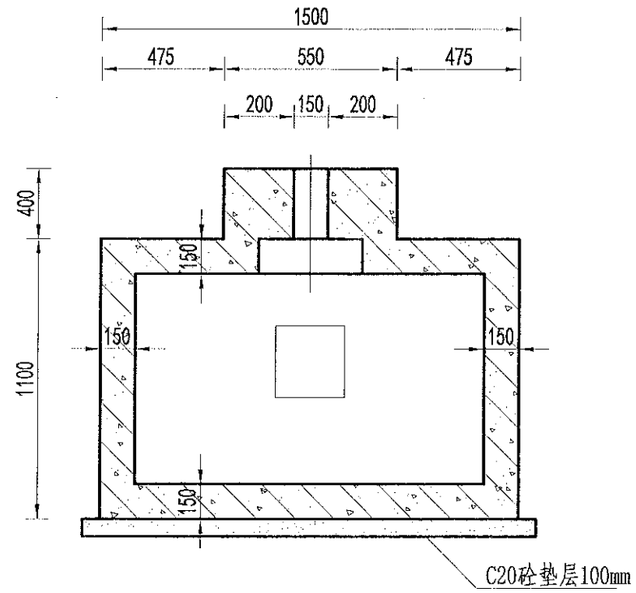


B-B剖面图
1:50

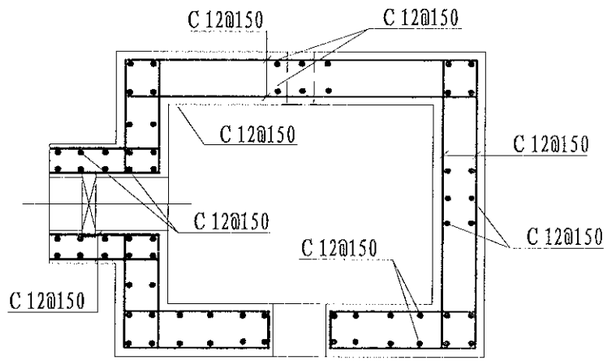


E-E剖面图
1:50

说明：
1、图中尺寸单位为mm,高程单位为m；
2、混凝土等级：涵洞、消力箱C25，垫层C20；
3、钢筋保护层厚度为35mm；
4、钢筋搭接长度：单面焊为10d，双面焊为5d，绑扎为30d，钢筋最小锚固长度不得小于35d；
5、C为Ⅱ级钢筋，孔口处钢筋截断并设弯钩。

| | | | | | | | | | | | | | | | | |
|---|---|---|---|---|---|---|---|---|---|---|---|---|---|---|---|---|
| 中水华创国际工程设计顾问有限公司 Zhongshui Huachuang International Engineering Design Consultant Co., Ltd. 建筑 市政 资质证书编号：A261135449 | 审定 | 崔延渊 | | 项目负责 | 李卉 | | 校对 | 孙宁 | | 建设单位 | 湘潭县农业发展服务中心 | 工程名称 湘潭市湘潭县中路铺镇荷塘村高标准农田建设项目（二〇二三年，投融资创新） | 图名 | 卧管整修配筋图 | 工程号 | 2023-02 | 图号 | ST-04 |
| | 审核 | 崔延渊 | | 专业负责 | 崔延渊 | | 设计 | 陈建玉 | | | | 子项名称 | | | 图别 | 水工 | 日期 | 2023.06 |

风景园林工程专乙级 农业行业（农业综合开发生态工程、营造林工程）乙级 建材行业（新型建筑材料工程）乙级 冶金行业（冶金矿山工程、金属冶炼工程）乙级 机械行业（建筑机电工程、人防工程）乙级 市政行业（道路工程、桥梁工程、给水工程、排水工程、热力工程、环境卫生工程、城市燃气工程）乙级 公路行业（公路专业）乙级

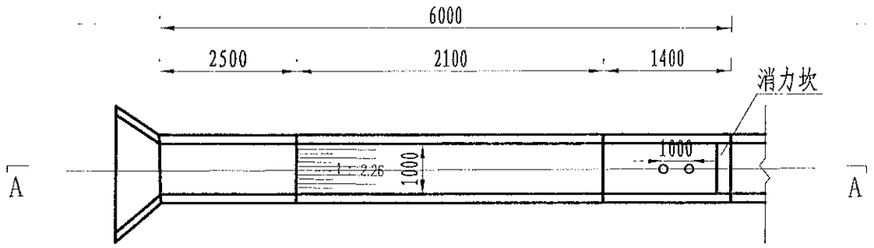


溢洪道平面布置图

1:100

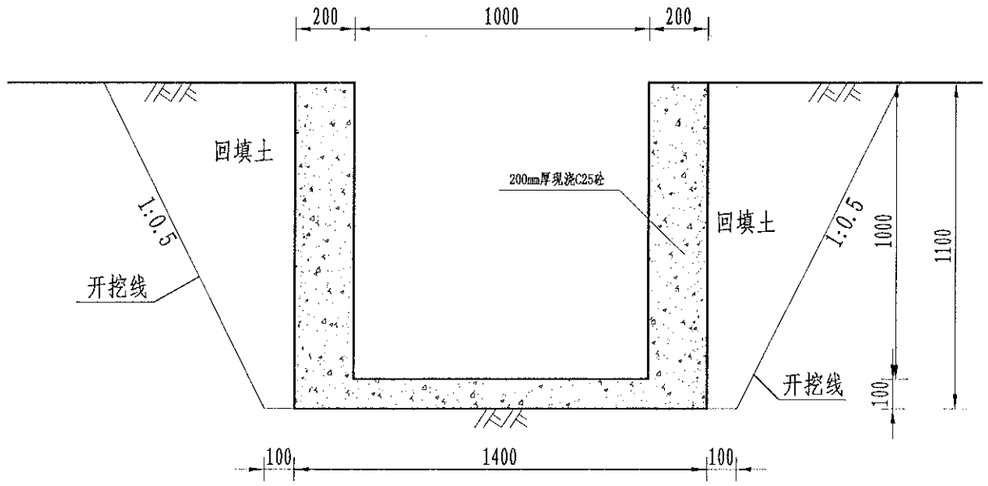


溢洪道平面布置图

1:20

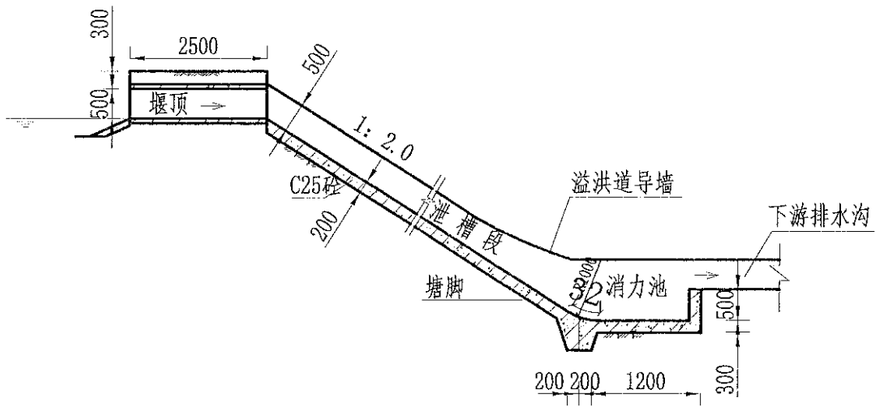


A-A剖面图

1:100

说明:

1、图中尺寸单位为mm,高程单位为m;

2、溢洪道采用C25砼整修;

3、消力井地基承载力要求达到100KPa，如遇软基础，则采用C15毛石砼换填

4、未尽事宜按有关规定规划执行。

| | | | | | | | | | | | | | | | | | |
|---|---|---|---|---|---|---|---|---|---|---|---|---|---|---|---|---|---|
| 中水华创国际工程设计顾问有限公司 Zhongshui Huachuang International Engineering Design Consultant Co., Ltd. 建筑 市政 资质证书编号: A261136449 | 审定 | 崔延渊 | | 项目负责 | 李卉 | | 校对 | 孙宁 | | 建设单位 | 湘潭县农业发展服务中心 | 工程名称 湘潭市湘潭县中路铺镇荷塘村高标准农田建设项目（二〇二三年，投融资创新） | 图名 | 溢洪道整修设计图 | 工程号 | 2023-02 | 图号 | ST-05 |
| | 审核 | 崔延渊 | | 专业负责 | 崔延渊 | | 设计 | 陈建玉 | | | | 子项名称 | | | 图别 | 水工 | 日期 | 2023.06 |

备注
1. 本图尺寸以毫米为单位，不得比例放样。
2. 原材料及成品质量应满足设计要求，不得使用不合格产品。
3. 施工前应复核现场地形，发现与设计不符时，应及时报告设计单位，不得擅自施工。
4. 砼浇筑后，应及时养护，养护期不少于14天，冬季施工应采取保温措施。
5. 本图未尽事宜，应按现行有关规范、规程执行。

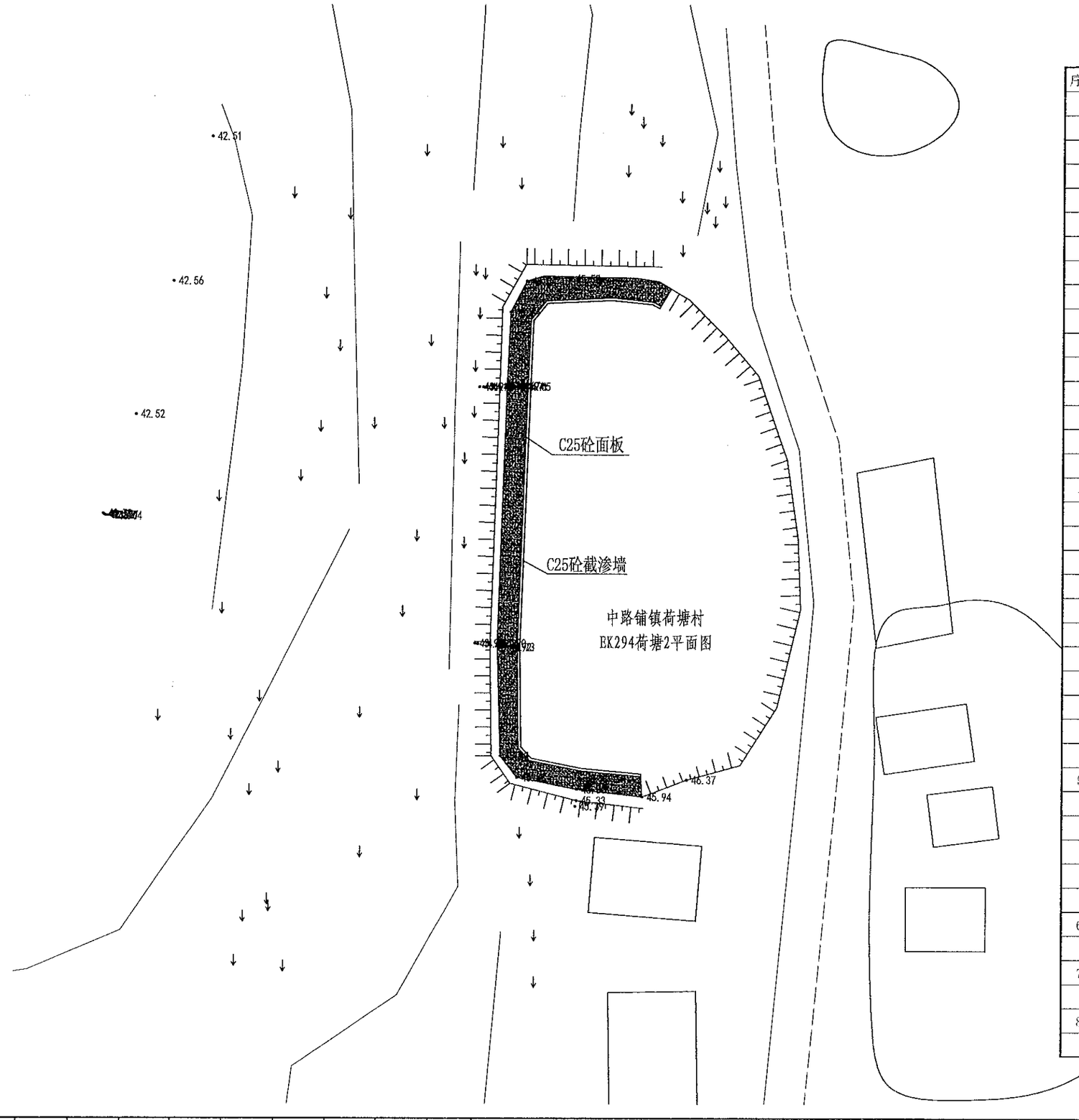


| 序号 | 项目名称 | 单位 | 工程数 |
|---|---|---|---|
| | EK294荷塘2(L=80m, | | |
| 1 | 清淤扩容 | | |
| | 清淤 | $m^3$ | 430 |
| 2 | 塘坝加固 | m | 80 |
| | 清表（表层腐殖土、杂 | $m^2$ | 200 |
| | 土方开挖（就近堆放） | $m^3$ | 108 |
| | 土方回填 | $m^3$ | 46.4 |
| | 原砼凿除 | $m^3$ | 16 |
| | C25砼堵脚 | $m^3$ | 19.2 |
| | 碎石垫层 | $m^3$ | 21.6 |
| | C25砼护坡 | $m^3$ | 21.6 |
| | 伸缩缝 | $m^2$ | 4.05 |
| | 普通模板制安及拆除 | $m^2$ | 96 |
| 3 | 踏步 | 处 | 2 |
| | C25砼踏步 | $m^3$ | 0.4155 |
| | 普通模板制安及拆除 | $m^2$ | 3.6011 |
| 4 | 卧管 | m | 2.5 |
| | 土方开挖（就近堆放） | $m^3$ | 33.75 |
| | 土方回填 | $m^3$ | 33.5734 |
| | C20砼垫层 | $m^3$ | 0.371 |
| | C25砼截水环 | $m^3$ | 0.952 |
| | C25砼消力箱 | $m^3$ | 1.128 |
| | C25砼包管 | $m^3$ | 1.368 |
| | C25砼台阶 | $m^3$ | 0.2078 |
| | DN200PE管 | m | 5 |
| | 普通模板制安及拆除 | $m^2$ | 26.01 |
| | 钢筋制安 | t | 0.126 |
| | 简易闸板 | 套 | 1 |
| 5 | 溢洪道 | m | 8 |
| | 土方开挖（就近堆放） | $m^3$ | 18.92 |
| | 土方回填 | $m^3$ | 6.6 |
| | C25砼底板 | $m^3$ | 1.12 |
| | C25砼侧壁 | $m^3$ | 3.2 |
| | 普通模板制安及拆除 | $m^2$ | 33.6 |
| 6 | 抽水设施 | 项 | 1 |
| | 抽水台班 | 台班 | 4 |
| 7 | 量水设施 | 项 | 1 |
| | 水位尺 | 根 | 3 |
| 8 | 标志牌（300*450瓷砖） | 项 | 1 |
| | 标志牌 | 块 | 1 |


水保行业（农业综合开发生态工程、水土保持工程）乙级 建材行业（非金属建筑材料工程）乙级 冶金行业（冶金矿山工程、金属冶炼工程）乙级 机械行业（物料搬运设备专业）乙级
风景园林工程专业乙级 农业行业（农业综合开发生态工程、普通水工程）乙级 建材行业（非金属建筑材料工程）乙级 冶金行业（冶金矿山工程、金属冶炼工程）乙级 机械行业（物料搬运设备专业）乙级
建筑行业（建筑工程、人防工程）乙级 市政行业（道路工程、桥梁工程、给水工程、排水工程、热力工程、环境卫生工程、城市燃气工程）乙级 公路行业（公路专业）乙级 商物粮行业（成品油储运工程）乙级


| | | | | | | | | | | | | | | | | |
|---|---|---|---|---|---|---|---|---|---|---|---|---|---|---|---|---|
| 中水华创国际工程设计顾问有限公司 Zhongshui Huachuang International Engineering Design Consultant Co., Ltd. 建筑 市政 资质证书编号：A261136449 | 审定 | 崔延渊 | | 项目负责 | 李卉 | | 校对 | 孙宁 | | 建设单位 | 湘潭县农业发展服务中心 | 工程名称 湘潭市湘潭县中路铺镇荷塘村高标准农田建设项目（二〇二三年，投融资创新） | 图名 | 中路铺镇荷塘村 BK294荷塘2平面设计图 | 工程号 | 2023-02 | 图号 | ST-01 |
| | 审核 | 崔延渊 | | 专业负责 | 崔延渊 | | 设计 | 陈建玉 | | | | 子项名称 | | | 图别 | 水工 | 日期 | 2023.06 |

备注：
1. 本图尺寸以m为单位，高程以m计。
2. 图中未标注的钢筋保护层为35mm。
3. 图中未标注的混凝土强度等级为C25，抗渗等级为P6。
4. 图中未标注的砂石垫层厚100mm。
5. 本图适用于设计洪水位三年一遇时相应的坝顶高程。

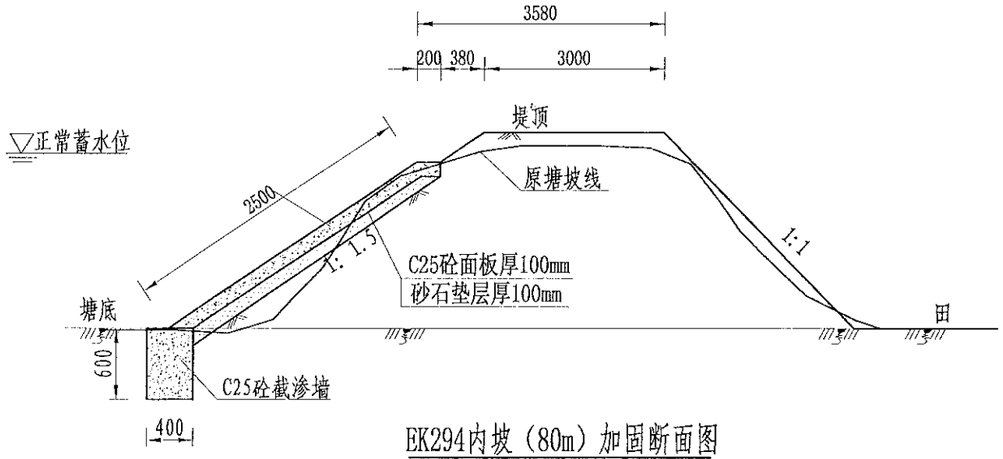


EK294内坡（80m）加固断面图

1:50

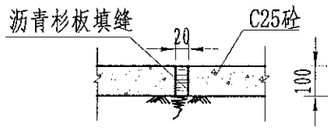


伸缩缝大样图

1:20

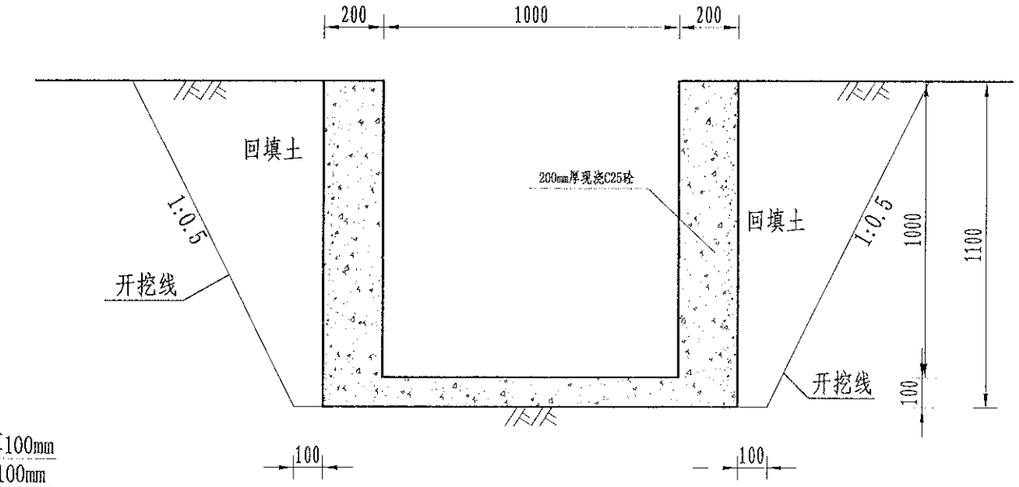


溢洪口断面设计图

1:20

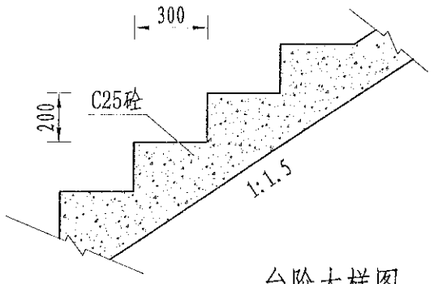


台阶大样图

1:20

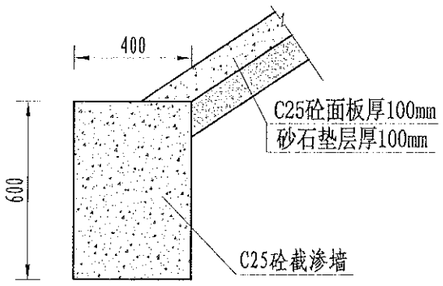


截渗墙大样图

1:20

说明：

1、图中尺寸单位为mm，高程单位为m；

2、大坝内坡采用C25砼防渗；内坡脚处设C25砼截渗墙深入塘底不小于0.6m，如塘底基础较差，截渗墙下部增设C25砼扩大基础，工程量按实计算；

3、C25砼防渗面板每隔5m设置一道伸缩缝，采用沥青木板填缝；

4、为便于管理，内坡设踏步2个；

5、未尽事宜按有关规定规划执行。


中水华创国际工程设计顾问有限公司
Zhongshui Huachuang International Engineering Design Consultant Co., Ltd.
建筑 市政 资质证书编号：A261136449


| 审定 | 崔延渊 | | 项目负责 | 李 卉 | | 校 对 | 孙 宁 | | 建设单位 | 湘潭县农业发展服务中心 | 工程名称 湘潭市湘潭县中路铺镇荷塘村高标准农田建设项目（二〇二三年，按融资创新） | 图名 | 中路铺镇荷塘村<br>EK294荷塘2设计图 | 工程号 | 2023-02 | 图号 | ST-02 |
|---|---|---|---|---|---|---|---|---|---|---|---|---|---|---|---|---|---|
| 审核 | 崔延渊 | | 专业负责 | 崔延渊 | | 设 计 | 陈建玉 | | | | 子项名称 | | | 图别 | 水工 | 日期 | 2023.06 |

风景园林工程(农业)乙级 农业行业(农业综合开发生态工程、苗圃林工程)乙级 建材行业(新型建筑材料工程)乙级 冶金行业(冶金矿山工程、金属冶炼工程)乙级 机械行业(物料搬运及仓储专业)乙级 建筑行业(建筑工程、人防工程)乙级 市政行业(道路工程、桥梁工程、给水工程、排水工程、热力工程、燃气工程、城市轨道交通工程)乙级 公路行业(公路专业)乙级 商物粮行业(农副油脂加工)乙级

▽正常蓄水位

备注：
1. 本图尺寸以毫米为单位，高程以米计。
2. 放水卧管及消力池施工时，应及时做好排水，不得浸泡地基土。
3. 图中未标注的钢筋保护层厚度为35mm。
4. 砂浆标号：M7.5浆砌块石，M10水泥砂浆抹面。
5. 本图适用于设计流量小于0.5m³/s，且设计水头不超过6.0m的放水卧管。

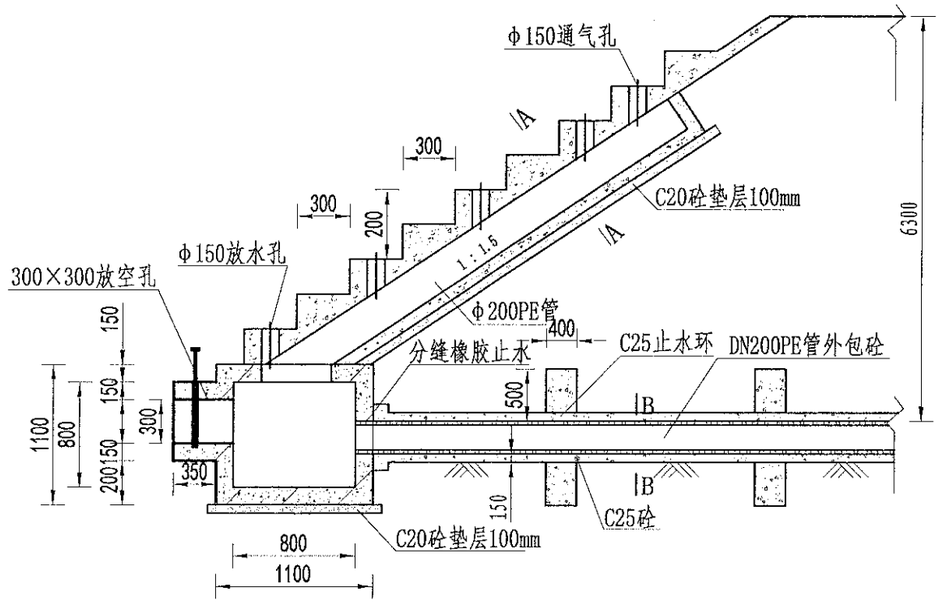


放水卧管纵断面图
1:50

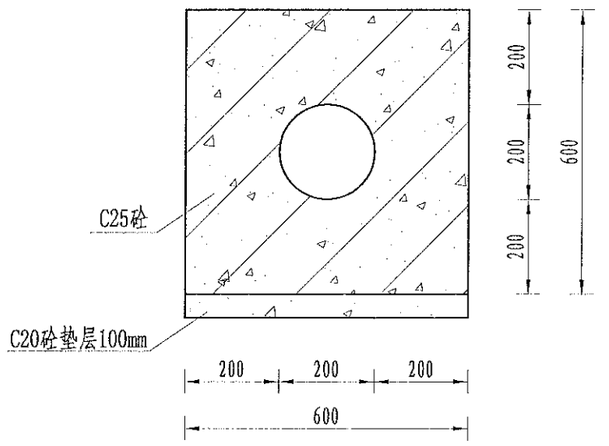


A-A剖面图
1:25

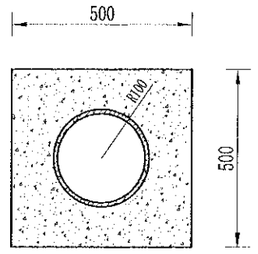


B-B剖面图
1:25

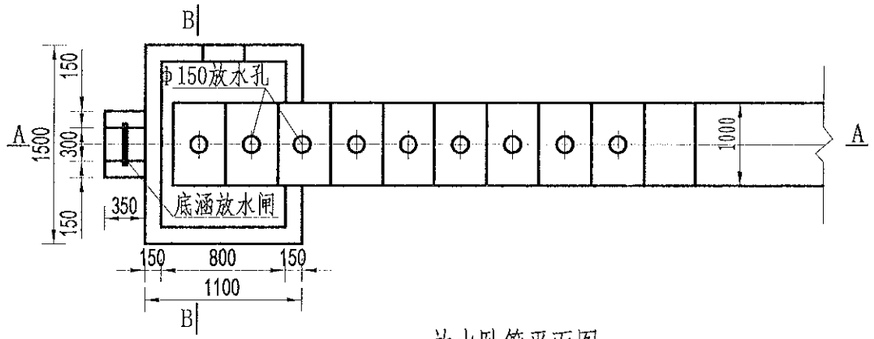


放水卧管平面图
1:50

说明：
1、图中尺寸单位为mm,高程单位为m；
2、混凝土等级：垫层C20，截水墙、放水卧管C25，消力箱C25，输水涵管采用DN200PE管外包砼；
3、消力箱、输水涵管基础以下开挖后采用混凝土回填或打桩至基岩，确保基础稳定；
4、砼截渗墙须伸入不透水层0.3-0.5m；
5、放水消力池施工可做成一次性钢模板，也可按工期施工，先浇筑底部 及边墙，顶部浇砼采用一次性钢模板；
6、要求地基承载力≥150KPa。

| | | | | | | | | | | | | | | | |
|---|---|---|---|---|---|---|---|---|---|---|---|---|---|---|---|
| 中水华创国际工程设计顾问有限公司 Zhongshui Huachuang International Engineering Design Consultant Co., Ltd. 建筑 市政 资质证书编号：A261136449 | 审定 | 崔延渊 | | 项目负责 | 李 卉 | | 校对 | 孙 宁 | | 建设单位 | 湘潭县农业发展服务中心 | 工程名称 湘潭市湘潭县中路铺镇荷塘村高标准农田建设项目（二〇二三年，投融资创新） | 图名 | 卧管整修设计图 | 工程号 | 2023-02 | 图号 | ST-03 |
| | 审核 | 崔延渊 | | 专业负责 | 崔延渊 | | 设计 | 陈建玉 | | | | 子项名称 | | | 图别 | 水工 | 日期 | 2023.06 |

风景园林工程乙级 农业行业（农业综合开发生态工程、营造林工程）乙级 建材行业（新型建筑材料工程）乙级 冶金行业（冶金矿山工程、金属冶炼工程）乙级 机械行业（建筑机电安装工程）乙级 建筑行业（建筑工程、人防工程）乙级 市政行业（道路工程、桥梁工程、给水工程、排水工程、热力工程、环境卫生工程、城市燃气工程）乙级 公路行业（公路专业）乙级 水利行业（水利水电工程）乙级 水文地质勘察专业（水文地质）乙级 工程测量专业 工程勘察专业（岩土工程（勘察））乙级

备注
1. 本图尺寸以毫米为单位，高程以米计。
2. 本涵洞采用C25混凝土，垫层采用C20混凝土。
3. 本涵洞设计洪水频率为1%，施工前应复核水文资料。
4. 涵洞进、出口处应设置八字墙，墙后回填应分层夯实。
5. 本涵洞适用于填土高度不大于3m的路堤。

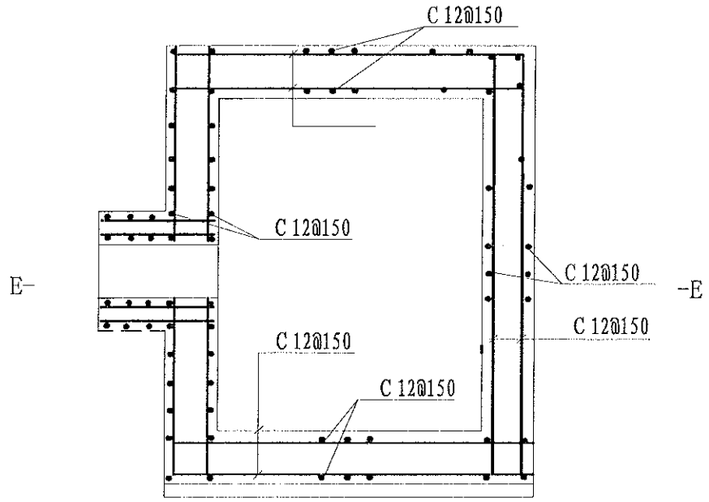


消力箱配筋图
1:50

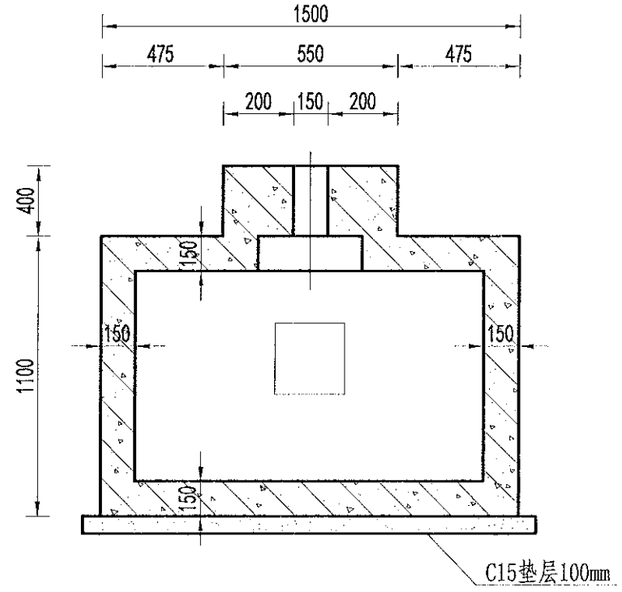


B-B剖面图
1:50

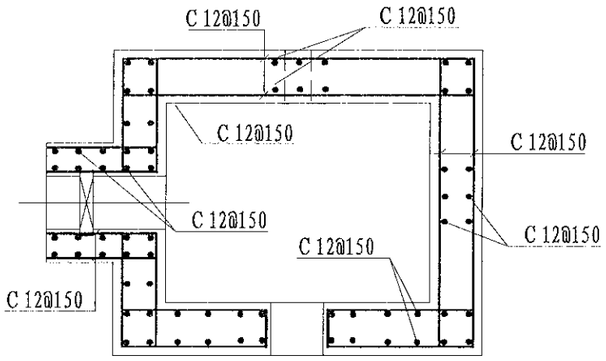


E-E剖面图
1:50

说明：
1、图中尺寸单位为mm,高程单位为m;
2、混凝土等级：涵洞、消力箱C25，垫层C20;
3、钢筋保护层厚度为35mm;
4、钢筋搭接长度：单面焊为10d，双面焊为5d，绑扎为30d，钢筋最小锚固长度不得小于35d;
5、C为Ⅱ级钢筋，孔口处钢筋截断并设弯钩。

| | | | | | | | | | | | | | | | | | | |
|---|---|---|---|---|---|---|---|---|---|---|---|---|---|---|---|---|---|---|
| 中水华创国际工程设计顾问有限公司 Zhongshui Huachuang International Engineering Design Consultant Co., Ltd. 建筑 市政 资质证书编号：A261136449 | 审定 | 崔延渊 | | 项目负责 | 李卉 | | 校对 | 孙宁 | | 建设单位 | 湘潭县农业发展服务中心 | 工程名称 湘潭市湘潭县中路铺镇荷塘村高标准农田建设项目（二〇二三年，设融资创新） | | 图名 | 卧管整修配筋图 | 工程号 | 2023-02 | 图号 | ST-04 |
| | 审核 | 崔延渊 | | 专业负责 | 崔延渊 | | 设计 | 陈建玉 | | | | 子项名称 | | | | 图别 | 水工 | 日期 | 2023.06 |


风景园林工程乙级 农业行业（农业综合开发土地工程、营造林工程）乙级 建材行业（新型建筑材料工程）乙级 冶金行业（冶金矿山工程、金属结构工程）乙级 机械行业（物料搬运及仓储专业）乙级
建筑行业（建筑工程、人防工程）乙级 市政行业（道路工程、桥梁工程、给水工程、排水工程、燃气工程、热力工程、环境卫生工程、城市燃气工程）乙级 公路行业（公路专业）乙级 商物粮行业（成品油储运工程）乙级

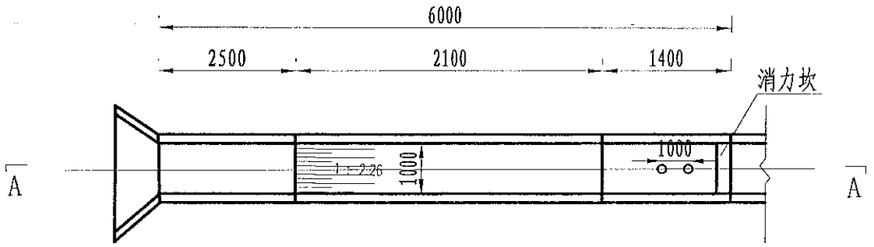


溢洪道平面布置图

1:100

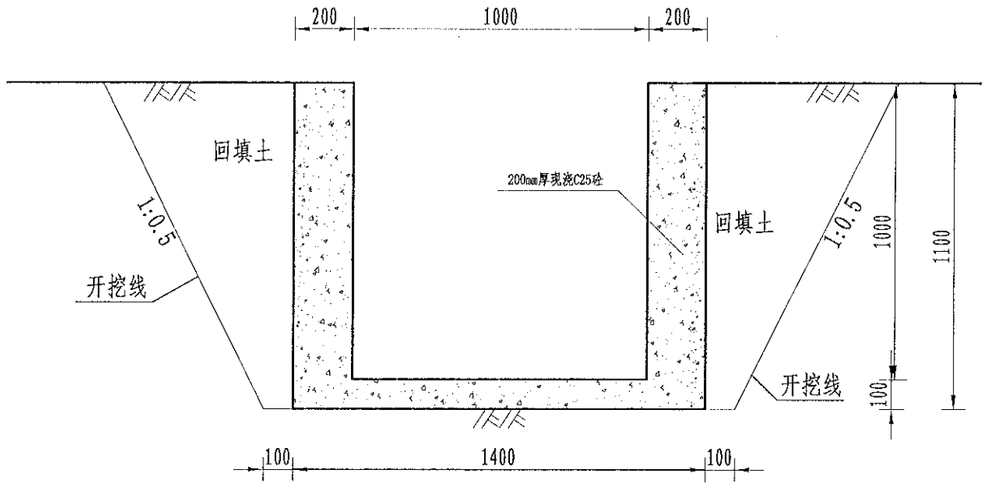


溢洪道平面布置图

1:20

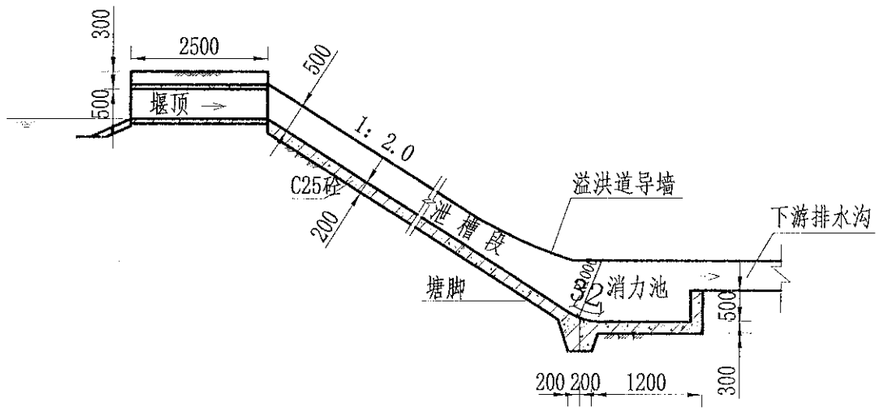


A-A剖面图

1:100

说明:

1、图中尺寸单位为mm,高程单位为m;

2、溢洪道采用C25砼整修;

3、消力井地基承载力要求达到100KPa，如遇软基础，则采用C15毛石砼换填

4、未尽事宜按有关规定规划执行。

| | | | | | | | | | | | | | | | | | |
|---|---|---|---|---|---|---|---|---|---|---|---|---|---|---|---|---|---|
| 中水华创国际工程设计顾问有限公司 Zhongshui Huachuang International Engineering Design Consultant Co., Ltd 建筑 市政 资质证书编号: A261136449 | 审定 | 崔延渊 | | 项目负责 | 李卉 | | 校对 | 孙宁 | | 建设单位 | 湘潭县农业发展服务中心 | 工程名称 湘潭市湘潭县中路铺镇荷塘村高标准农田建设项目（二〇二三年，投融资创新） | 图名 | 溢洪道整修设计图 | 工程号 | 2023-02 | 图号 | ST-05 |
| | 审核 | 崔延渊 | | 专业负责 | 崔延渊 | | 设计 | 陈建玉 | | | | 子项名称 | | | 图别 | 水工 | 日期 | 2023.06 |

备注
1. 本图尺寸以毫米计。
2. 本塘为长塘结构型式。
3. 图中坡度为1:m的系数。
4. 砂浆标号：M7.5浆砌石采用M10水泥砂浆砌筑。
5. 本工程施工中如出现与设计图纸不符时，应及时与设计单位联系，经协商后方可施工。

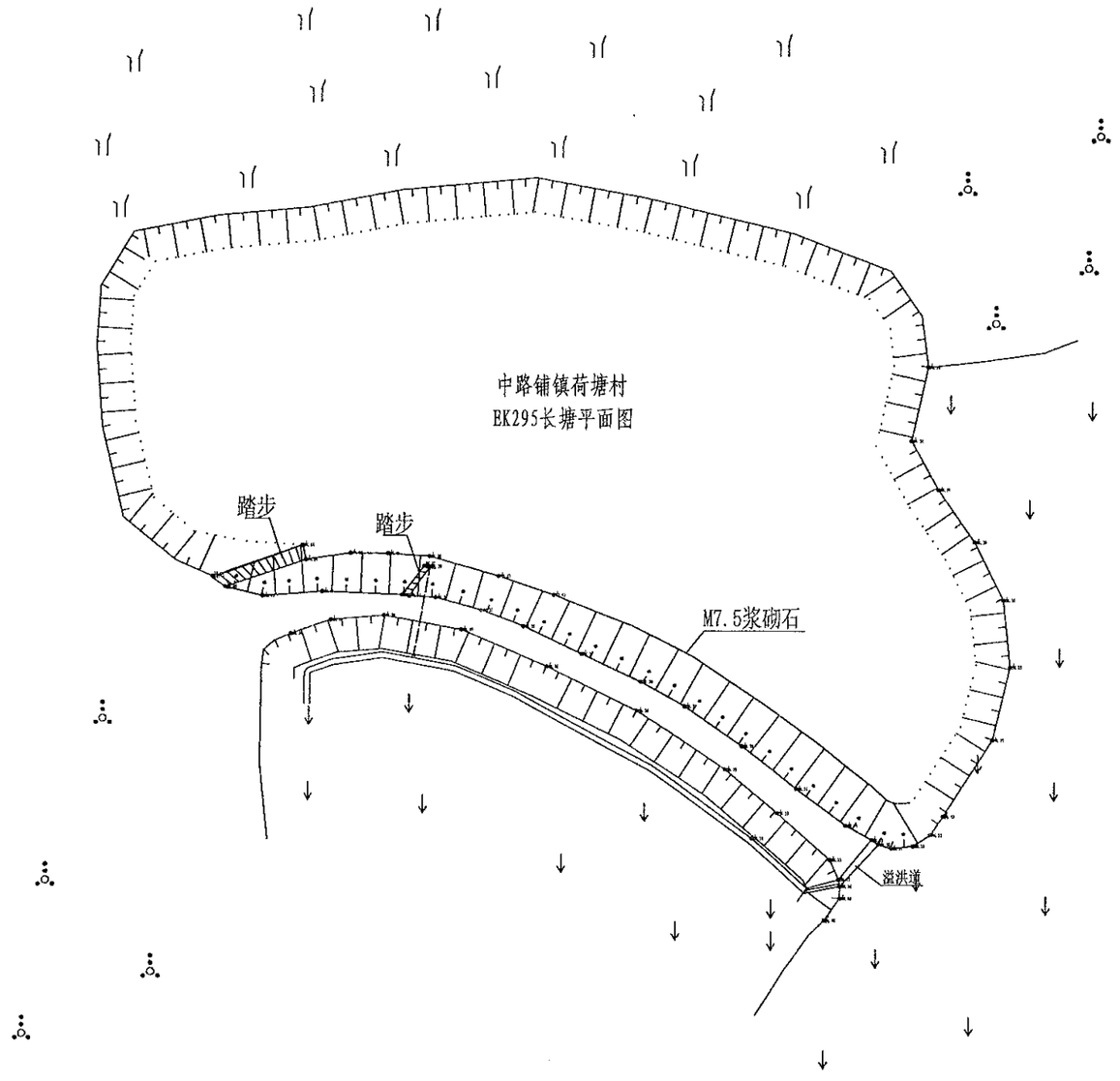


| 序号 | 项目名称 | 单位 | 工程数量 |
|---|---|---|---|
| | EK295长塘(L=70m, | | |
| 1 | 清淤扩容 | | |
| | 清淤 | $m^3$ | 240 |
| 2 | 塘坝加固 | m | 70 |
| | 清表（表层腐殖土、杂 | $m^2$ | 175 |
| | 土方开挖（就近堆放） | $m^3$ | 94.5 |
| | 土方回填 | $m^3$ | 40.6 |
| | 原砼凿除 | $m^3$ | 14 |
| | C25砼堵脚 | $m^3$ | 16.8 |
| | 碎石垫层 | $m^3$ | 18.9 |
| | C25砼护坡 | $m^3$ | 18.9 |
| | 伸缩缝 | $m^2$ | 3.51 |
| | 普通模板制安及拆除 | $m^2$ | 84 |
| 3 | 踏步 | 处 | 2 |
| | C25砼踏步 | $m^3$ | 0.4155 |
| | 普通模板制安及拆除 | $m^2$ | 3.6011 |
| 4 | 卧管 | m | 2.5 |
| | 土方开挖（就近堆放） | $m^3$ | 33.75 |
| | 土方回填 | $m^3$ | 33.5734 |
| | C20砼垫层 | $m^3$ | 0.371 |
| | C25砼截水环 | $m^3$ | 0.952 |
| | C25砼消力箱 | $m^3$ | 1.128 |
| | C25砼包管 | $m^3$ | 1.368 |
| | C25砼台阶 | $m^3$ | 0.2078 |
| | DN200PE管 | m | 5 |
| | 普通模板制安及拆除 | $m^2$ | 26.01 |
| | 钢筋制安 | t | 0.126 |
| | 简易闸板 | 套 | 1 |
| 5 | 溢洪道 | m | 5 |
| | 土方开挖（就近堆放） | $m^3$ | 11.825 |
| | 土方回填 | $m^3$ | 4.125 |
| | C25砼底板 | $m^3$ | 0.7 |
| | C25砼侧壁 | $m^3$ | 2 |
| | 普通模板制安及拆除 | $m^2$ | 21 |
| 6 | 抽水设施 | 项 | 1 |
| | 抽水台班 | 台班 | 3 |
| 7 | 量水设施 | 项 | 1 |
| | 水位尺 | 根 | 3 |
| 8 | 标志牌（300*450瓷砖） | 项 | 1 |
| | 标志牌 | 块 | 1 |


风景园林工程业乙级 农业行业（农业综合开发生态工程、普通林工程）乙级 建材行业（商品混凝土制作工程）乙级 出业行业（冶金矿山工程、金属冶炼工程）乙级 机械行业（物料搬运及仓储专业）乙级
建筑行业（建筑工程）乙级 市政行业（道路工程、桥梁工程、给水工程、排水工程、热力工程、环境卫生工程、城市燃气工程）乙级 公路行业（公路专业）乙级 水路行业（成品油储运工程）乙级


| | | | | | | | | | | | | | | | |
|---|---|---|---|---|---|---|---|---|---|---|---|---|---|---|---|
| 中水华创国际工程设计顾问有限公司 Zhongshui Huachuang International Engineering Design Consultant Co., Ltd. 建筑 市政 资质证书编号：A261136449 | 审定 | 崔延渊 | | 项目负责 | 李卉 | | 校对 | 孙宁 | | 建设单位 | 湘潭县农业发展服务中心 | 工程名称 湘潭市湘潭县中路铺镇荷塘村高标准农田建设项目（二〇二三年，投融资创新） | 图名 | 中路铺镇荷塘村 EK295长塘平面设计图 | 工程号 | 2023-02 | 图号 | ST-01 |
| | 审核 | 崔延渊 | | 专业负责 | 崔延渊 | | 设计 | 陈建玉 | | | | 子项名称 | | | 图别 | 水工 | 日期 | 2023.06 |

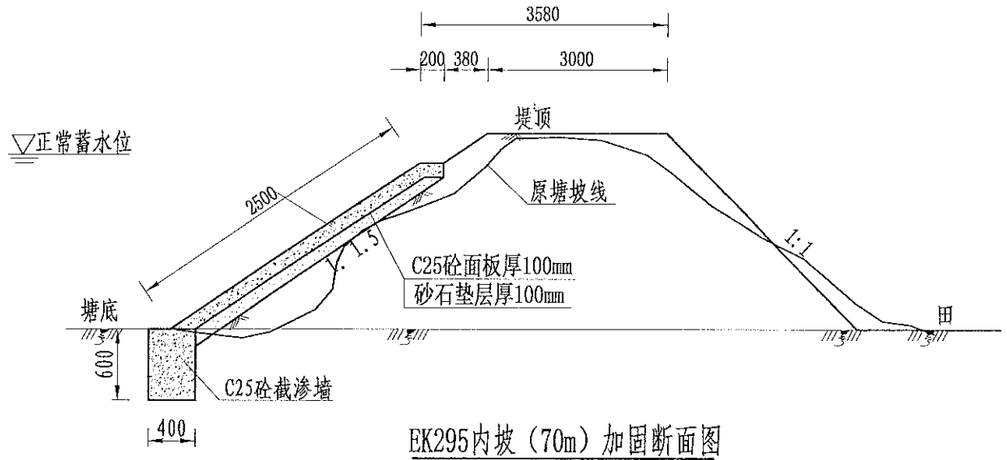


EK295内坡（70m）加固断面图

1:50

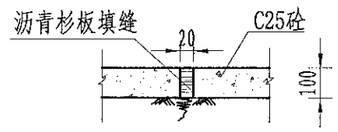


伸缩缝大样图

1:20

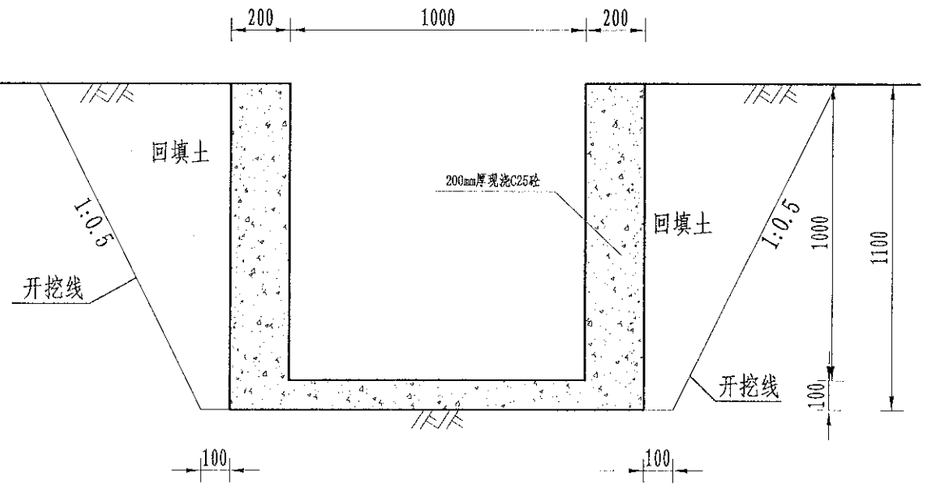


溢洪口断面设计图

1:20

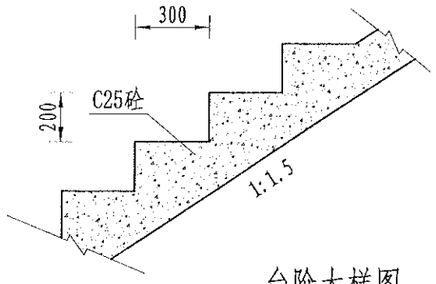


台阶大样图

1:20

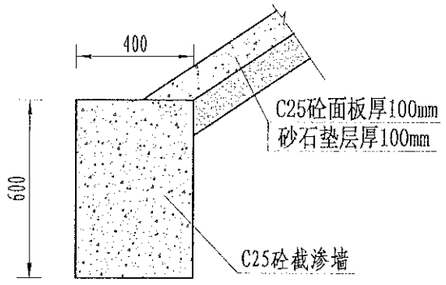


截渗墙大样图

1:20

说明:

1、图中尺寸单位为mm,高程单位为m;

2、大坝内坡采用C25砼防渗；内坡脚处设C25砼截渗墙深入塘底不小于0.6m，如塘底基础较差，截渗墙下部增设C25砼扩大基础，工程量按实计算;

3、C25砼防渗面板每隔5m设置一道伸缩缝，采用沥青木板填缝;

4、为便于管理，内坡设踏步2个;

5、未尽事宜按有关规定规划执行。

| | | | | | | | | | | | | | | | | | | |
|---|---|---|---|---|---|---|---|---|---|---|---|---|---|---|---|---|---|---|
| 中水华创国际工程设计顾问有限公司 Zhongshui Huachuang International Engineering Design Consultant Co., Ltd. 建筑 市政 资质证书编号: A261136449 | 审定 | 崔延渊 | | 项目负责 | 李卉 | | 校对 | 孙宁 | | 建设单位 | 湘潭县农业发展服务中心 | 工程名称 湘潭市湘潭县中路铺镇荷塘村高标准农田建设项目（二〇二三年，投融资创新） | 图名 | 中路铺镇荷塘村 EK295长塘设计图 | 工程号 | 2023-02 | 图号 | ST-02 |
| | 审核 | 崔延渊 | | 专业负责 | 崔延渊 | | 设计 | 陈建玉 | | | | 子项名称 | | | 图别 | 水工 | 日期 | 2023.06 |

▽正常蓄水位

注 备

1. 本图尺寸以毫米为单位，高程以米计。
2. 放水孔水流流速较大，为防止冲刷，应在放水孔出口处设置消力池。
3. 施工时应严格按设计要求进行，不得擅自改变结构尺寸。
4. 施工前，应对地基进行勘察，确保地基承载力满足设计要求。
5. 施工过程中应加强质量控制，确保工程质量。

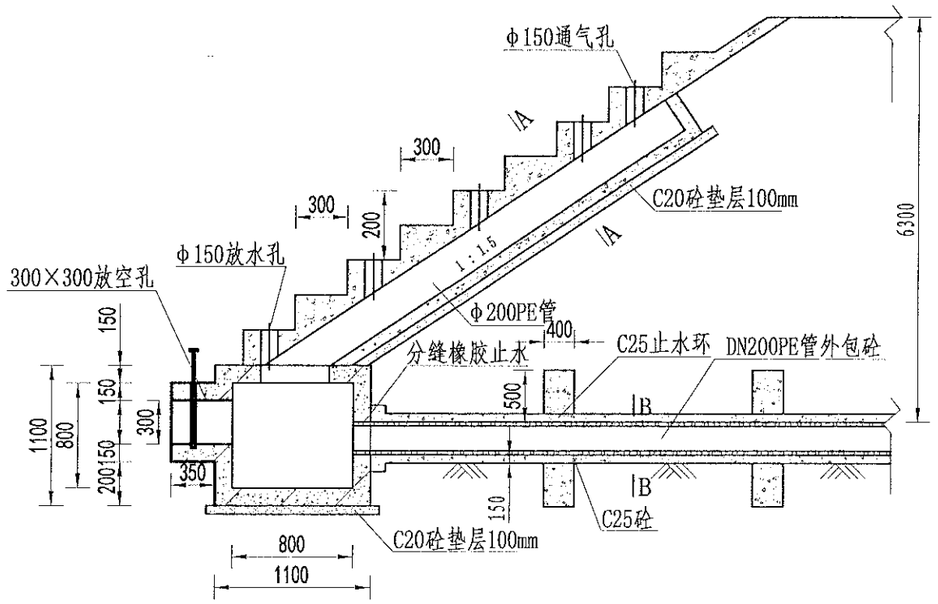


放水卧管纵断面图

1:50

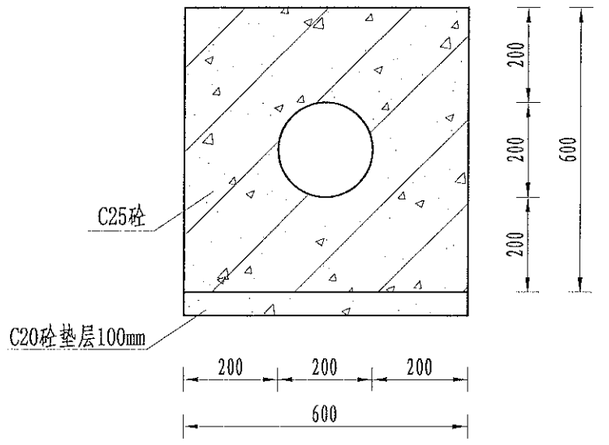


A-A剖面图

1:25

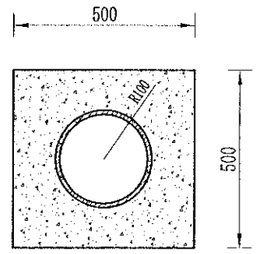


B-B剖面图

1:25

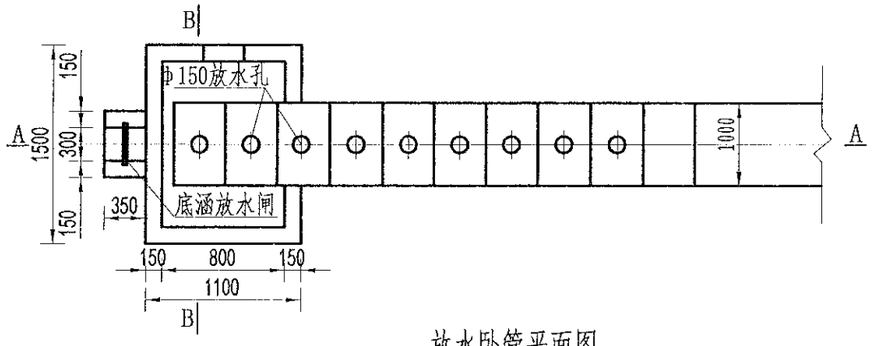


放水卧管平面图

1:50

说明：

1、图中尺寸单位为mm,高程单位为m;
2、混凝土等级：垫层C20，截水墙、放水卧管C25，消力箱C25，输水涵管采用DN200PE管外包砼;
3、消力箱、输水涵管基础以下开挖后采用混凝土回填或打桩至基岩，确保基础稳定;
4、砼截渗墙须伸入不透水层0.3-0.5m;
5、放水消力池施工可做成一次性钢模板，也可按工期施工，先浇筑底部 及边墙，顶部浇砼采用一次性钢模板;
6、要求地基承载力≥150KPa。

| | | | | | | | | | | | | | | | | | |
|---|---|---|---|---|---|---|---|---|---|---|---|---|---|---|---|---|---|
| 中水华创国际工程设计顾问有限公司 Zhongshui Huachuang International Engineering Design Consultant Co., Ltd. 建筑 市政 资质证书编号：A261136449 | 审 定 | 崔延渊 | | 项目负责 | 李 卉 | | 校 对 | 孙 宁 | | 建设单位 | 湘潭县农业发展服务中心 | 工程名称 湘潭市湘潭县中路铺镇荷塘村高标准农田建设项目（二〇二三年，设施资创新） | 图名 | 卧管整修设计图 | 工程号 | 2023-02 | 图号 | ST-03 |
| | 审 核 | 崔延渊 | | 专业负责 | 崔延渊 | | 设 计 | 陈建玉 | | | | 子项名称 | | | 图 别 | 水 工 | 日 期 | 2023.06 |

风景园林工程专乙级 农业行业（农业综合开发生态工程、营造林工程）乙级 建材行业（新型建筑材料工程）乙级 冶金行业（冶金矿山工程、金属冶炼工程）乙级 机械行业（物料搬运及仓储专业）乙级
建筑行业（建筑工程、人防工程）乙级 市政行业（道路工程、桥梁工程、给水工程、排水工程、热力工程、环境卫生工程、城市燃气工程）乙级 公路行业（公路专业）乙级 商物粮行业（成品油储运工程）乙级

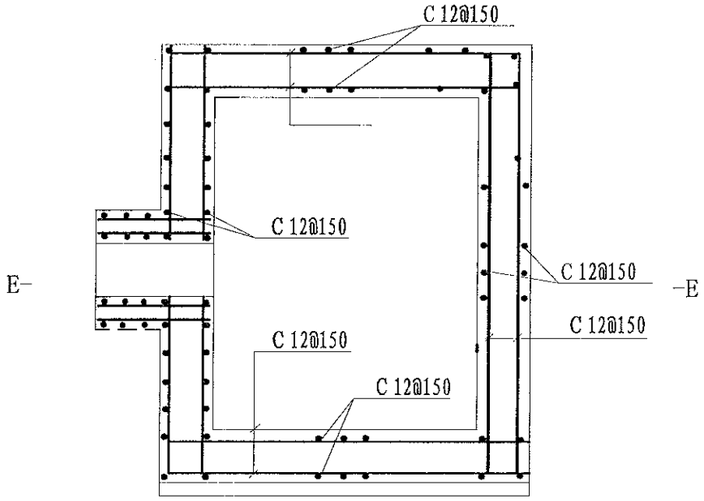


消力箱配筋图

1:50

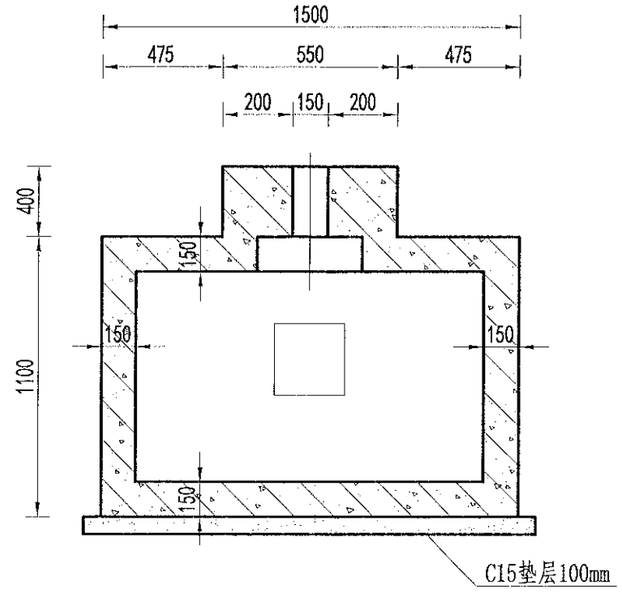


B-B剖面图

1:50

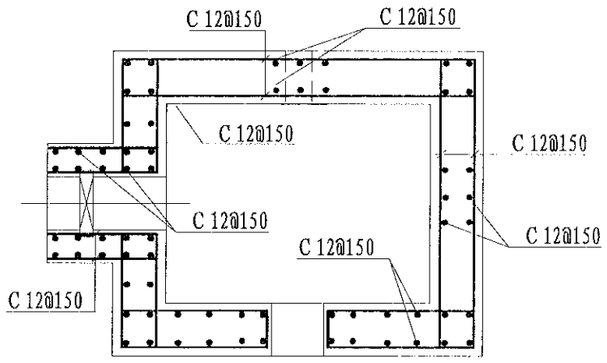


E-E剖面图

1:50

说明：

1、图中尺寸单位为mm,高程单位为m;

2、混凝土等级：涵洞、消力箱C25，垫层C20;

3、钢筋保护层厚度为35mm;

4、钢筋搭接长度：单面焊为10d，双面焊为5d，绑扎为30d，钢筋最小锚固长度不得小于35d;

5、C为Ⅱ级钢筋，孔口处钢筋截断并设弯钩。

备注

1. 本图尺寸除工程名外，余均以mm计。
2. 混凝土及砂浆强度等级，详见各构件图。
3. 图纸会审后，如发现施工图有错误时，应及时提出修改意见，并经设计单位同意，方可施工。未经设计单位同意，擅自修改或变更施工者，由此而造成的一切后果，由施工单位负责。
4. 设备基础、预埋件和预留孔洞的位置和尺寸，应以有关专业的图纸为准。
5. 本图应配合土建施工一并进行施工，施工前应认真阅读有关专业的图纸，核对无误后，方可施工。


风景园林工程业乙级 农业行业（农业综合开发生态工程、智慧农业工程）乙级 建材行业（新型建筑材料工程）乙级 冶金行业（冶金矿山工程、金属冶炼工程）乙级 机械行业（物料搬运及仓储专业）乙级
建筑行业（建筑工程、人防工程）乙级 市政行业（道路工程、桥梁工程、给水工程、排水工程、热力工程、环境卫生工程、城市燃气工程）乙级 公路行业（公路专业）乙级 商物粮行业（冷库工程）乙级


| | | | | | | | | | | | | | | | | |
|---|---|---|---|---|---|---|---|---|---|---|---|---|---|---|---|---|
| 中水华创国际工程设计顾问有限公司 Zhongshui Huachuang International Engineering Design Consultant Co., Ltd. 建筑 市政 资质证书编号：A261136649 | 审定 | 崔延渊 | | 项目负责 | 李卉 | | 校对 | 孙宁 | | 建设单位 | 湘潭县农业发展服务中心 | 工程名称 湘潭市湘潭县中路铺镇荷塘村高标准农田建设项目（二〇二三年，投融资创新） | 图名 | 卧管整修配筋图 | 工程号 | 2023-02 | 图号 | ST-04 |
| | 审核 | 崔延渊 | | 专业负责 | 崔延渊 | | 设计 | 陈建玉 | | | | 子项名称 | | | 图别 | 水工 | 日期 | 2023.06 |

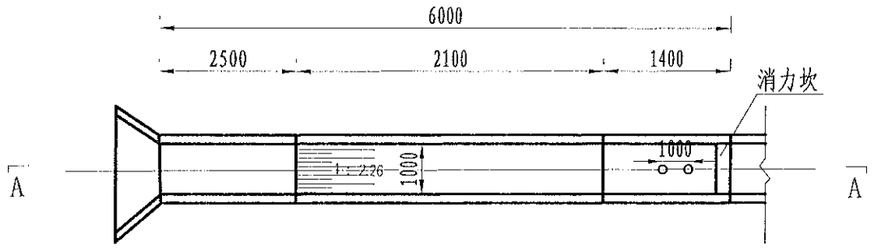


溢洪道平面布置图

1:100

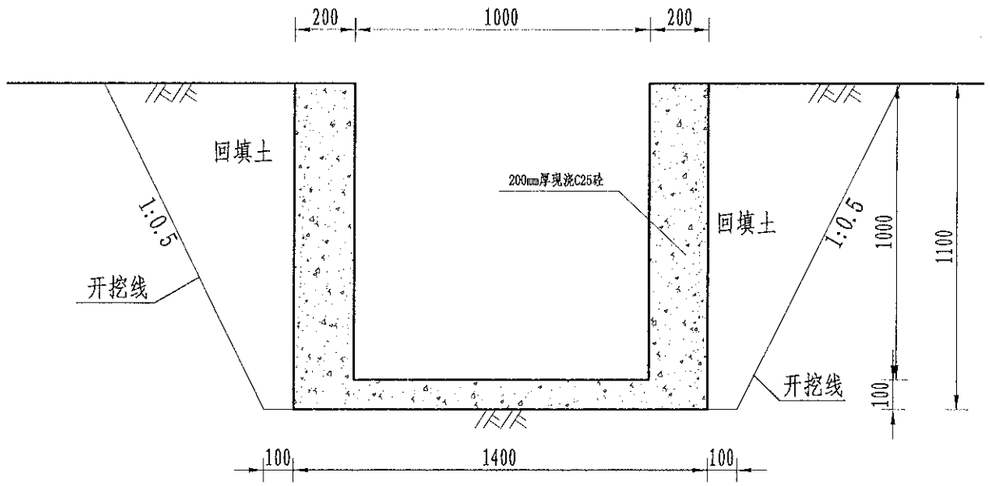


溢洪道平面布置图

1:20

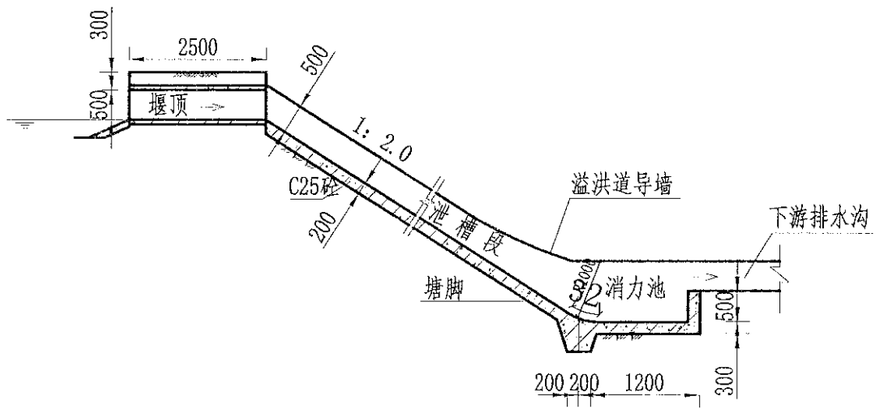


A-A剖面图

1:100

说明:

1、图中尺寸单位为mm,高程单位为m;

2、溢洪道采用C25砼整修;

3、消力井地基承载力要求达到100KPa，如遇软基础，则采用C15毛石砼换填

4、未尽事宜按有关规定规划执行。

| | | | | | | | | | | | | | | | | | |
|---|---|---|---|---|---|---|---|---|---|---|---|---|---|---|---|---|---|
| 中水华创国际工程设计顾问有限公司 Zhongshui Huachuang International Engineering Design Consultant Co., Ltd. 建筑 市政 资质证书编号: A261136449 | 审定 | 崔延渊 | | 项目负责 | 李卉 | | 校对 | 孙宁 | | 建设单位 | 湘潭县农业发展服务中心 | 工程名称 湘潭市湘潭县中路铺镇荷塘村高标准农田建设项目（二〇二三年，投融资创新） | 图名 | 溢洪道整修设计图 | 工程号 | 2023-02 | 图号 | ST-05 |
| | 审核 | 崔延渊 | | 专业负责 | 崔延渊 | | 设计 | 陈建玉 | | | | 子项名称 | | | 图别 | 水工 | 日期 | 2023.06 |

备注
1、本图尺寸除注明外，均以m计。
2、放坡开挖及临时边坡坡率，应根据现场实际情况，必要时做调整。
3、图纸所选择的地质条件按一般土质考虑，施工前应详细核对地质情况，如发现地质条件与设计不符，应及时通知设计单位，以便及时调整设计。
4、本图未注明之处，应符合现行国家有关施工及验收规范的规定。
5、施工前应查明地下管线的埋设情况，避免破坏。

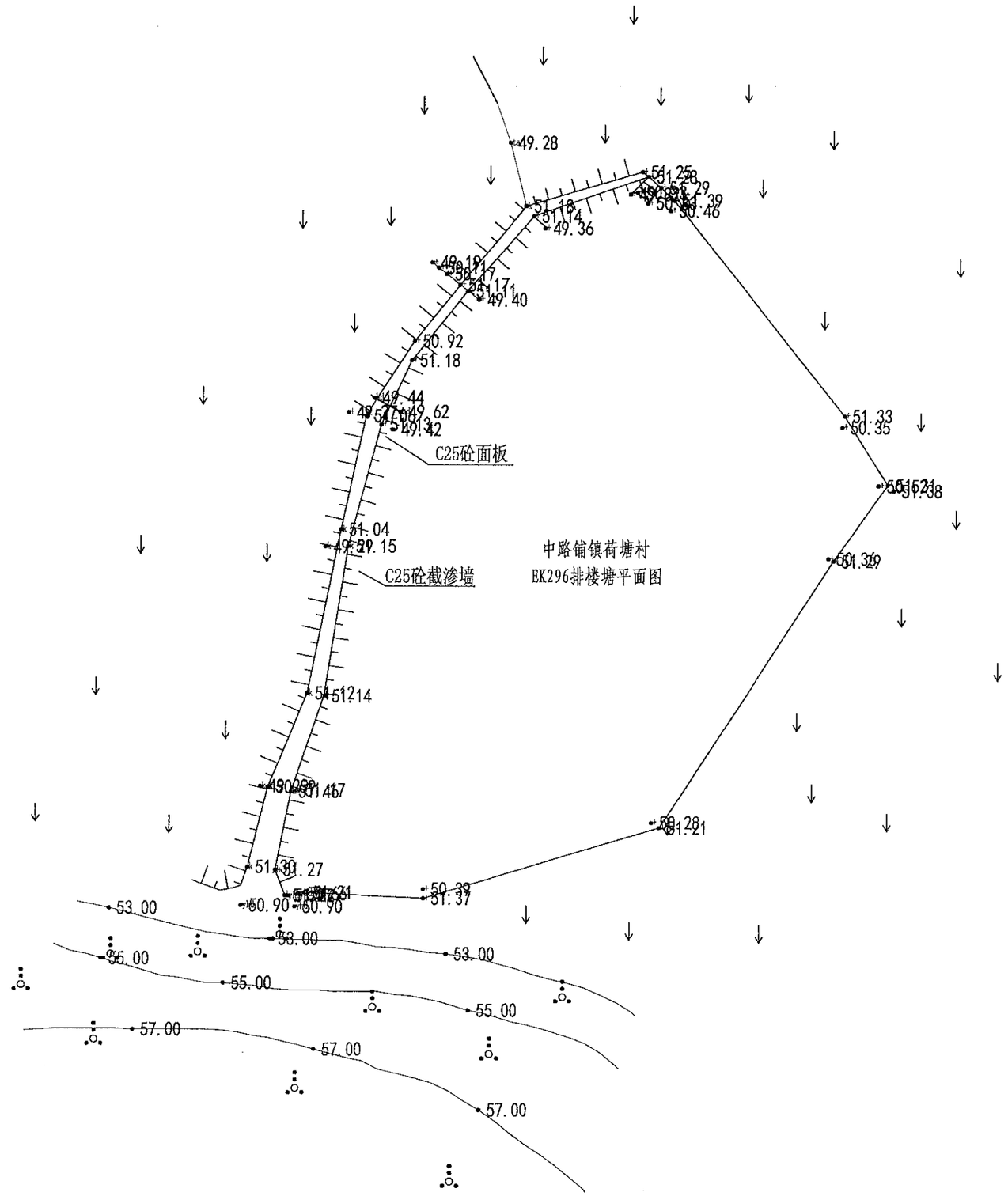


| 序号 | 项目名称 | 单位 | 工程数量 |
|---|---|---|---|
| | EK296排楼塘2(L=40m, | | |
| 1 | 清淤扩容 | | |
| | 清淤 | $m^3$ | 320 |
| 2 | 塘坝加固 | m | 40 |
| | 清表（表层腐殖土、杂 | $m^2$ | 100 |
| | 土方开挖（就近堆放） | $m^3$ | 54 |
| | 土方回填 | $m^3$ | 23.2 |
| | 原砼凿除 | $m^3$ | 8 |
| | C25砼堵脚 | $m^3$ | 9.6 |
| | 碎石垫层 | $m^3$ | 10.8 |
| | C25砼护坡 | $m^3$ | 10.8 |
| | 伸缩缝 | $m^2$ | 1.89 |
| | 普通模板制安及拆除 | $m^2$ | 48 |
| 3 | 踏步 | 处 | 2 |
| | C25砼踏步 | $m^3$ | 0.4155 |
| | 普通模板制安及拆除 | $m^2$ | 3.6011 |
| 4 | 卧管 | m | 2.5 |
| | 土方开挖（就近堆放） | $m^3$ | 33.75 |
| | 土方回填 | $m^3$ | 33.5734 |
| | C20砼垫层 | $m^3$ | 0.371 |
| | C25砼截水环 | $m^3$ | 0.952 |
| | C25砼消力箱 | $m^3$ | 1.128 |
| | C25砼包管 | $m^3$ | 1.368 |
| | C25砼台阶 | $m^3$ | 0.2078 |
| | DN200PE管 | m | 5 |
| | 普通模板制安及拆除 | $m^2$ | 26.01 |
| | 钢筋制安 | t | 0.126 |
| | 简易闸板 | 套 | 1 |
| 5 | 溢洪道 | m | 6 |
| | 土方开挖（就近堆放） | $m^3$ | 14.19 |
| | 土方回填 | $m^3$ | 4.95 |
| | C25砼底板 | $m^3$ | 0.84 |
| | C25砼侧壁 | $m^3$ | 2.4 |
| | 普通模板制安及拆除 | $m^2$ | 25.2 |
| 6 | 抽水设施 | 项 | 1 |
| | 抽水台班 | 台班 | 3 |
| 7 | 量水设施 | 项 | 1 |
| | 水位尺 | 根 | 3 |
| 8 | 标志牌（300*450瓷砖） | 项 | 1 |
| | 标志牌 | 块 | 1 |

风景园林工程业乙级 农业行业（农业综合开发生态工程、普通水工程）乙级 建材行业（钢型建筑材料工程）乙级 冶金行业（冶金矿山工程、金属结构工程）乙级 机械行业（物料搬运及仓储专业）乙级
建筑行业（建筑工程、人防工程）乙级 市政行业（道路工程、桥梁工程、给水工程、排水工程、热力工程、环境卫生工程、燃气工程）乙级 公路行业（公路专业）乙级 商物粮行业（成品油储运工程）乙级

| | | | | | | | | | | | | | | | | | |
|---|---|---|---|---|---|---|---|---|---|---|---|---|---|---|---|---|---|
| 中水华创国际工程设计顾问有限公司 Zhongshui Huachuang International Engineering Design Consultant Co., Ltd. 建筑 市政 资质证书编号：A261136449 | 审定 | 崔延渊 | | 项目负责 | 李卉 | | 校对 | 孙宁 | | 建设单位 | 湘潭县农业发展服务中心 | 工程名称 湘潭市湘潭县中路铺镇荷塘村高标准农田建设项目（二〇二三年，投融资创新） | | 图名 | 中路铺镇荷塘村 EK296排楼塘平面设计图 | 工程号 | 2023-02 | 图号 | ST-01 |
| | 审核 | 崔延渊 | | 专业负责 | 崔延渊 | | 设计 | 陈建玉 | | | | 子项名称 | | | | 图别 | 水工 | 日期 | 2023.06 |

备注
1. 本图尺寸除工程名称、高程以m计外，其余均以mm计。
2. 本图未注明的砼强度等级为C25，抗渗等级为P6。
3. 图中砂石垫层厚100mm，砂石垫层下铺设土工布一层，土工布规格为200g/m²。
4. 施工前，应对塘底及基础进行清理，清除淤泥、杂物，并按设计要求进行处理。
5. 本图之前未详细说明之事项，应按现行有关规范、规程执行。

风景园林工程设计专项（农业综合开发生态工程、营造林工程）乙级 农业行业（种植业（棉花、麻类作物）、糖料作物、林木种子生产、食用菌、藤本植物、中药材、蔬菜、瓜类、草种、热带作物、花卉、茶叶、果树、坚果、香料作物、设施农业、农产品初加工、农机化、农业废弃物利用、农田水利、农村可再生能源、农业生态与农村环境、农业电气化、农业机械、渔业、海洋牧场、农业工程、农业信息化、农业规划）乙级 林业行业（林产化工、营造林工程）乙级 水利行业（水土保持、水文水资源、水利水电工程、水利工程咨询、水利工程监理、水利工程施工总承包、水利工程设计、水利工程检测、水利工程运行管理）乙级 冶金行业（冶金矿山工程、金属冶炼工程）乙级 机械行业（物料搬运及仓储专业）乙级 建筑行业（建筑工程、人防工程）乙级 市政行业（道路工程、桥梁工程、给水工程、排水工程、燃气工程、热力工程、环境卫生工程、城市燃气工程）乙级 公路行业（公路专业）乙级 商物粮行业（成品油储运工程）乙级

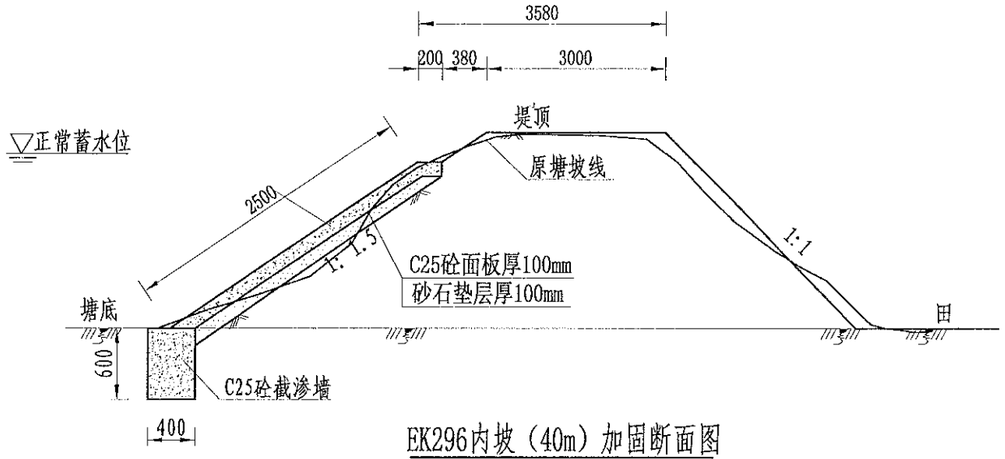


EK296内坡（40m）加固断面图
1:50

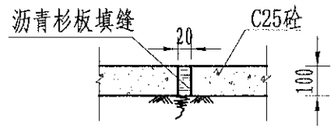


伸缩缝大样图
1:20

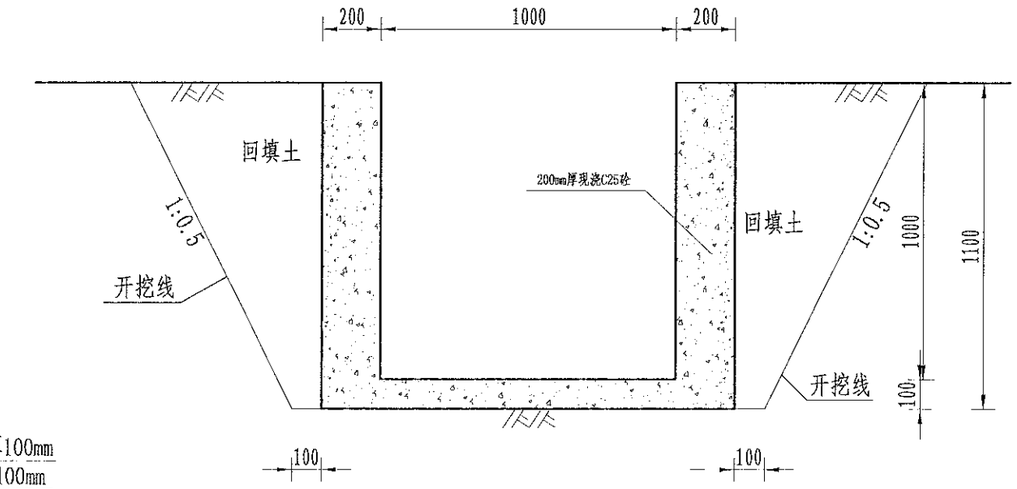


溢洪口断面设计图
1:20

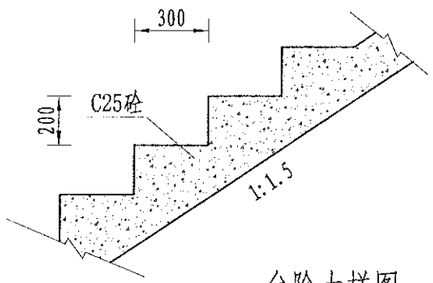


台阶大样图
1:20

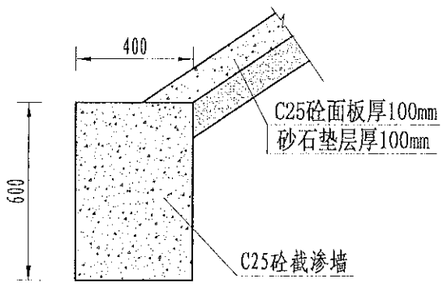


截渗墙大样图
1:20

说明：
1、图中尺寸单位为mm，高程单位为m；
2、大坝内坡采用C25砼防渗；内坡脚处设C25砼截渗墙深入塘底不小于0.6m，如塘底基础较差，截渗墙下部增设C25砼扩大基础，工程量按实计算；
3、C25砼防渗面板每隔5m设置一道伸缩缝，采用沥青木板填缝；
4、为便于管理，内坡设踏步2个；
5、未尽事宜按有关规定规划执行。

| | | | | | | | | | | | | | | | | |
|---|---|---|---|---|---|---|---|---|---|---|---|---|---|---|---|---|
| 中水华创国际工程设计顾问有限公司 Zhongshui Huachuang International Engineering Design Consultant Co., Ltd 建筑 市政 资质证书编号：A261136449 | 审定 | 崔延渊 | | 项目负责 | 李卉 | | 校对 | 孙宁 | | 建设单位 | 湘潭县农业发展服务中心 | 工程名称 湘潭市湘潭县中路铺镇荷塘村高标准农田建设项目（二〇二三年，投融资创新） | 图名 | 中路铺镇荷塘村 EK296排楼塘设计图 | 工程号 | 2023-02 | 图号 | ST-02 |
| | 审核 | 崔延渊 | | 专业负责 | 崔延渊 | | 设计 | 陈建玉 | | | | 子项名称 | | | 图别 | 水工 | 日期 | 2023.06 |

▽正常蓄水位

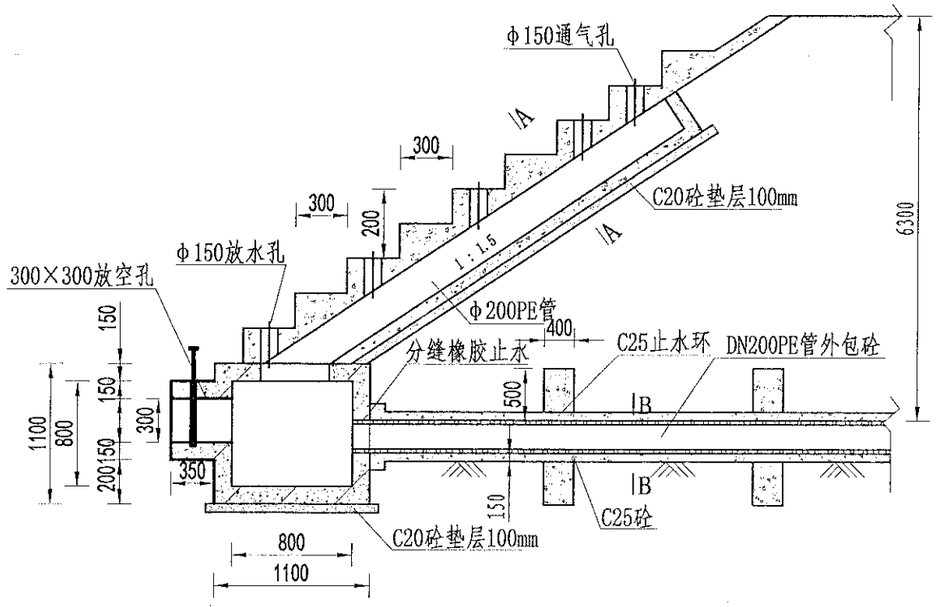


放水卧管纵断面图

1:50

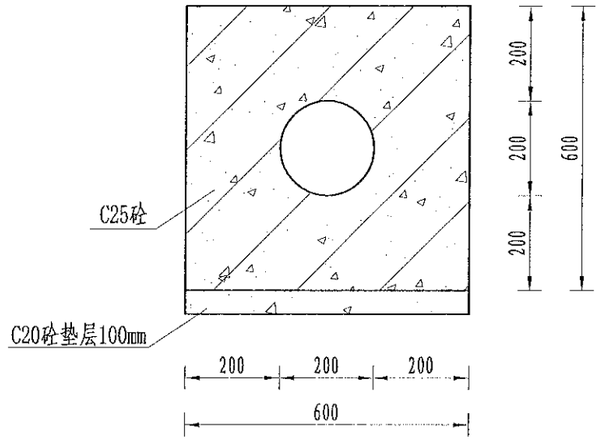


A-A剖面图

1:25

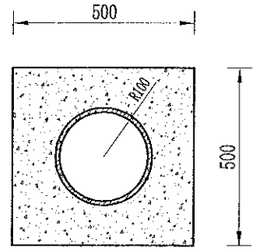


B-B剖面图

1:25

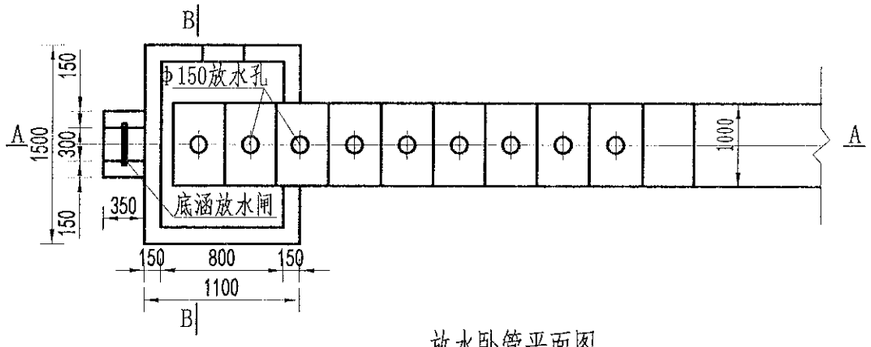


放水卧管平面图

1:50

说明:

1、图中尺寸单位为mm,高程单位为m;

2、混凝土等级：垫层C20，截水墙、放水卧管C25，消力箱C25，输水涵管采用DN200PE管外包砼;

3、消力箱、输水涵管基础以下开挖后采用混凝土回填或打桩至基岩，确保基础稳定;

4、砼截渗墙须伸入不透水层0.3-0.5m;

5、放水消力池施工可做成一次性钢模板，也可按工期施工，先浇筑底部 及边墙，顶部浇砼采用一次性钢模板;

6、要求地基承载力≥150KPa。

备注 1. 本图尺寸标注除高程为m外，其余均为mm。
2. 混凝土等级及抗渗等级详见结构专业。主要承重结构混凝土强度等级为C30，抗渗等级为W6。
3. 钢筋保护层厚度详见结构专业。未注明施工缝的部位，应按工艺要求留置施工缝，并应符合有关规范的规定。
4. 本图未注明，其钢筋混凝土构件的钢筋锚固长度和搭接长度详见结构专业。
5. 未注明的砂浆和混凝土强度等级详见结构专业。

风景园林工程业乙级 农业行业（农业综合开发生态工程、营造林工程）乙级 林业行业（森林资源调查及林业生态工程）乙级 建材行业（建筑材料工程）乙级 冶金行业（冶金矿山工程、金属冶炼工程）乙级 机械行业（机械制造工程、机电工程）乙级 商物粮行业（物流仓储工程）乙级 市政行业（道路工程、桥梁工程、给水工程、排水工程、热力工程、环境卫生工程、城市燃气工程）乙级 公路行业（公路专业）乙级 商物粮行业（成品油储运工程）乙级

| | | | | | | | | | | | | | | | | | |
|---|---|---|---|---|---|---|---|---|---|---|---|---|---|---|---|---|---|
| 中水华创国际工程设计顾问有限公司 Zhongshui Huachuang International Engineering Design Consultant Co., Ltd. 建筑 市政 资质证书编号：A261136449 | 审 定 | 崔延渊 | | 项目负责 | 李 卉 | | 校 对 | 孙 宁 | | 建设单位 | 湘潭县农业发展服务中心 | 工程名称 湘潭市湘潭县中路铺镇荷塘村高标准农田建设项目（二〇二三年，按照实创新） | | 图名 | 卧管整修设计图 | 工程号 | 2023-02 | 图号 | ST-03 |
| | 审 核 | 崔延渊 | | 专业负责 | 崔延渊 | | 设 计 | 陈建玉 | | | | 子项名称 | | | | 图 别 | 水 工 | 日 期 | 2023.06 |

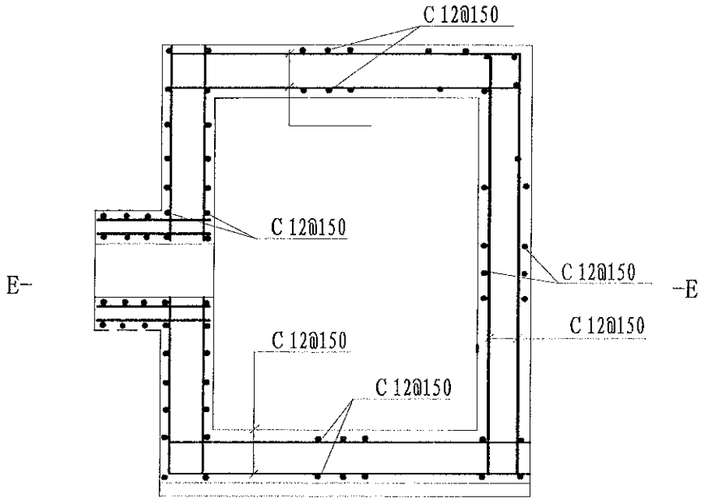


消力箱配筋图

1:50

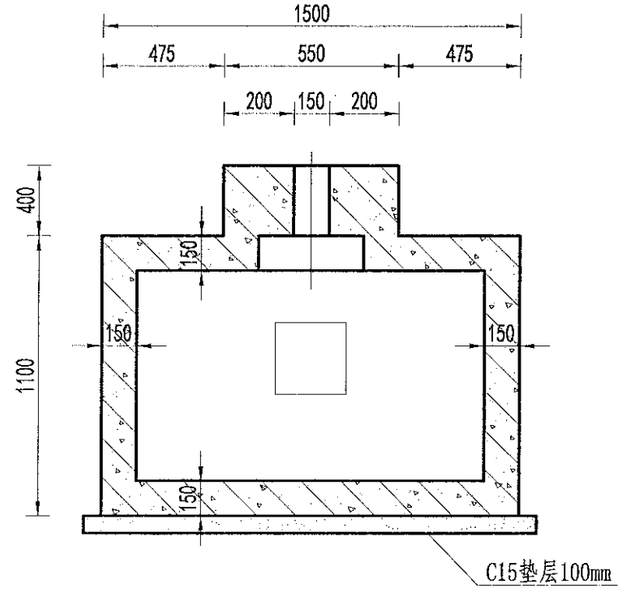


B-B剖面图

1:50

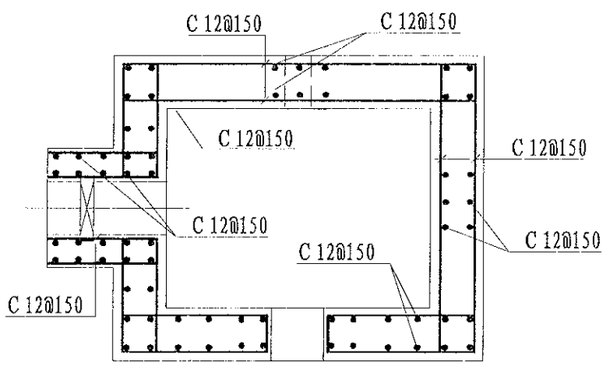


E-E剖面图

1:50

说明:

1、图中尺寸单位为mm,高程单位为m;

2、混凝土等级：涵洞、消力箱C25，垫层C20;

3、钢筋保护层厚度为35mm;

4、钢筋搭接长度：单面焊为10d，双面焊为5d，绑扎为30d，钢筋最小锚固长度不得小于35d;

5、C为Ⅱ级钢筋，孔口处钢筋截断并设弯钩。

| | | | | | | | | | | | | | | | | | |
|---|---|---|---|---|---|---|---|---|---|---|---|---|---|---|---|---|---|
| 中水华创国际工程设计顾问有限公司 Zhongshui Huachuang International Engineering Design Consultant Co., Ltd. 建筑 市政 资质证书编号: A261136449 | 审定 | 崔延渊 | | 项目负责 | 李卉 | | 校对 | 孙宁 | | 建设单位 | 湘潭县农业发展服务中心 | 工程名称 湘潭市湘潭县中路铺镇荷塘村高标准农田建设项目（二〇二三年，投融资创新） | 图名 | 卧管整修配筋图 | 工程号 | 2023-02 | 图号 | ST-04 |
| | 审核 | 崔延渊 | | 专业负责 | 崔延渊 | | 设计 | 陈建玉 | | | | 子项名称 | | | 图别 | 水工 | 日期 | 2023.06 |

注 1. 本图尺寸以毫米为单位，高程以米为单位。
2. 溢洪道采用C25砼整修。
3. 消力井地基承载力要求达到100KPa，如遇软基础，则采用C15毛石砼换填。
4. 未尽事宜按有关规定规划执行。
5. 本图之前应先进行施工放样测量后方可施工，如发现与实际情况不符之处，及时与设计人员联系。

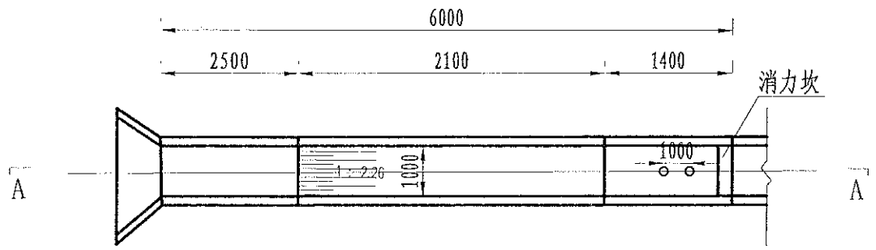


溢洪道平面布置图
1:100

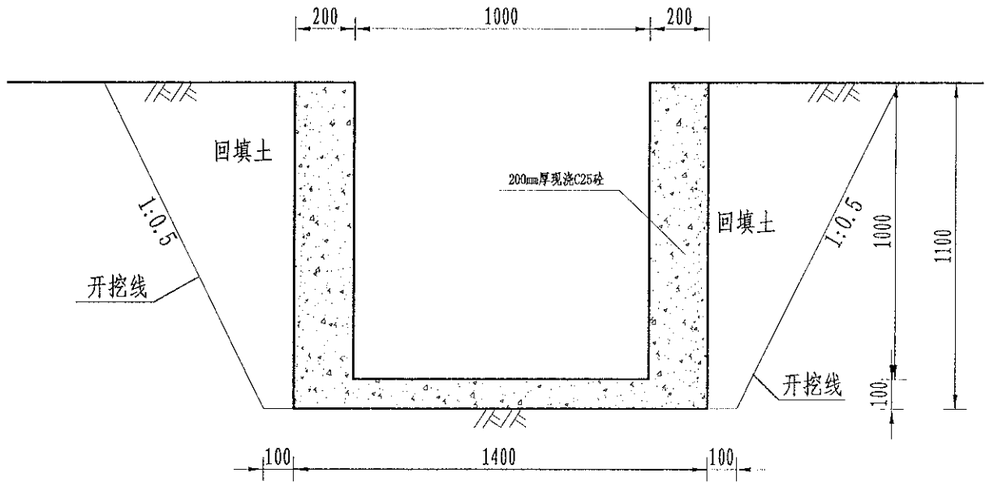


溢洪道平面布置图
1:20

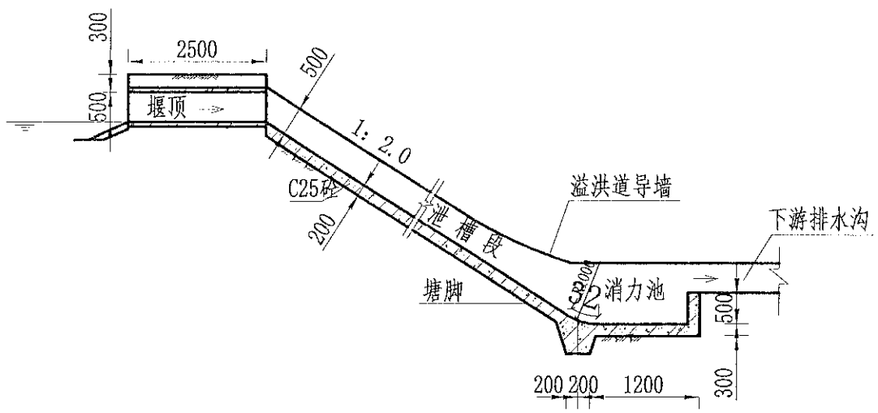


A-A剖面图
1:100

说明:
1、图中尺寸单位为mm,高程单位为m;
2、溢洪道采用C25砼整修;
3、消力井地基承载力要求达到100KPa，如遇软基础，则采用C15毛石砼换填
4、未尽事宜按有关规定规划执行。

| | | | | | | | | | | | | | | | | |
|---|---|---|---|---|---|---|---|---|---|---|---|---|---|---|---|---|
| 中水华创国际工程设计顾问有限公司 Zhongshui Huachuang International Engineering Design Consultant Co., Ltd. 建筑 市政 资质证书编号：A261136449 | 审定 | 崔延渊 | | 项目负责 | 李 卉 | | 校对 | 孙 宁 | | 建设单位 | 湘潭县农业发展服务中心 | 工程名称 湘潭市湘潭县中路铺镇荷塘村高标准农田建设项目（二〇二三年，投融资创新） | 图名 | 溢洪道整修设计图 | 工程号 | 2023-02 | 图号 | ST-05 |
| | 审核 | 崔延渊 | | 专业负责 | 崔延渊 | | 设计 | 陈建玉 | | | | 子项名称 | | | 图别 | 水工 | 日期 | 2023.06 |

风景园林工程专业乙级 农业行业（农业综合开发生态工程、营造林工程）乙级 建材行业（新型建筑材料工程）乙级 冶金行业（冶金矿山工程、金属冶炼工程）乙级 机械行业（物料搬运及仓储专业）乙级 建筑行业（建筑工程、人防工程）乙级 市政行业（道路工程、桥梁工程、给水工程、排水工程、热力工程、环境卫生工程、城市燃气工程）乙级 公路行业（公路专业）乙级 商物粮行业（成品油储运工程）乙级

# 灌溉渠道工程特性表

| 序号 | 建设地点 | 渠道名称 | 设计长度(m) | 设计纵坡 | 断面形式 | 典型断面尺寸(m) | 人行桥板数量(处) | 备　注 |
|---|---|---|---|---|---|---|---|---|
| 1 | 中路铺镇荷塘村 | QG164 | 750 | 3/1000 | 矩形 | 0.4*0.5 | 8 | |

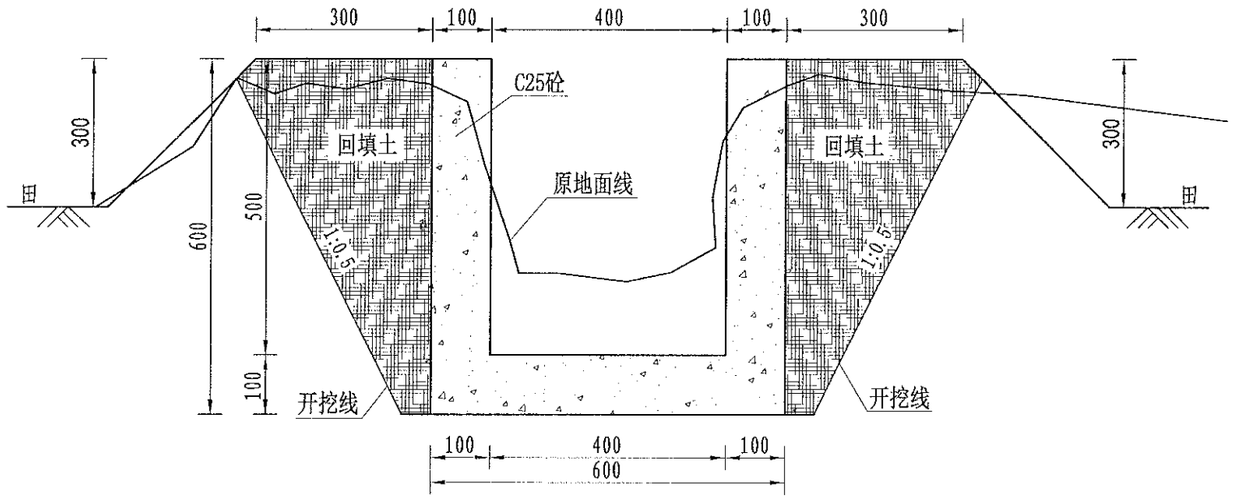


QG164灌渠（0+000-0+750）

0.4*0.5m灌渠横断面图　1:10

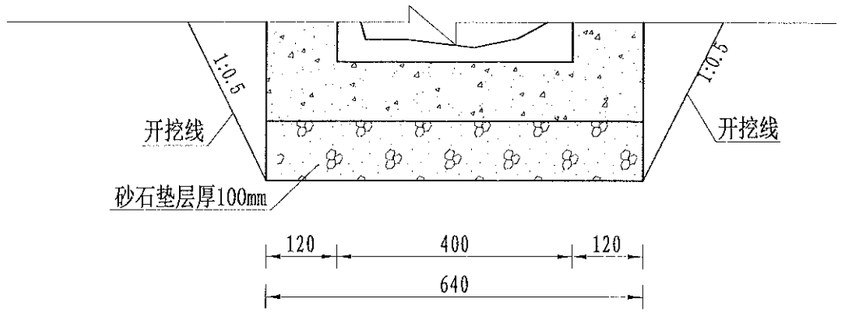


(0.4*0.5)m基础处理图

1:10

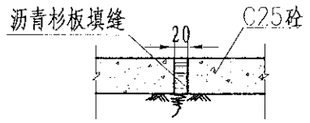


伸缩缝大样图

1:20

| 序号 | 项目名称 | 单位 | 工程数量 |
|---|---|---|---|
| | QG164（0.4m*0.5m） | | |
| 1 | 渠道 | m | 750 |
| | 清表（表层腐殖土、杂 | $m^2$ | 750 |
| | 渠道土方开挖 | $m^3$ | 285 |
| | 渠道土方填筑 | $m^3$ | 135 |
| | 砂石垫层 | $m^3$ | 52.5 |
| | C25砼底板 | $m^3$ | 52.5 |
| | C25砼侧壁 | $m^3$ | 75 |
| | 渠道模板制安及拆除 | $m^2$ | 1650 |
| | 伸缩缝 | $m^2$ | 23.84 |
| | DN200PVC排水管 | m | 75 |
| | 彩条布 | $m^2$ | 450 |
| 2 | 分水口（0.4m） | 处 | 15 |
| 3 | 人行板桥（0.4m） | 处 | 8 |
| 4 | 机耕桥（0.4m） | 处 | 4 |
| 5 | 标志牌（300*450瓷砖） | 项 | 1 |
| 6 | 标志牌 | 块 | 1 |

说明:

1、图中尺寸单位为mm,高程单位为m;

2、渠道每隔5m设置1道伸缩缝，缝内回填沥青杉板;

3、基础地基承载力不小于150KPa，施工过程中如基础达不到要求的可回填碎石并夯实;

4、渠道的纵断面坡降均根据现有的渠道坡降确定，局部予以调整;

5、附属建筑物的位置均根据当地村民要求布设，施工时再根据实际情况予以调整具体施工位置;

6、未尽事宜按有关规定规划执行。

| | | | | | | | | | | | | | | | | | | | |
|---|---|---|---|---|---|---|---|---|---|---|---|---|---|---|---|---|---|---|---|
| 中水华创国际工程设计顾问有限公司 | 审　定 | 崔延渊 | | 项目负责 | 李　卉 | | 校　对 | 孙　宁 | | 建设单位 | 湘潭县农业发展服务中心 | 工程名称 | 湘潭市湘潭县中路铺镇荷塘村高标准农田建设项目（二〇二三年，投融资创新） | 图名 | 中路铺镇荷塘村 QG164灌渠设计图 | 工程号 | 2023-02 | 图号 | QG-01 |
| 建筑 市政 资质证书编号: A261136449 | 审　核 | 崔延渊 | | 专业负责 | 崔延渊 | | 设　计 | 陈建玉 | | | | 子项名称 | 中路铺镇荷塘村投融资创新项目 | | | 图　别 | 水　工 | 日期 | 2023.06 |

# 灌溉渠道工程特性表

| 序号 | 建设地点 | 渠道名称 | 设计长度(m) | 设计纵坡 | 断面形式 | 典型断面尺寸(m) | 人行桥板数量(处) | 备　注 |
|---|---|---|---|---|---|---|---|---|
| 2 | 中路铺镇荷塘村 | QG165 | 810 | 3/1000 | 矩形 | 0.4*0.5 | 8 | |

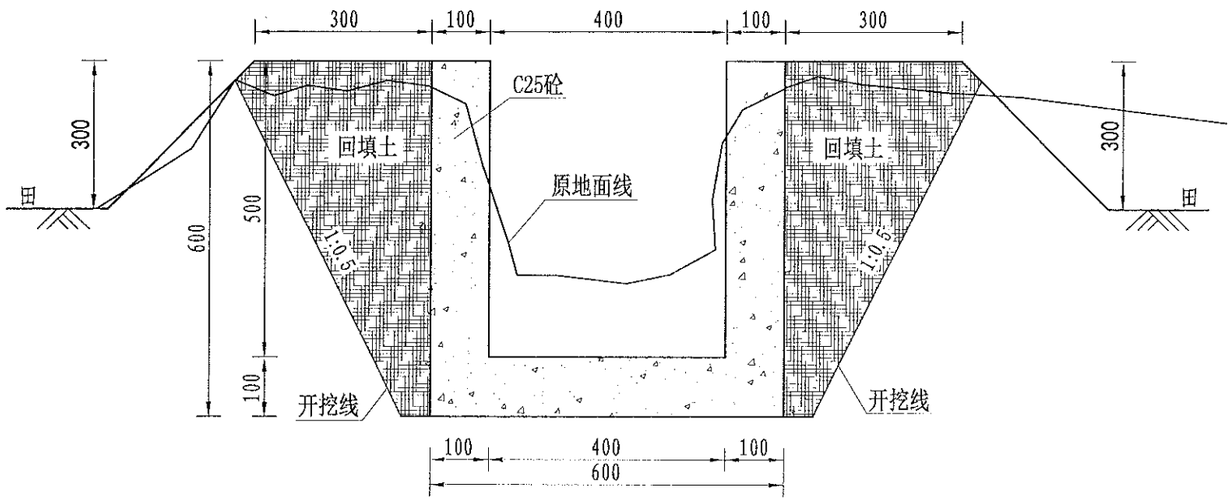


QG165灌渠（0+000-0+810)

0.4*0.5m灌渠横断面图　1:10

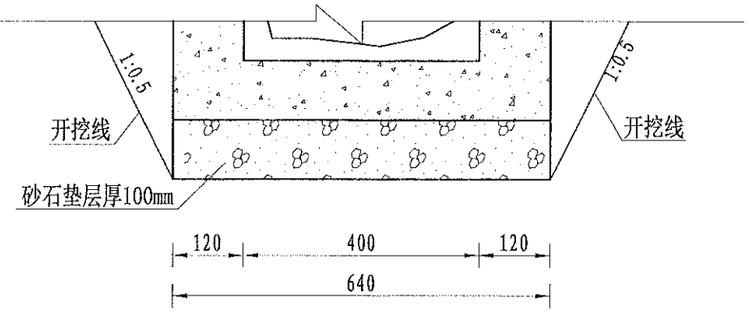


(0.4*0.5)m基础处理图

1:10

| 序号 | 项目名称 | 单位 | 工程数量 |
|---|---|---|---|
| | QG165（0.4m*0.5m） | | |
| 1 | 渠道 | m | 810 |
| | 清表（表层腐殖土、杂 | $m^2$ | 810 |
| | 渠道土方开挖 | $m^3$ | 307.8 |
| | 渠道土方填筑 | $m^3$ | 145.8 |
| | 砂石垫层 | $m^3$ | 56.7 |
| | C25砼底板 | $m^3$ | 56.7 |
| | C25砼侧壁 | $m^3$ | 81 |
| | 渠道模板制安及拆除 | $m^2$ | 1782 |
| | 伸缩缝 | $m^2$ | 25.76 |
| | DN200PVC排水管 | m | 81 |
| | 彩条布 | $m^2$ | 486 |
| 2 | 分水口（0.4m） | 处 | 9 |
| 3 | 人行板桥（0.4m） | 处 | 8 |
| 4 | 机耕桥（0.4m） | 处 | 4 |
| 5 | 标志牌（300*450瓷砖） | 项 | 1 |

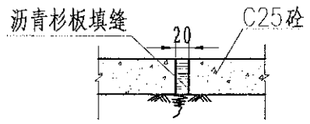


伸缩缝大样图

1:20

说明:

1、图中尺寸单位为mm,高程单位为m;

2、渠道每隔5m设置1道伸缩缝，缝内回填沥青杉板;

3、基础地基承载力不小于150KPa，施工过程中如基础达不到要求的可回填碎石并夯实;

4、渠道的纵断面坡降均根据现有的渠道坡降确定，局部予以调整;

5、附属建筑物的位置均根据当地村民要求布设，施工时再根据实际情况予以调整具体施工位置;

6、未尽事宜按有关规定规划执行。

备注 1、对施工机具的要求。 2、对砂石料质量的要求。 3、对砂浆及混凝土强度等级、抗渗等级、抗冻等级的要求。 4、砂浆配合比、混凝土配合比的要求。 5、对施工操作中必须注意的问题及质量检查验收的要求。


风景园林工程业乙级　农业行业（农业综合开发生态工程、营造林工程）乙级　建材行业（新型建筑材料工程）乙级　冶金行业（冶金矿山工程、金属冶炼工程）乙级　机械行业（建筑机电安装工程）乙级　商物粮行业（成品油储运工程）乙级
建筑行业（建筑工程、人防工程）乙级　市政行业（道路工程、桥梁工程、给水工程、排水工程、热力工程、环境卫生工程、城市燃气工程）乙级　公路行业（公路专业）乙级


| | | | | | | | | | | | | | | | | |
|---|---|---|---|---|---|---|---|---|---|---|---|---|---|---|---|---|
| 中水华创国际工程设计顾问有限公司 ZHONGSHUIHUACHUANG International Engineering Design Consultant Co., LTD. 建筑 市政　资质证书编号：A261136449 | 审　定 | 崔延渊 | | 项目负责 | 李　卉 | | 校　对 | 孙　宁 | | 建设单位 | 湘潭县农业发展服务中心 | 工程名称 | 湘潭市湘潭县中路铺镇荷塘村高标准农田建设项目（二〇二三年，投融资创新） | 图名 | 中路铺镇荷塘村<br>QG165灌渠设计图 | 工程号 | 2023-02 | 图　号 | QG-02 |
| | 审　核 | 崔延渊 | | 专业负责 | 崔延渊 | | 设　计 | 陈建玉 | | | | 子项名称 | 中路铺镇荷塘村投融资创新项目 | | | 图　别 | 水　工 | 日　期 | 2023.06 |

# 灌溉渠道工程特性表

| 序号 | 建设地点 | 渠道名称 | 设计长度(m) | 设计纵坡 | 断面形式 | 典型断面尺寸(m) | 人行桥板数量(处) | 备　注 |
|---|---|---|---|---|---|---|---|---|
| 3 | 中路铺镇荷塘村 | QG166 | 190 | 3/1000 | 矩形 | 0.4*0.5 | 2 | |

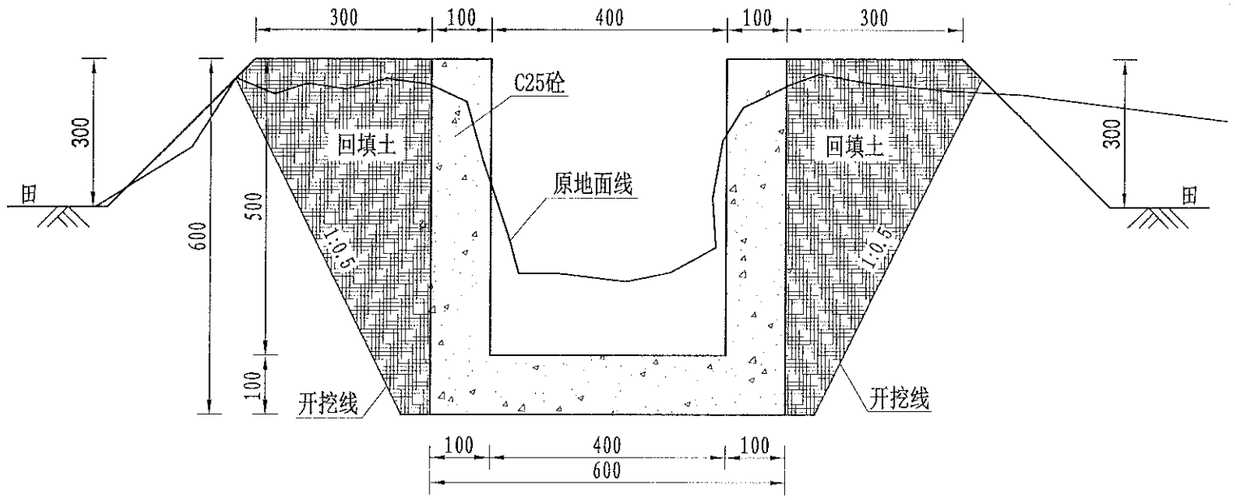


QG166灌渠（0+000-0+190）

0.4*0.5m灌渠横断面图　1:10

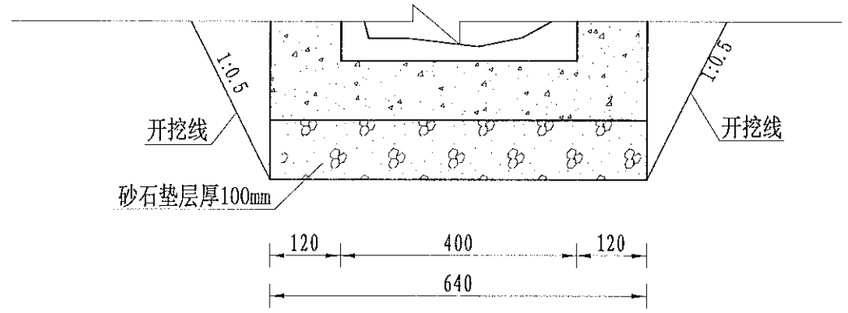


(0.4*0.5)m基础处理图

1:10

| 序号 | 项目名称 | 单位 | 工程数量 |
|---|---|---|---|
| | QG166（0.4m*0.5m） | | |
| 1 | 渠道 | m | 190 |
| | 清表（表层腐殖土、杂 | $m^2$ | 190 |
| | 渠道土方开挖 | $m^3$ | 72.2 |
| | 渠道土方填筑 | $m^3$ | 34.2 |
| | 砂石垫层 | $m^3$ | 13.3 |
| | C25砼底板 | $m^3$ | 13.3 |
| | C25砼侧壁 | $m^3$ | 19 |
| | 渠道模板制安及拆除 | $m^2$ | 418 |
| | 伸缩缝 | $m^2$ | 5.92 |
| | DN200PVC排水管 | m | 19 |
| | 彩条布 | $m^2$ | 114 |
| 2 | 分水口（0.4m） | 处 | 4 |
| 3 | 人行板桥（0.4m） | 处 | 2 |
| 4 | 机耕桥（0.4m） | 处 | 1 |
| 5 | 标志牌（300*450瓷砖） | 项 | 1 |

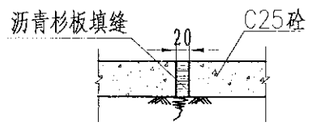


伸缩缝大样图

1:20

说明：

1、图中尺寸单位为mm,高程单位为m;

2、渠道每隔5m设置1道伸缩缝，缝内回填沥青杉板;

3、基础地基承载力不小于150KPa，施工过程中如基础达不到要求的可回填碎石并夯实;

4、渠道的纵断面坡降均根据现有的渠道坡降确定，局部予以调整;

5、附属建筑物的位置均根据当地村民要求布设，施工时再根据实际情况予以调整具体施工位置;

6、未尽事宜按有关规定规划执行。

| | | | | | | | | | | | | | | | | | | | |
|---|---|---|---|---|---|---|---|---|---|---|---|---|---|---|---|---|---|---|---|
| 中水华创国际工程设计顾问有限公司 | 审　定 | 崔延渊 | | 项目负责 | 李　卉 | | 校　对 | 孙　宁 | | 建设单位 | 湘潭县农业发展服务中心 | 工程名称 | 湘潭市湘潭县中路铺镇荷塘村高标准农田建设项目（二〇二三年，投融资创新） | 图名 | 中路铺镇荷塘村 QG166灌渠设计图 | 工程号 | 2023-02 | 图　号 | QG-03 |
| 建筑 市政　资质证书编号：A261136449 | 审　核 | 崔延渊 | | 专业负责 | 崔延渊 | | 设　计 | 陈建玉 | | | | 子项名称 | 中路铺镇荷塘村投融资创新项目 | | | 图　别 | 水　工 | 日　期 | 2023.06 |


备注 1、本图尺寸除标注外，不得随意改动。
2、原材料及成品质量必须满足设计要求，不得使用不合格产品，并应符合国家现行有关规范。
3、施工单位必须严格按照设计图纸施工，不得擅自修改设计，如有变更须经设计单位同意。
4、本图未尽事宜，应按有关现行规范及国家现行相关标准执行。
5、施工前应对现场进行勘察，核实设计条件，如发现与设计不符或存在问题，应及时与设计单位沟通。

风景园林工程专业乙级 农业行业（农业综合开发生态工程、营造林工程）乙级 建材行业（新型建筑材料工程）乙级 冶金行业（冶金矿山工程、金属冶炼工程）乙级 机械行业（机械制造工程、人防工程）乙级 市政行业（道路工程、桥梁工程、给水工程、排水工程、燃气工程、热力工程、环境卫生工程、城市轨道工程）乙级 公路行业（公路专业）乙级

备注 1、本图尺寸以毫米为单位，不标注的为准。
2、灌渠沿线经过建筑物地段，可因地制宜予以调整。
3、施工前应对灌渠沿线的地下管线、地下构筑物等情况进行调查，并采取相应的保护措施。
4、灌渠施工时，应对沿线可能受到影响的建筑物采取相应的保护措施，并及时修复。
5、本图未尽事宜应按有关规范执行。

# 灌溉渠道工程特性表

| 序号 | 建设地点 | 渠道名称 | 设计长度(m) | 设计纵坡 | 断面形式 | 典型断面尺寸(m) | 人行桥板数量(处) | 备　注 |
|---|---|---|---|---|---|---|---|---|
| 4 | 中路铺镇荷塘村 | QG167 | 45 | 3/1000 | 矩形 | 0.4*0.5 | 1 | |

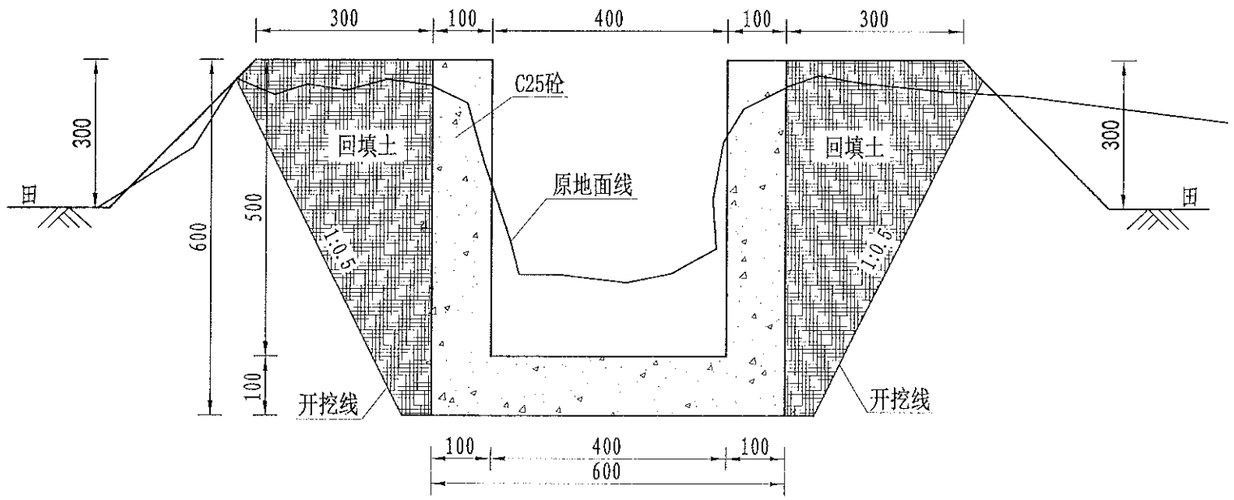


QG167灌渠（0+000-0+045)

0.4*0.5m灌渠横断面图　1:10

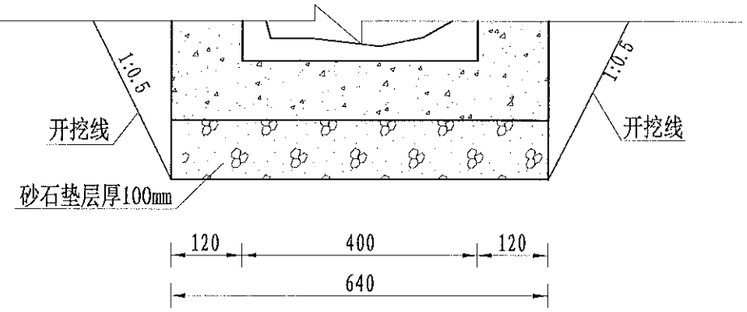


(0.4*0.5)m基础处理图

1:10

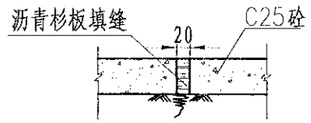


伸缩缝大样图

1:20

| 序号 | 项目名称 | 单位 | 工程数量 |
|---|---|---|---|
| | QG167（0.4m*0.5m） | | |
| 1 | 渠道 | m | 45 |
| | 清表（表层腐殖土、杂 | $m^2$ | 45 |
| | 渠道土方开挖 | $m^3$ | 17.1 |
| | 渠道土方填筑 | $m^3$ | 8.1 |
| | 砂石垫层 | $m^3$ | 3.15 |
| | C25砼底板 | $m^3$ | 3.15 |
| | C25砼侧壁 | $m^3$ | 4.5 |
| | 渠道模板制安及拆除 | $m^2$ | 99 |
| | 伸缩缝 | $m^2$ | 1.28 |
| | DN200PVC排水管 | m | 4.5 |
| | 彩条布 | $m^2$ | 27 |
| 2 | 分水口（0.4m） | 处 | 1 |
| 3 | 机耕桥（0.4m） | 处 | 1 |
| 4 | 标志牌（300*450瓷砖） | 项 | 1 |

说明:

1、图中尺寸单位为mm,高程单位为m;

2、渠道每隔5m设置1道伸缩缝，缝内回填沥青杉板;

3、基础地基承载力不小于150KPa，施工过程中如基础达不到要求的可回填碎石并夯实;

4、渠道的纵断面坡降均根据现有的渠道坡降确定，局部予以调整;

5、附属建筑物的位置均根据当地村民要求布设，施工时再根据实际情况予以调整具体施工位置;

6、未尽事宜按有关规定规划执行。


风景园林工程业乙级 农业行业（农业综合开发生态工程、普通机工程）乙级 建材行业（新型建筑材料工程）乙级 冶金行业（冶金矿山工程、金属和冶炼工程）乙级 机械行业（农业机械制造工程）乙级 电子行业（电子信息系统集成工程）乙级 市政行业（道路工程、桥梁工程、给水工程、排水工程、热力工程、环境卫生工程、城市燃气工程）乙级 公路行业（公路专业）乙级


| | | | | | | | | | | | | | | | | |
|---|---|---|---|---|---|---|---|---|---|---|---|---|---|---|---|---|
| 中水华创国际工程设计顾问有限公司 建筑 市政 资质证书编号：A261136449 | 审　定 | 崔延渊 | | 项目负责 | 李　卉 | | 校　对 | 孙　宁 | | 建设单位 | 湘潭县农业发展服务中心 | 工程名称 | 湘潭市湘潭县中路铺镇荷塘村高标准农田建设项目（二〇二三年，投融资创新） | 图名 | 中路铺镇荷塘村 QG167灌渠设计图 | 工程号 | 2023-02 | 图　号 | QG-04 |
| | 审　核 | 崔延渊 | | 专业负责 | 崔延渊 | | 设　计 | 陈建玉 | | | | 子项名称 | 中路铺镇荷塘村投融资创新项目 | | | 图　别 | 水　工 | 日　期 | 2023.06 |

备注：
1、本图尺寸以毫米计，高程以米计。
2、渠段中心桩坐标详见总体图。
3、施工前应核对现场地形，如发现实际情况与设计不符，应及时报告设计单位，并提出处理意见。
4、本图未注明，其结构要求与说明应与相关图纸结合使用。
5、施工前应对水泥砂浆及混凝土原材料进行检验，其技术指标应符合设计要求。

# 灌溉渠道工程特性表

| 序号 | 建设地点 | 渠道名称 | 设计长度(m) | 设计纵坡 | 断面形式 | 典型断面尺寸(m) | 人行桥板数量(处) | 备　注 |
|---|---|---|---|---|---|---|---|---|
| 5 | 中路铺镇荷塘村 | QG168 | 490 | 3/1000 | 矩形 | 0.4*0.5 | 5 | |

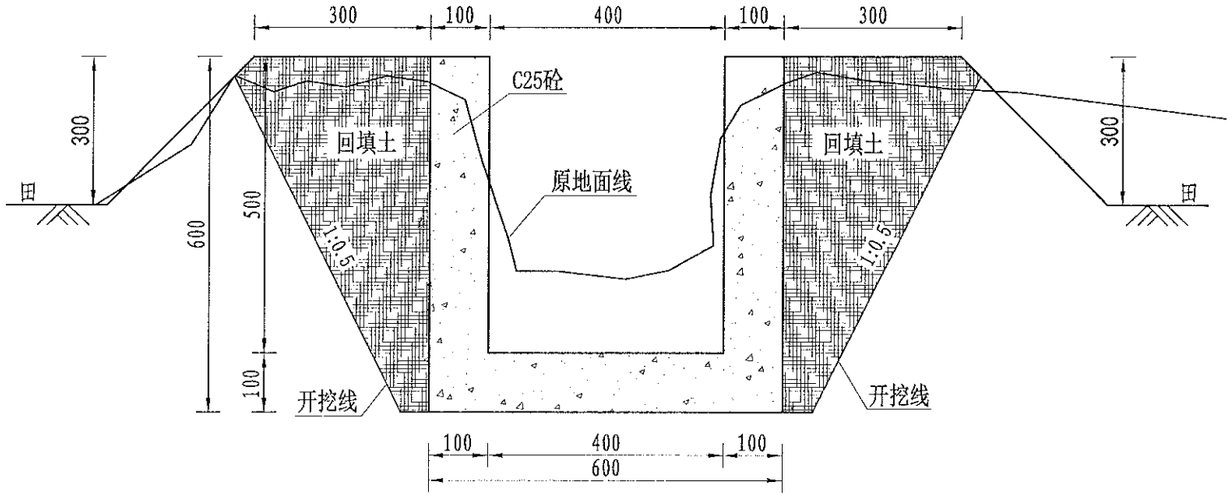


QG168灌渠（0+000-0+490）

0.4*0.5m灌渠横断面图　1:10

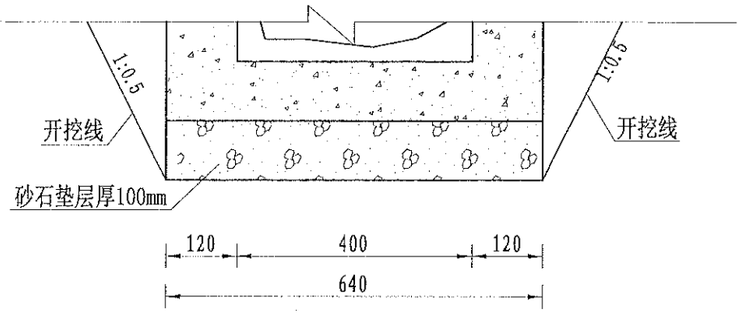


(0.4*0.5)m基础处理图

1:10

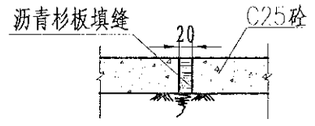


伸缩缝大样图

1:20

| 序号 | 项目名称 | 单位 | 工程数量 |
|---|---|---|---|
| | QG168（0.4m*0.5m） | | |
| 1 | 渠道 | m | 490 |
| | 清表（表层腐殖土、杂 | $m^2$ | 490 |
| | 渠道土方开挖 | $m^3$ | 186.2 |
| | 渠道土方填筑 | $m^3$ | 88.2 |
| | 砂石垫层 | $m^3$ | 34.3 |
| | C25砼底板 | $m^3$ | 34.3 |
| | C25砼侧壁 | $m^3$ | 49 |
| | 渠道模板制安及拆除 | $m^2$ | 1078 |
| | 伸缩缝 | $m^2$ | 15.52 |
| | DN200PVC排水管 | m | 49 |
| | 彩条布 | $m^2$ | 294 |
| 2 | 分水口（0.4m） | 处 | 10 |
| 3 | 人行板桥（0.4m） | 处 | 5 |
| 4 | 机耕桥（0.4m） | 处 | 3 |
| 5 | 标志牌（300*450瓷砖） | 项 | 1 |

说明：
1、图中尺寸单位为mm，高程单位为m；
2、渠道每隔5m设置1道伸缩缝，缝内回填沥青杉板；
3、基础地基承载力不小于150KPa，施工过程中如基础达不到要求的可回填碎石并夯实；
4、渠道的纵断面坡降均根据现有的渠道坡降确定，局部予以调整；
5、附属建筑物的位置均根据当地村民要求布设，施工时再根据实际情况予以调整具体施工位置；
6、未尽事宜按有关规定规划执行。

| | | | | | | | | | | | | | | | | | | |
|---|---|---|---|---|---|---|---|---|---|---|---|---|---|---|---|---|---|---|
| 中水华创国际工程设计顾问有限公司 ZHONGSHUI HUACHUANG International Engineering Design Consultant Co., Ltd. 建筑 市政 资质证书编号：A261136449 | 审　定 | 崔延渊 | | 项目负责 | 李　卉 | | 校　对 | 孙　宁 | | 建设单位 | 湘潭县农业发展服务中心 | 工程名称 | 湘潭市湘潭县中路铺镇荷塘村高标准农田建设项目（二〇二三年，投融资创新） | 图名 | 中路铺镇荷塘村<br>QG168灌渠设计图 | 工程号 | 2023-02 | 图　号 | QG-05 |
| | 审　核 | 崔延渊 | | 专业负责 | 崔延渊 | | 设　计 | 陈建玉 | | | | 子项名称 | 中路铺镇荷塘村投融资创新项目 | | | 图　别 | 水　工 | 日　期 | 2023.06 |

风景园林工程(乙级 农业行业(农业综合开发生态工程、营建林工程)乙级 建材行业(建筑建筑材料工程)乙级 冶金行业(冶金矿山工程、金属冶炼工程)乙级 机械行业(机械工程)乙级 建筑行业(建筑工程、人防工程)乙级 市政行业(道路工程、给水工程、排水工程、热力工程、环境卫生工程、燃气燃气工程)乙级 公路行业(公路专业)乙级 商物粮行业(物资储运及仓储专业)乙级

# 灌溉渠道工程特性表

| 序号 | 建设地点 | 渠道名称 | 设计长度(m) | 设计纵坡 | 断面形式 | 典型断面尺寸(m) | 人行桥板数量(处) | 备　注 |
|---|---|---|---|---|---|---|---|---|
| 6 | 中路铺镇荷塘村 | QG169 | 135 | 3/1000 | 矩形 | 0.4*0.5 | 1 | |

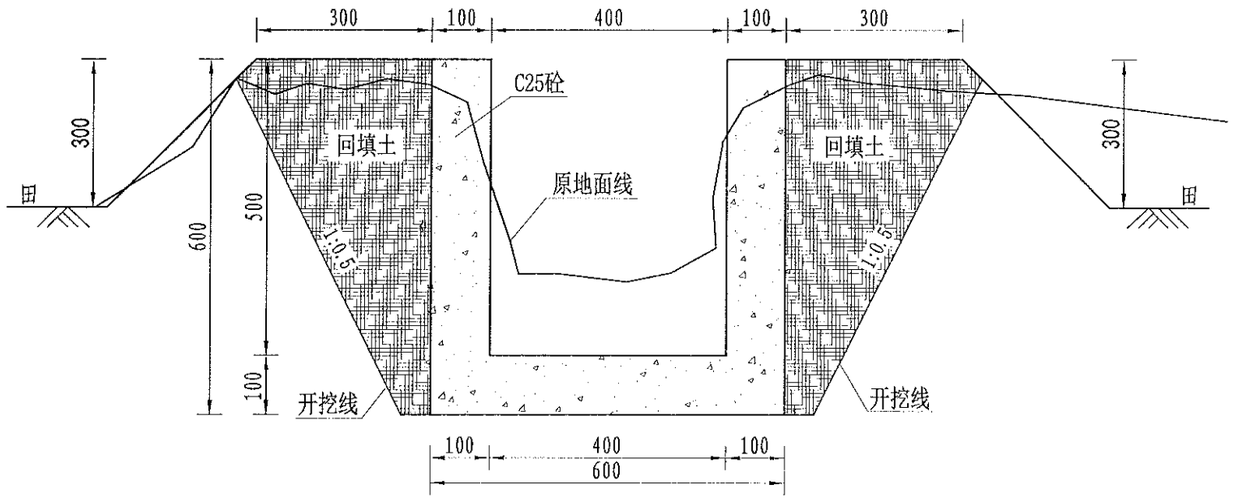


QG169灌渠（0+000-0+135）

0.4*0.5m灌渠横断面图　1:10

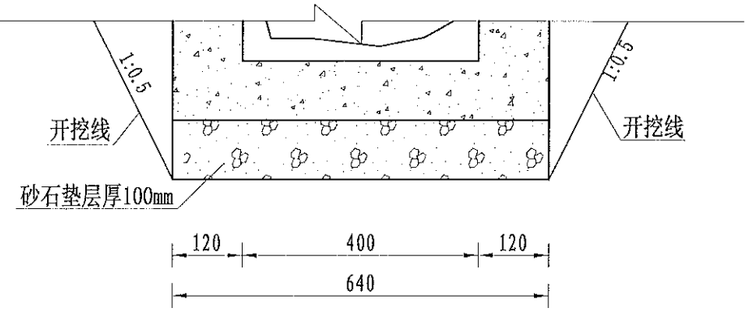


(0.4*0.5)m基础处理图

1:10

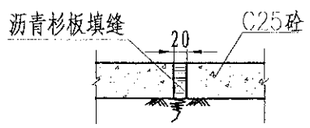


伸缩缝大样图

1:20

| 序号 | 项目名称 | 单位 | 工程数量 |
|---|---|---|---|
| | QG169（0.4m*0.5m） | | |
| 1 | 渠道 | m | 135 |
| | 清表（表层腐殖土、杂 | $m^2$ | 135 |
| | 渠道土方开挖 | $m^3$ | 51.3 |
| | 渠道土方填筑 | $m^3$ | 24.3 |
| | 砂石垫层 | $m^3$ | 9.45 |
| | C25砼底板 | $m^3$ | 9.45 |
| | C25砼侧壁 | $m^3$ | 13.5 |
| | 渠道模板制安及拆除 | $m^2$ | 297 |
| | 伸缩缝 | $m^2$ | 4.16 |
| | DN200PVC排水管 | m | 13.5 |
| | 彩条布 | $m^2$ | 81 |
| 2 | 分水口（0.4m） | 处 | 3 |
| 3 | 人行板桥（0.4m） | 处 | 1 |
| 4 | 机耕桥（0.4m） | 处 | 1 |
| 5 | 标志牌（300*150瓷砖） | 项 | 1 |

说明：

1、图中尺寸单位为mm,高程单位为m;

2、渠道每隔5m设置1道伸缩缝，缝内回填沥青杉板;

3、基础地基承载力不小于150KPa，施工过程中如基础达不到要求的可回填碎石并夯实;

4、渠道的纵断面坡降均根据现有的渠道坡降确定，局部予以调整;

5、附属建筑物的位置均根据当地村民要求布设，施工时再根据实际情况予以调整具体施工位置;

6、未尽事宜按有关规定规划执行。

注：1、本图尺寸除标注外，不得随意改动。
2、图纸会审后，如发现图纸有错误，应及时提出修改意见，并取得设计单位同意后，方可进行施工。
3、施工单位必须严格按照图纸施工，不得擅自修改设计，如发现图纸有错误或与实际情况不符，应及时向设计单位提出，并取得设计单位同意后，方可进行施工。
4、本图未经设计单位同意，不得用于其他工程项目。
5、本图未注明之处，应按现行有关规范、规程执行。


风景园林工程专业乙级 农业行业（农业综合开发生态工程、营销林工程）乙级 建材行业（建筑建筑材料工程）乙级 冶金行业（冶金矿山工程、金属冶炼工程）乙级 机械行业（机械工程）乙级 商物粮行业（商业物流工程）乙级 市政行业（道路工程、桥梁工程、给水工程、排水工程、环境卫生工程、城市燃气工程）乙级 公路行业（公路专业）乙级


| | | | | | | | | | | | | | | | |
|---|---|---|---|---|---|---|---|---|---|---|---|---|---|---|---|
| 中水华创国际工程设计顾问有限公司 建筑 市政 资质证书编号：A261136449 | 审　定 | 崔延渊 | | 项目负责 | 李　卉 | | 校　对 | 孙　宁 | | 建设单位 | 湘潭县农业发展服务中心 | 工程名称 | 湘潭市湘潭县中路铺镇荷塘村高标准农田建设项目（二〇二三年，投融资创新） | 图名 | 中路铺镇荷塘村 QG169灌渠设计图 | 工程号 | 2023-02 | 图　号 | QG-06 |
| | 审　核 | 崔延渊 | | 专业负责 | 崔延渊 | | 设　计 | 陈建玉 | | | | 子项名称 | 中路铺镇荷塘村投融资创新项目 | | | 图　别 | 水　工 | 日　期 | 2023.06 |

备注 1、本图尺寸以毫米为单位，高程以米为单位。
2、渠道沿线应根据实际地形，因地制宜布置，合理选择渠线，减少开挖土方量。
3、施工前应对渠道沿线进行详细勘察，核实现场地质条件，如发现地质情况与设计不符，应及时通知设计单位进行处理。
4、砂石垫层厚100mm，其中砂石应选用质地坚硬、级配良好的材料，不得含有杂质、泥土及有机物。
5、未尽之处，应严格按照国家现行有关规范、标准执行，确保工程质量和安全。

# 灌溉渠道工程特性表

| 序号 | 建设地点 | 渠道名称 | 设计长度(m) | 设计纵坡 | 断面形式 | 典型断面尺寸(m) | 人行桥板数量(处) | 备　注 |
|---|---|---|---|---|---|---|---|---|
| 7 | 中路铺镇荷塘村 | QG170 | 60 | 3/1000 | 矩形 | 0.4*0.5 | 1 | |

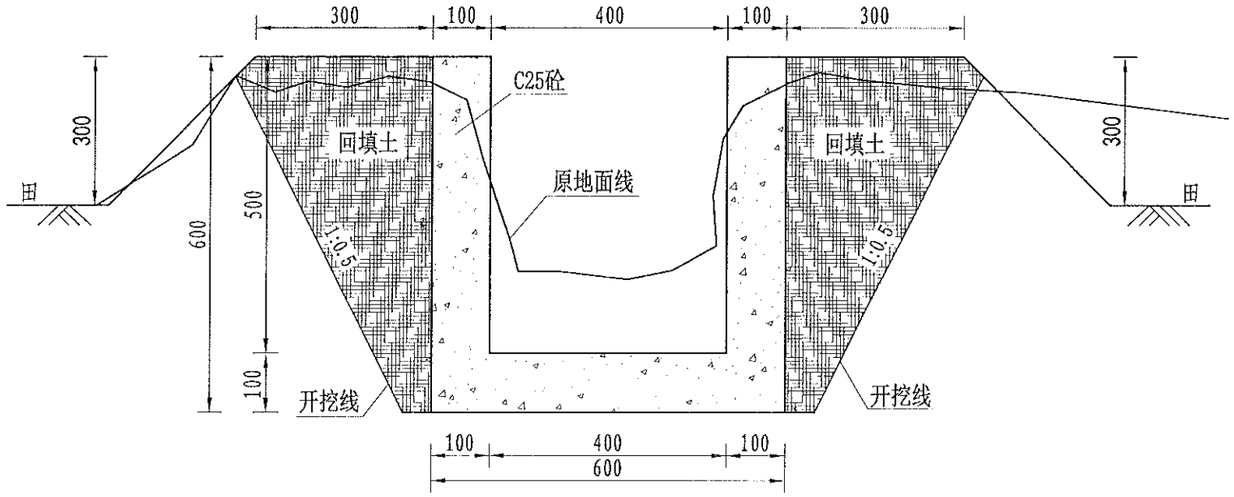


QG170灌渠（0+000-0+060)

0.4*0.5m灌渠横断面图　1:10

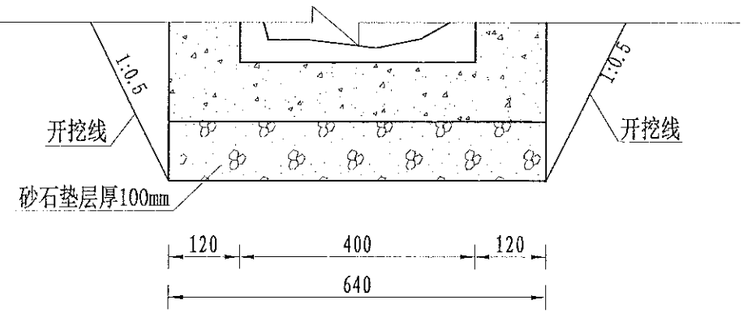


(0.4*0.5)m基础处理图

1:10

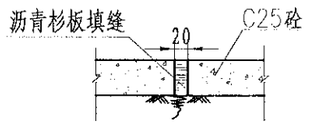


伸缩缝大样图

1:20

| 序号 | 项目名称 | 单位 | 工程数量 |
|---|---|---|---|
| | QG170（0.4m*0.5m） | | |
| 1 | 渠道 | m | 60 |
| | 清表（表层腐殖土、杂 | $m^2$ | 60 |
| | 渠道土方开挖 | $m^3$ | 22.8 |
| | 渠道土方填筑 | $m^3$ | 10.8 |
| | 砂石垫层 | $m^3$ | 4.2 |
| | C25砼底板 | $m^3$ | 4.2 |
| | C25砼侧壁 | $m^3$ | 6 |
| | 渠道模板制安及拆除 | $m^2$ | 132 |
| | 伸缩缝 | $m^2$ | 1.76 |
| | DN200PVC排水管 | m | 6 |
| | 彩条布 | $m^2$ | 36 |
| 2 | 分水口（0.4m） | 处 | 1 |
| 3 | 机耕桥（0.4m） | 处 | 1 |
| 4 | 标志牌（300*450瓷砖） | 项 | 1 |

说明：

1、图中尺寸单位为mm,高程单位为m;

2、渠道每隔5m设置1道伸缩缝，缝内回填沥青杉板;

3、基础地基承载力不小于150KPa，施工过程中如基础达不到要求的可回填碎石并夯实;

4、渠道的纵断面坡降均根据现有的渠道坡降确定，局部予以调整;

5、附属建筑物的位置均根据当地村民要求布设，施工时再根据实际情况予以调整具体施工位置;

6、未尽事宜按有关规定规划执行。


风景园林工程(乙级　农业行业（农业综合开发土地工程、营造林工程）乙级　建材行业（新型建筑材料工程）乙级　冶金行业（冶金矿山工程、金属冶炼工程）乙级　机械行业（制冷空调工程）乙级
建筑行业（建筑工程、人防工程）乙级　市政行业（道路工程、桥梁工程、给水工程、排水工程、水利工程、热力工程、环境卫生工程、城市燃气工程）乙级　公路行业（公路专业）乙级　商物粮行业（成品油储运工程）乙级


| 中水华创国际工程设计顾问有限公司 | 审　定 | 崔延渊 | | 项目负责 | 李　卉 | | 校　对 | 孙　宁 | | 建设单位 | 湘潭县农业发展服务中心 | 工程名称 | 湘潭市湘潭县中路铺镇荷塘村高标准农田建设项目（二〇二三年，投融资创新） | 图名 | 中路铺镇荷塘村<br>QG170灌渠设计图 | 工程号 | 2023-02 | 图号 | QG-07 |
|---|---|---|---|---|---|---|---|---|---|---|---|---|---|---|---|---|---|---|---|
| 建筑 市政　资质证书编号：A201136449 | 审　核 | 崔延渊 | | 专业负责 | 崔延渊 | | 设　计 | 陈建玉 | | | | 子项名称 | 中路铺镇荷塘村投融资创新项目 | | | 图　别 | 水　工 | 日　期 | 2023.06 |

# 灌溉渠道工程特性表

| 序号 | 建设地点 | 渠道名称 | 设计长度(m) | 设计纵坡 | 断面形式 | 典型断面尺寸(m) | 人行桥板数量(处) | 备　注 |
|---|---|---|---|---|---|---|---|---|
| 3 | 中路铺镇荷塘村 | QG171 | 300 | 1/800 | 梯形 | 1.0×1.0 | 3 | |

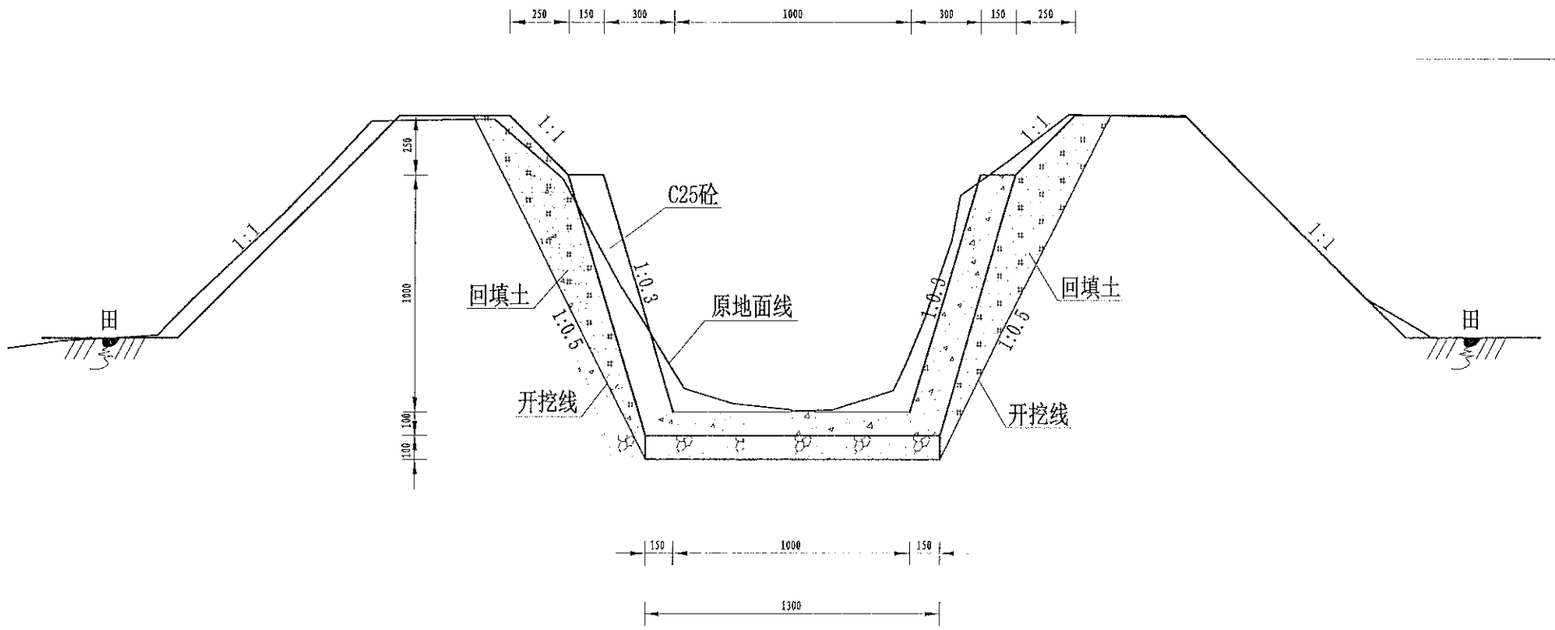


QG171灌渠（0+000-0+300）

1.0*1.0m灌渠横断面图　1:25

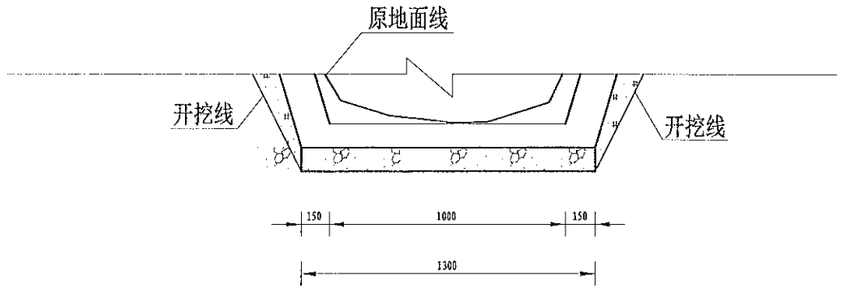


(1.0*1.0)m基础处理图

1:10

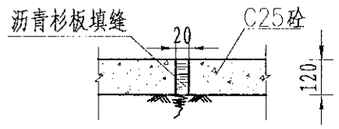


伸缩缝大样图

1:20

| 序号 | 项目名称 | 单位 | 工程数量 |
|---|---|---|---|
| | QG171（1.0m*1.0m） | | |
| 1 | 渠道 | m | 300 |
| | 清表（表层腐殖土、杂 | $m^2$ | 300 |
| | 渠道土方开挖 | $m^3$ | 343.5 |
| | 渠道土方填筑 | $m^3$ | 337.5 |
| | 砂石垫层 | $m^3$ | 39 |
| | C25砼底板 | $m^3$ | 39 |
| | C25砼侧壁（15cm） | $m^3$ | 94.5 |
| | 渠道模板制安及拆除 | $m^2$ | 630 |
| | 伸缩缝 | $m^2$ | 18.585 |
| | DN200PVC排水管 | m | 300 |
| | 彩条布 | $m^2$ | 390 |
| 2 | 分水口（1.0m） | 处 | 6 |
| 3 | 人行板桥（1.0m） | 处 | 3 |
| 4 | 机耕桥（1.0m） | 处 | 3 |
| 5 | 标志牌（300*450瓷砖） | 项 | 1 |

说明:

1、图中尺寸单位为mm,高程单位为m;

2、渠道每隔5m设置1道伸缩缝，缝内回填沥青杉板;

3、基础地基承载力不小于150KPa，施工过程中如基础达不到要求的可回填碎石并夯实;

4、渠道的纵断面坡降均根据现有的渠道坡降确定，局部予以调整;

5、附属建筑物的位置均根据当地村民要求布设，施工时再根据实际情况予以调整具体施工位置;

6、未尽事宜按有关规定规划执行。

| | | | | | | | | | | | | | | | | | |
|---|---|---|---|---|---|---|---|---|---|---|---|---|---|---|---|---|---|
| 中水华创国际工程设计顾问有限公司 建筑 市政 资质证书编号: A261136449 | 审　定 | 崔延渊 | | 项目负责 | 李　卉 | | 校　对 | 孙　宁 | | 建设单位 | 湘潭县农业发展服务中心 | 工程名称 | 湘潭市湘潭县中路铺镇荷塘村高标准农田建设项目（二〇二三年，投融资创新） | 排中路铺镇荷塘村 QG171灌渠设计图 | 工程号 | 2023-02 | 图　号 | QG-08 |
| | 审　核 | 崔延渊 | | 专业负责 | 崔延渊 | | 设　计 | 陈建玉 | | | | 子项名称 | 中路铺镇荷塘村投融资创新项目 | | 图　别 | 水　工 | 日　期 | 2023.06 |

备注：
1、本图尺寸以毫米为单位，不标注的为直径。
2、渠道沿线各段设置详见渠道纵断面图。本图适用于旱地段渠道施工。
3、其他未尽事宜按有关规定执行。
4、挖方渠道，开挖时应注意边坡稳定，如发现有不良地质现象，应及时报告设计人员，及时采取加固措施。
5、本图适用于平地和微丘地区，山区渠道应结合地形、地质情况进行设计。

# 灌溉渠道工程特性表

| 序号 | 建设地点 | 渠道名称 | 设计长度(m) | 设计纵坡 | 断面形式 | 典型断面尺寸(m) | 人行桥板数量(处) | 备　注 |
|---|---|---|---|---|---|---|---|---|
| 3 | 中路铺镇荷塘村 | QG172 | 350 | 1/800 | 梯形 | 1.0×1.0 | 4 | |

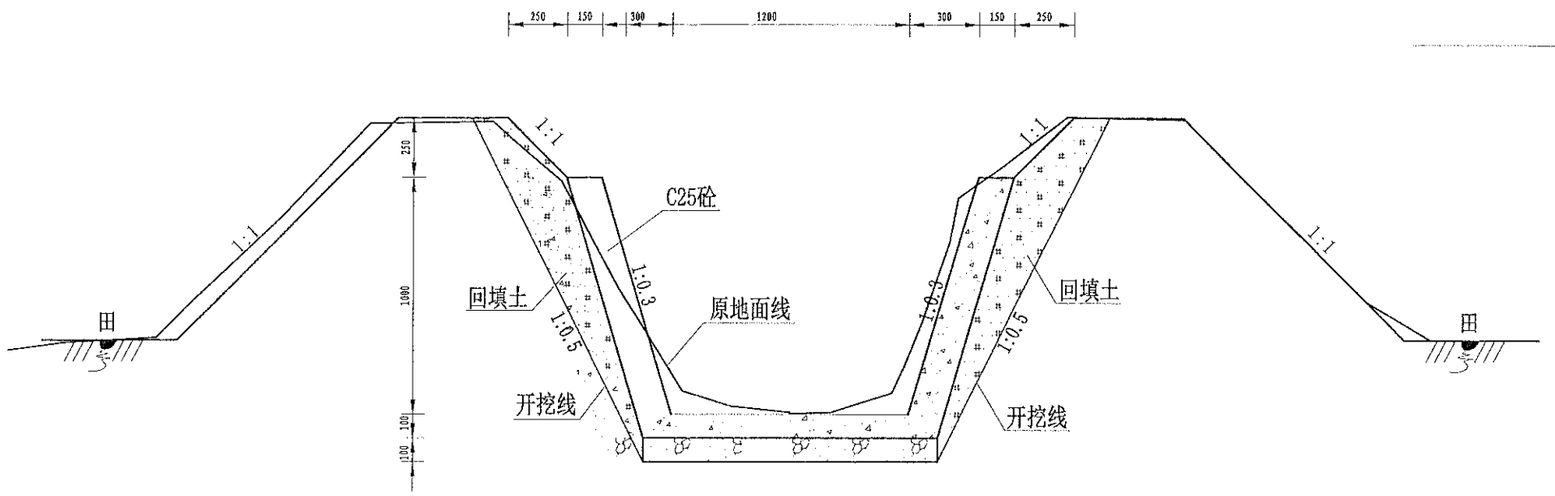


QG172灌渠（0+000-0+350）

1.0*1.0m灌渠横断面图　1:25

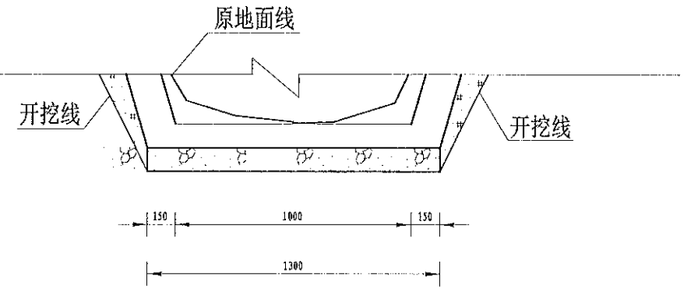


(1.0*1.0)m基础处理图

1:10

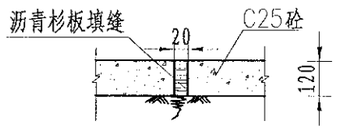


伸缩缝大样图

1:20

说明：

1、图中尺寸单位为mm,高程单位为m;

2、渠道每隔5m设置1道伸缩缝，缝内回填沥青杉板;

3、基础地基承载力不小于150KPa，施工过程中如基础达不到要求的可回填碎石并夯实;

4、渠道的纵断面坡降均根据现有的渠道坡降确定，局部予以调整;

5、附属建筑物的位置均根据当地村民要求布设，施工时再根据实际情况予以调整具体施工位置;

6、未尽事宜按有关规定规划执行。

| 序号 | 项目名称 | 单位 | 工程数量 |
|---|---|---|---|
| | QG172（1.0m*1.0m） | | |
| 1 | 渠道 | m | 350 |
| | 清表（表层腐殖土、杂 | $m^2$ | 350 |
| | 渠道上方开挖 | $m^3$ | 400.75 |
| | 渠道上方填筑 | $m^3$ | 393.75 |
| | 砂石垫层 | $m^3$ | 45.5 |
| | C25砼底板 | $m^3$ | 45.5 |
| | C25砼侧壁（15cm） | $m^3$ | 110.25 |
| | 渠道模板制安及拆除 | $m^2$ | 735 |
| | 伸缩缝 | $m^2$ | 21.735 |
| | DN200PVC排水管 | m | 350 |
| | 彩条布 | $m^2$ | 455 |
| 2 | 分水口（1.0m） | 处 | 7 |
| 3 | 人行板桥（1.0m） | 处 | 4 |
| 4 | 机耕桥（1.0m） | 处 | 3 |
| 5 | 标志牌（300*450瓷砖） | 项 | 1 |


风景园林工程业乙级 农业行业（农业综合开发生态工程、营造林工程）乙级 建材行业（新型建筑材料工程）乙级 冶金行业（冶金矿山工程、金属结构工程）乙级 机械行业（物料搬运及仓储专业）乙级
建筑行业（建筑工程、人防工程）乙级 市政行业（道路工程、给水工程、排水工程、燃气工程、热力工程、环境卫生工程、城市燃气工程）乙级 公路行业（公路专业）乙级 旅游规划与设计乙级


| | | | | | | | | | | | | | | | |
|---|---|---|---|---|---|---|---|---|---|---|---|---|---|---|---|
| 中水华创国际工程设计顾问有限公司 ZHONGSHUIHUACHUANG INTERNATIONAL ENGINEERING DESIGN CONSULTANTS CO., LTD. 建筑 市政 资质证书编号：A261136449 | 审　定 | 崔延渊 | | 项目负责 | 李　卉 | | 校　对 | 孙　宁 | | 建设单位 | 湘潭县农业发展服务中心 | 工程名称 | 湘潭市湘潭县中路铺镇荷塘村高标准农田建设项目（二〇二三年，投融资创新） | 中路铺镇荷塘村<br>QG172灌渠设计图 | 工程号 | 2023-02 | 图　号 | QG-09 |
| | 审　核 | 崔延渊 | | 专业负责 | 崔延渊 | | 设　计 | 陈建玉 | | | | 子项名称 | 中路铺镇荷塘村投融资创新项目 | | 图　别 | 水　工 | 日　期 | 2023.06 |

备注：1、本图尺寸以毫米为单位，高程以米为单位。
2、渠道每隔5m设置1道伸缩缝，缝内回填沥青杉板。
3、基础地基承载力不小于150KPa，施工过程中如基础达不到要求的可回填碎石并夯实。
4、渠道的纵断面坡降均根据现有的渠道坡降确定，局部予以调整。
5、附属建筑物的位置均根据当地村民要求布设，施工时再根据实际情况予以调整具体施工位置。

# 灌溉渠道工程特性表

| 序号 | 建设地点 | 渠道名称 | 设计长度(m) | 设计纵坡 | 断面形式 | 典型断面尺寸(m) | 人行桥板数量(处) | 备　注 |
|---|---|---|---|---|---|---|---|---|
| 3 | 中路铺镇荷塘村 | QG173 | 300 | 1/800 | 梯形 | 1.0×1.0 | 3 | |

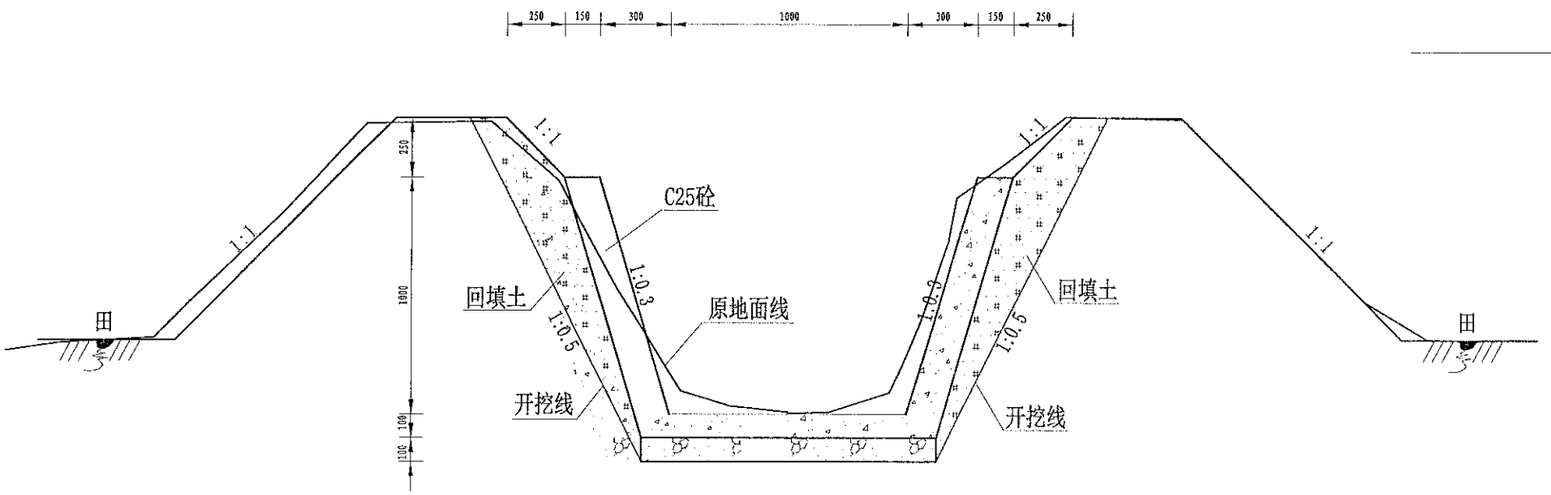


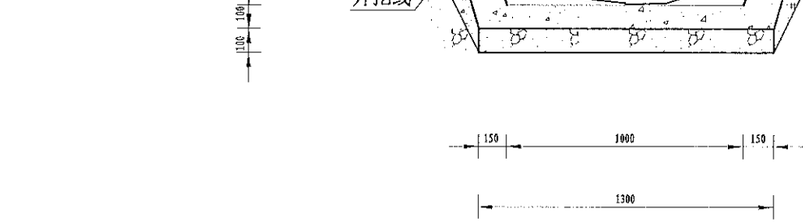


QG173灌渠（0+000-0+300）

1.0*1.0m灌渠横断面图　1:25

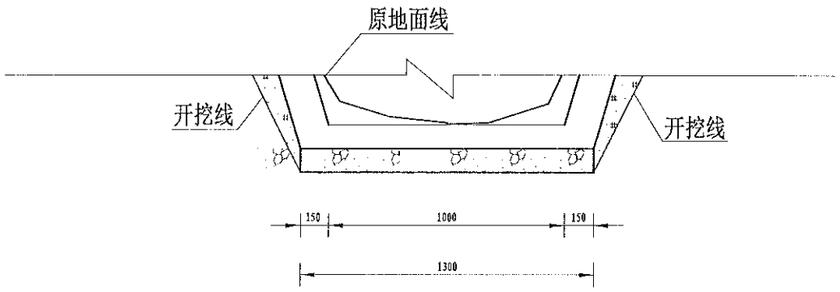


(1.0*1.0)m基础处理图

1:10

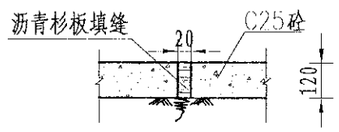


伸缩缝大样图

1:20

| 序号 | 项目名称 | 单位 | 工程数量 |
|---|---|---|---|
| | QG173（1.0m*1.0m） | | |
| 1 | 渠道 | m | 300 |
| | 清表（表层腐殖土、杂 | $m^2$ | 300 |
| | 渠道土方开挖 | $m^3$ | 343.5 |
| | 渠道土方填筑 | $m^3$ | 337.5 |
| | 砂石垫层 | $m^3$ | 39 |
| | C25砼底板 | $m^3$ | 39 |
| | C25砼侧壁（15cm） | $m^3$ | 94.5 |
| | 渠道模板制安及拆除 | $m^2$ | 630 |
| | 伸缩缝 | $m^2$ | 18.585 |
| | DN200PVC排水管 | m | 300 |
| | 彩条布 | $m^2$ | 390 |
| 2 | 分水口（1.0m） | 处 | 6 |
| 3 | 人行板桥（1.0m） | 处 | 3 |
| 4 | 机耕桥（1.0m） | 处 | 3 |
| 5 | 标志牌（300*450瓷砖） | 项 | 1 |

说明：
1、图中尺寸单位为mm,高程单位为m;
2、渠道每隔5m设置1道伸缩缝，缝内回填沥青杉板;
3、基础地基承载力不小于150KPa，施工过程中如基础达不到要求的可回填碎石并夯实;
4、渠道的纵断面坡降均根据现有的渠道坡降确定，局部予以调整;
5、附属建筑物的位置均根据当地村民要求布设，施工时再根据实际情况予以调整具体施工位置;
6、未尽事宜按有关规定规划执行。

| | | | | | | | | | | | | | | | |
|---|---|---|---|---|---|---|---|---|---|---|---|---|---|---|---|
| 中水华创国际工程设计顾问有限公司 ZZCreg(Chi) Zhonghua(International) Engineering Design Consultant Co., LTD 建境 市政 资质证书编号：A261135449 | 审定 | 崔延渊 | | 项目负责 | 李　井 | | 校对 | 孙　宁 | | 建设单位 | 湘潭县农业发展服务中心 | 工程名称 | 湘潭市湘潭县中路铺镇荷塘村高标准农田建设项目（二〇二三年，投融资创新） | 中路铺镇荷塘村<br>QG173灌渠设计图 | 工程号 | 2023-02 | 图号 | QG-10 |
| | 审核 | 崔延渊 | | 专业负责 | 崔延渊 | | 设计 | 陈建玉 | | | | 子项名称 | 中路铺镇荷塘村投融资创新项目 | | 图别 | 水工 | 日期 | 2023.06 |

风景园林工程甲乙级 农业行业（农业综合开发生态工程、营造林工程）乙级 建材行业（商品混凝土工程）乙级 冶金行业（冶金矿山工程、金属冶炼工程）乙级 机械行业（机械制造工程）乙级 建筑行业（建筑工程、人防工程）乙级 市政行业（道路工程、桥梁工程、给水工程、排水工程、燃气工程、热力工程、环境卫生工程、城市轨道交通工程）乙级 公路行业（公路专业）乙级

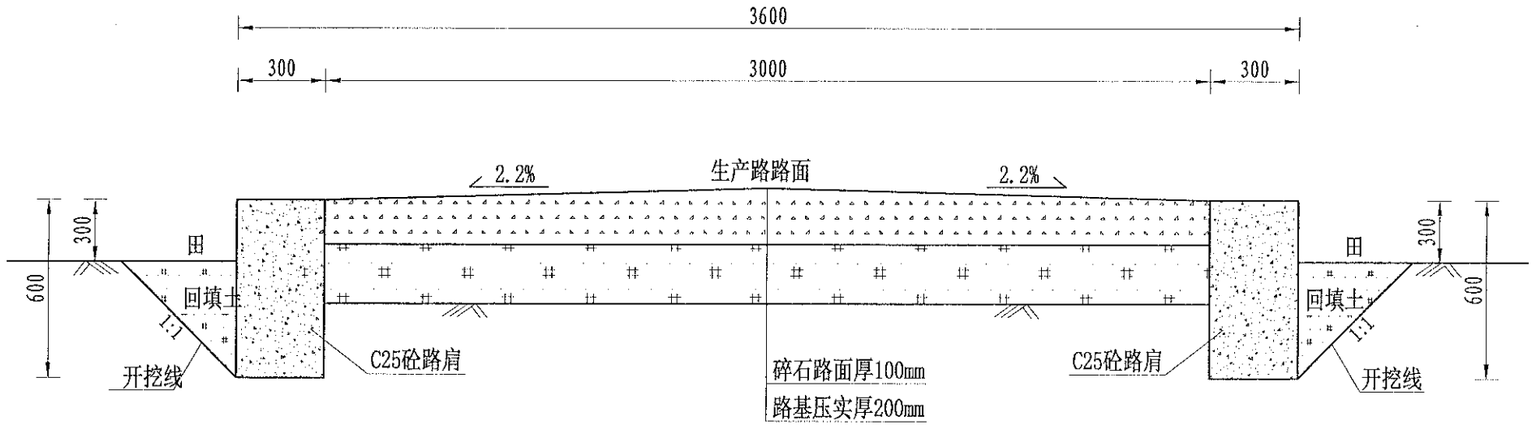


JS58生产路(0+000-0+190)断面图

1:20

| 序号 | 项目名称 | 单位 | 工程数量 |
|---|---|---|---|
| | JS58，宽3.0m，双边 | | |
| 1 | 机耕路 | m | 190 |
| | 土方开挖（就近堆放） | $m^3$ | 285 |
| | 路基土方回填并压实 | $m^3$ | 330.6 |
| | 碎石路面（10cm） | $m^2$ | 570 |
| | C25砼路肩 | $m^3$ | 68.4 |
| | 普通模板制安及拆除 | $m^2$ | 456 |
| | 伸缩缝 | $m^2$ | 13.32 |
| 2 | 会车道 | 处 | 2 |
| 3 | 下田坡道 | 处 | 2 |
| 4 | DN500过路涵（4m） | 处 | 2 |
| 5 | 标志牌（300*450瓷砖） | 项 | 1 |

说明:

1、图中尺寸单位为mm,高程单位为m;

2、新建生产路道路与田面之间距离“300”，根据施工现场实际情况而定;

3、路肩每隔5m设置1道伸缩缝，缝宽2-3cm，缝内回填沥青砂板，表面用100# 水泥砂浆勾缝;

4、生产路每隔100m设置1处会车道，下田坡道根据现场实际需要设置;

5、基础地基承载力不小于150KPa;

6、未尽事宜按有关规定规划执行。

| | | | | | | | | | | | | | | | | | | | |
|---|---|---|---|---|---|---|---|---|---|---|---|---|---|---|---|---|---|---|---|
| 中水华创国际工程设计顾问有限公司 | 审定 | 崔延渊 | | 项目负责 | 李卉 | | 校对 | 孙宁 | | 建设单位 | 湘潭县农业发展服务中心 | 工程名称 | 湘潭市湘潭县中路铺镇荷塘村高标准农田建设项目（二〇二三年，投融资创新） | 图名 | 中路铺镇荷塘村 JS58生产路设计图 | 工程号 | 2023-02 | 图号 | JS-01 |
| 建筑 市政 资质证书编号: A261136449 | 审核 | 崔延渊 | | 专业负责 | 崔延渊 | | 设计 | 陈建玉 | | | | 子项名称 | 中路铺镇荷塘村投融资创新项目 | | | 图别 | 水工 | 日期 | 2023.06 |

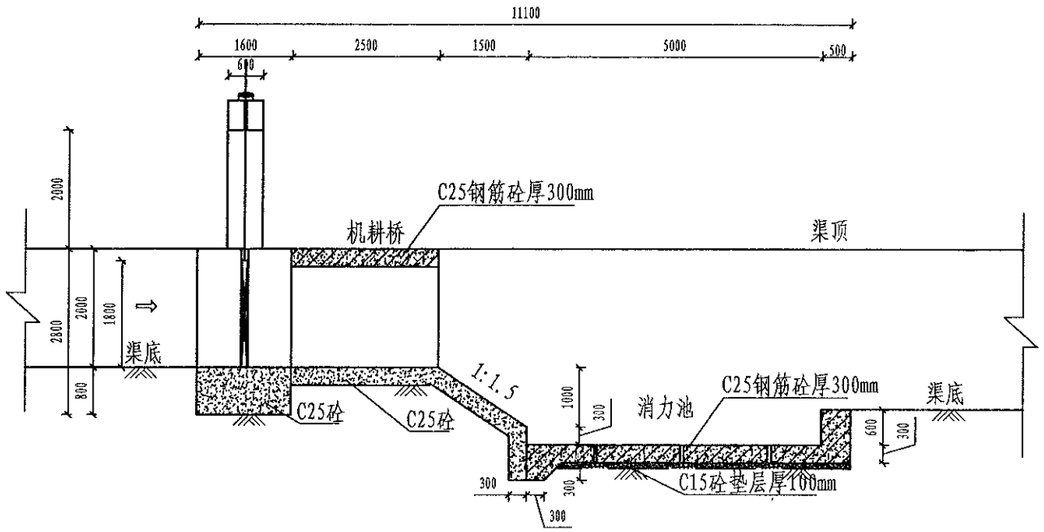


河坝横剖面图

1:100

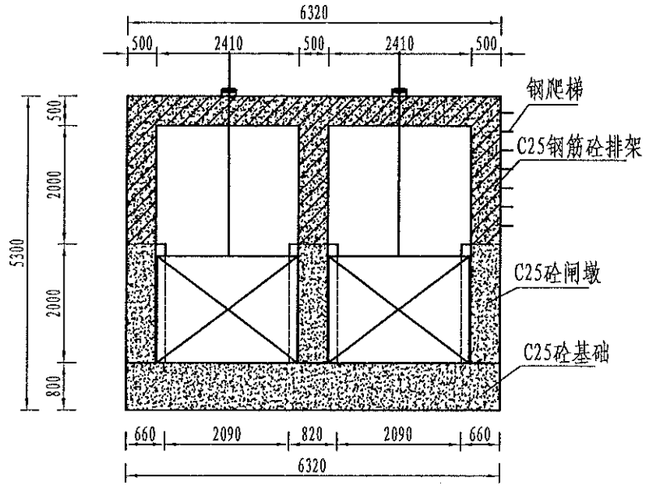


闸体剖面图

1:100

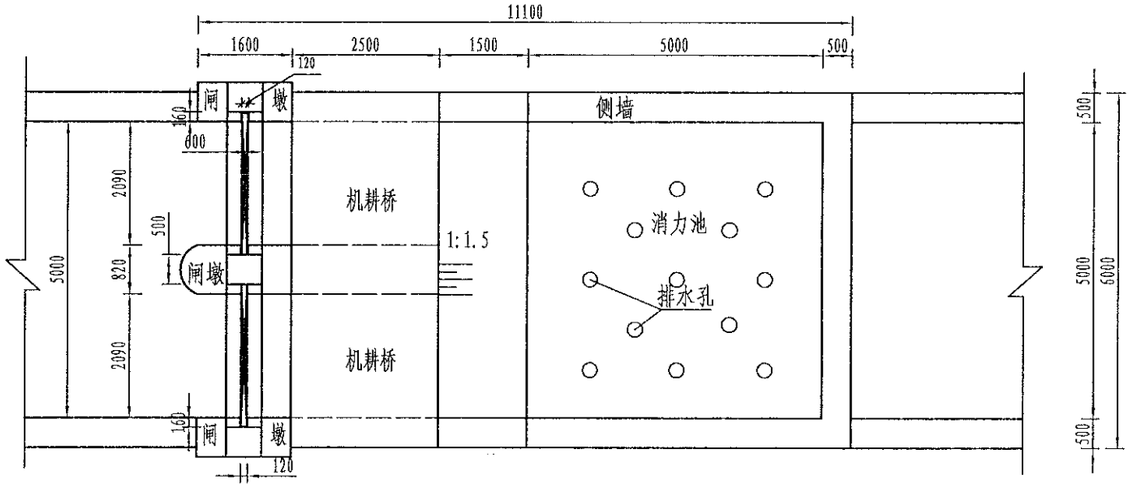


河坝平面图

1:100

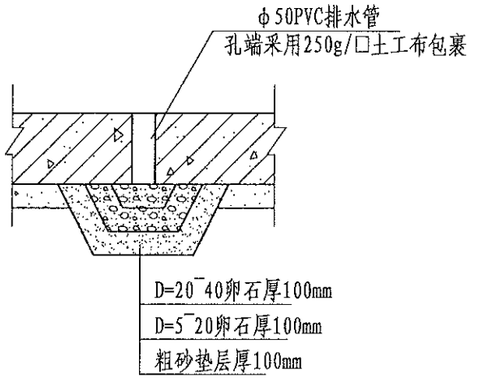


排水孔详图

1:50

备注
1. 本图尺寸以毫米计，不得变更。
2. 施工前应核对现场地形，发现问题及时处理。
3. 混凝土强度等级详见结构说明。
4. 钢筋保护层厚度详见结构说明。
5. 本工程施工前应编制施工组织设计。

风景园林工程业乙级 农业行业（农业综合开发土地工程、营造林工程）乙级 勘察行业（岩土工程）乙级 水利行业（水利水电工程）乙级 冶金行业（冶金矿山工程、金属冶炼工程）乙级 机械行业（机械工程）乙级 电子行业（电子工程）乙级 建筑行业（建筑工程）乙级 市政行业（道路工程、桥梁工程、给水工程、排水工程、热力工程、环境卫生工程、城市燃气工程）乙级 公路行业（公路专业）乙级 商物粮行业（物资储运及冷库工程）乙级

| | | | | | | | | | | | |
|---|---|---|---|---|---|---|---|---|---|---|---|
| 中水华创国际工程设计顾问有限公司 建筑 市政 资质证书编号：A261136449 | 审定 | 崔延渊 | | 项目负责 | 李卉 | | 校对 | 孙宁 | | 建设单位 | 湘潭县农业发展服务中心 |
| | 审核 | 崔延渊 | | 专业负责 | 崔延渊 | | 设计 | 陈建玉 | | | |

| | | | | | |
|---|---|---|---|---|---|
| 工程名称 | 湘潭市湘潭县中路铺镇荷塘村高标准农田建设项目（二〇二三年，投融资创新） | 图名 | 中路铺镇荷塘村 BK08设计图(1/2) | 工程号 | 2023-02 | 图号 | BK-01 |
| 子项名称 | 中路铺镇荷塘村投融资创新项目 | | | 图别 | 水工 | 日期 | 2023.06 |

备注：
1. 本图尺寸以毫米为单位，不得以比例量取。
2. 浆砌石砂浆强度等级详见各部位。未注明处为M7.5浆砌石。
3. 混凝土强度等级详见各部位。未注明处为C25混凝土。
4. 钢筋保护层：底板下层钢筋为40mm，其余钢筋为25mm。
5. 未注明处为Φ10@200，分布钢筋为Φ8@200。

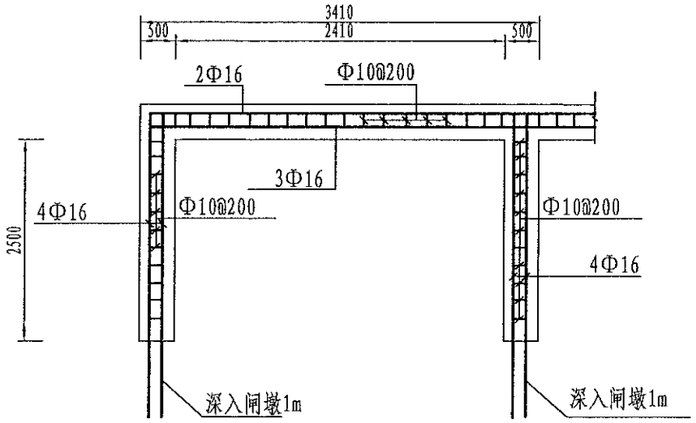


排架配筋图
1:50

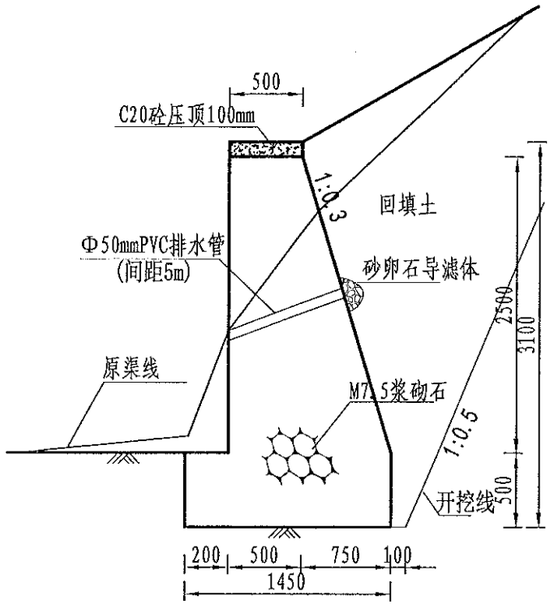


护岸断面图
1:50

| 序号 | 项目名称 | 单位 | 工程数量 |
|---|---|---|---|
| | BK08梨子树坝 | | |
| 1 | 坝体 | | |
| | 清淤 | $m^3$ | 27.75 |
| | 原砼凿除 | $m^3$ | 8 |
| | C25砼侧壁 | $m^3$ | 15.255 |
| | C25砼排架柱 | $m^3$ | 4.8 |
| | C25砼基础 | $m^3$ | 20.224 |
| | C25砼底板 | $m^3$ | 7.35 |
| | C25砼消力池 | $m^3$ | 11.676 |
| | 渠道模板制安及拆除 | $m^2$ | 50.88 |
| | C25砼桥板 | $m^3$ | 4.5 |
| | 钢筋制安 | t | 1.7 |
| | 651型号橡胶止水 | m | 8 |
| | M7.5浆砌石基础 | $m^3$ | 23.2 |
| | M7.5浆砌石挡墙 | $m^3$ | 43.75 |
| | C25砼压顶 | $m^3$ | 1 |
| | 反滤料填筑 | $m^3$ | 0.1 |
| | Φ50PVC排水管 | m | 16 |
| | 海漫 | $m^3$ | 15 |
| | 施工围堰 | $m^3$ | 3.42 |
| | 施工围堰拆除 | $m^3$ | 3.42 |
| | 抽水台班 | 台班 | 8 |
| | 2.0t螺杆启闭机 | 台 | 2 |
| | 2.4*1.8m钢闸门 | 台 | 2 |
| 2 | 标志牌（300*450瓷砖） | 项 | 1 |

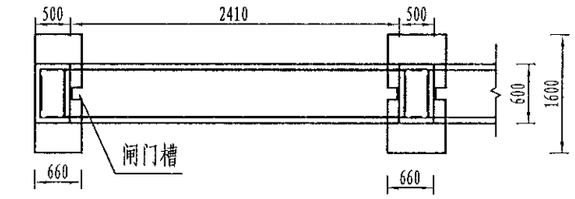


排架俯视图
1:100

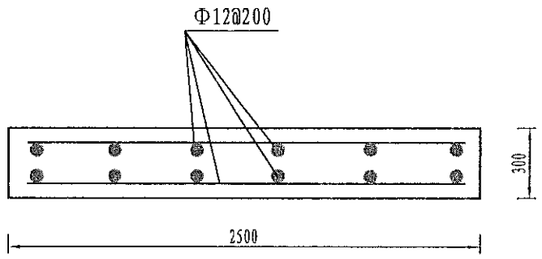


机耕桥配筋图
1:100

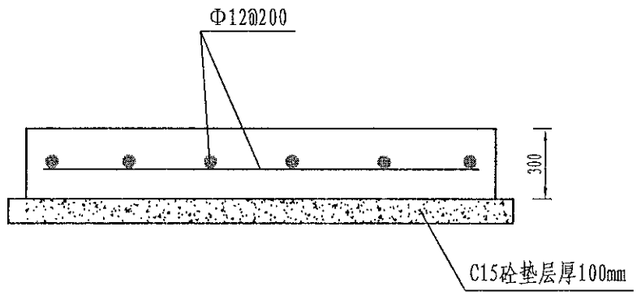


消力池配筋图
1:100

风吸屋林工程乙级 农业行业（农业综合开发生态工程、营造林工程）乙级 建材行业（制型建筑材料工程）乙级 冶金行业（冶金矿山工程、金属冶炼工程）乙级 机械行业（物料搬运及仓储专业）乙级 建筑行业（建筑工程、人防工程）乙级 市政行业（道路工程、桥梁工程、给水工程、排水工程、热力工程、环境卫生工程、城市燃气工程）乙级 公路行业（公路专业）乙级 商物粮行业（成品油储运工程）乙级

| | | | | | | | | | | | | | | | |
|---|---|---|---|---|---|---|---|---|---|---|---|---|---|---|---|
| 中水华创国际工程设计顾问有限公司 ZHONGSHUI HUACHUANG International Engineering Design Consultant Co., Ltd. 建筑 市政 资质证书编号：A261136449 | 审定 | 崔延渊 | | 项目负责 | 李卉 | | 校对 | 孙宁 | | 建设单位 | 湘潭县农业发展服务中心 | 工程名称 | 湘潭市湘潭县中路铺镇荷塘村高标准农田建设项目（二〇二三年，投融资创新） | 图名 | 中路铺镇荷塘村 BK08设计图(2/2) | 工程号 2023-02 | 图号 BK-02 |
| | 审核 | 崔延渊 | | 专业负责 | 崔延渊 | | 设计 | 陈建玉 | | | | 子项名称 | 中路铺镇荷塘村投融资创新项目 | | | 图别 水工 | 日期 2023.06 |

备注：1. 本施工图适用于.不做其他用途.
2. 图中未标注的结构钢筋.分布钢筋.构造钢筋.按工程设计规范.
3. 图中未标注的预埋件.预留孔洞.施工前应与有关工种核对.
4. 砂浆强度.砌筑方法及质量要求.详见砌体施工及验收规范.
5. 施工前应仔细核对工程设计图纸.如发现图纸有错误.应及时通知设计单位.

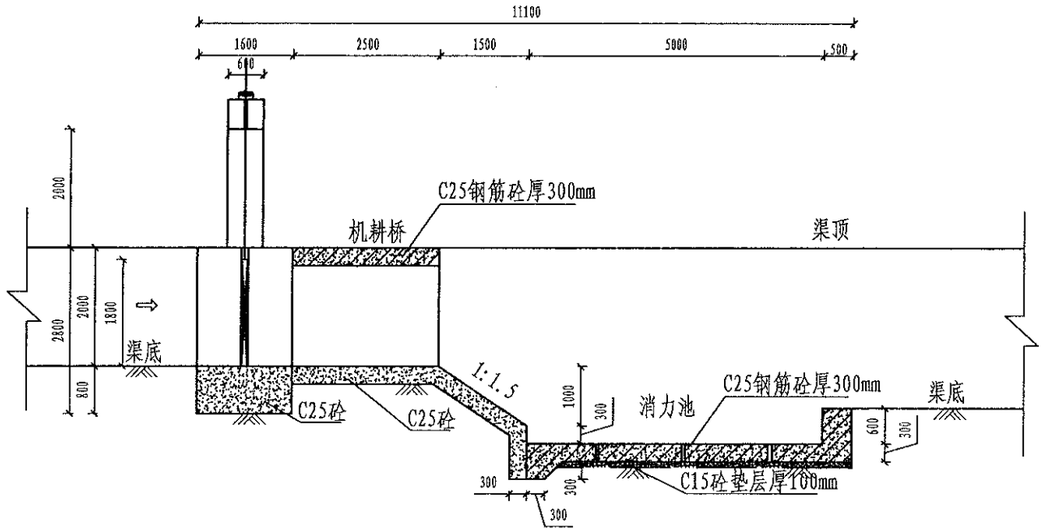


河坝横剖面图
1:100

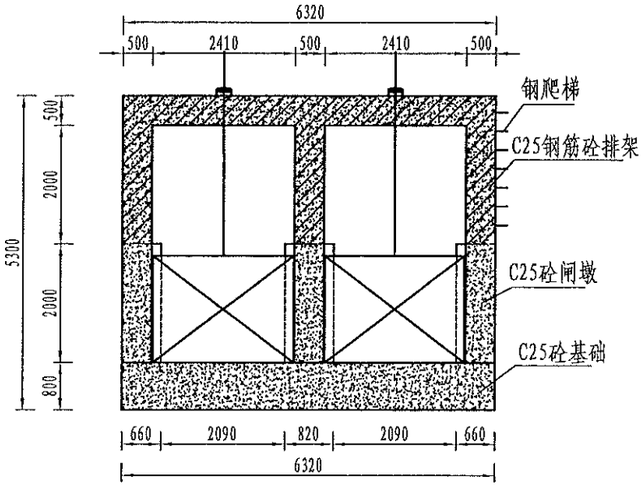


闸体剖面图
1:100

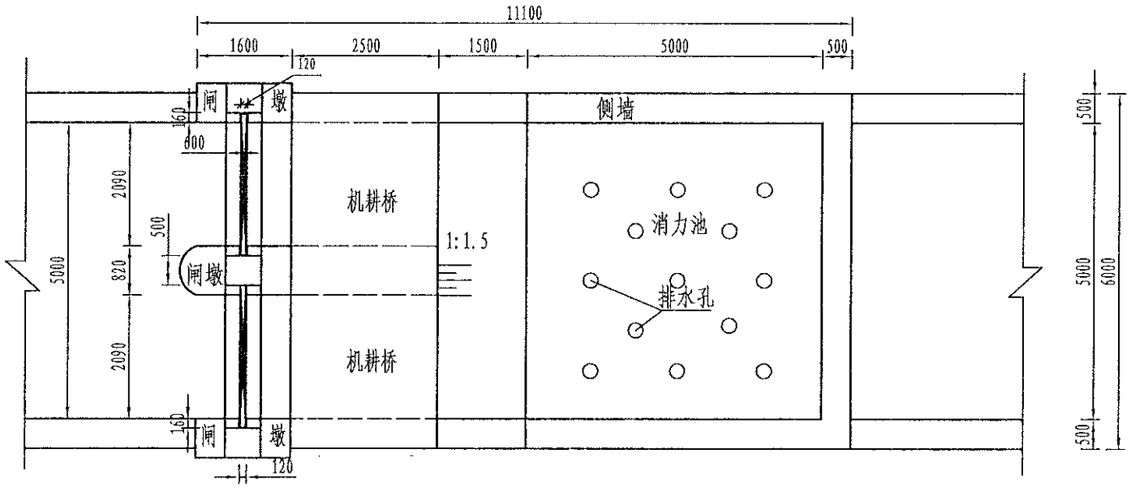


河坝平面图
1:100

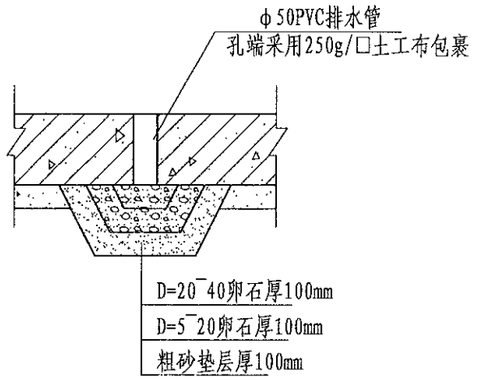


排水孔详图
1:50

凤凰园林工程业乙级 农业行业（农业综合开发生态工程、营地林工程）乙级 建材行业（新型建筑材料工程）乙级 冶金行业（冶金矿山工程、金属冶炼工程）乙级 制浆行业（制浆工程）乙级 建筑行业（建筑工程、人防工程）乙级 市政行业（道路工程、桥梁工程、给水工程、排水工程、热力工程、环境卫生工程、城市燃气工程）乙级 公路行业（公路专业）乙级 高耸烟囱行业乙级

| | | | | | | | | | | | | | | | |
|---|---|---|---|---|---|---|---|---|---|---|---|---|---|---|---|
| 中水华创国际工程设计顾问有限公司 建筑 市政 资质证书编号：A261136449 | 审定 | 崔延渊 | | 项目负责 | 李 卉 | | 校对 | 孙 宁 | | 建设单位 | 湘潭县农业发展服务中心 | 工程名称 | 湘潭市湘潭县中路铺镇荷塘村高标准农田建设项目（二〇二三年，投融资创新） | 图名 | 中路铺镇荷塘村 BK09设计图(1/2) | 工程号 | 2023-02 | 图号 | BK-03 |
| | 审核 | 崔延渊 | | 专业负责 | 崔延渊 | | 设计 | 陈建玉 | | | | 子项名称 | 中路铺镇荷塘村投融资创新项目 | | | 图别 | 水工 | 日期 | 2023.06 |

备注：
1. 本图尺寸以毫米计。
2. 本排架基础置于原土层上。
3. 混凝土强度等级为C25，抗渗等级为W6。
4. 钢筋保护层厚度为35mm。
5. 本图与总平面图、土建图配合施工。

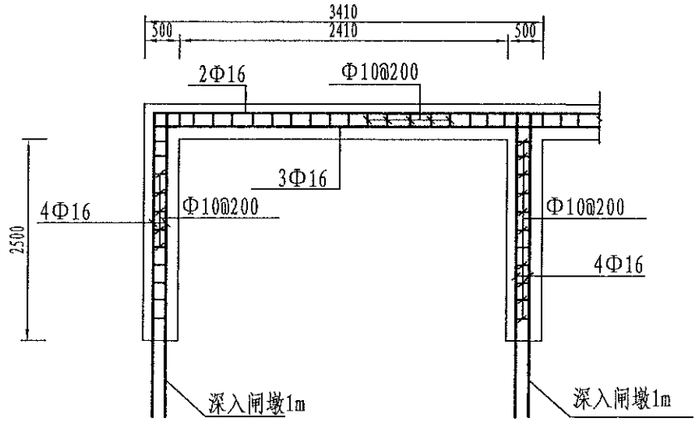


排架配筋图
1:50

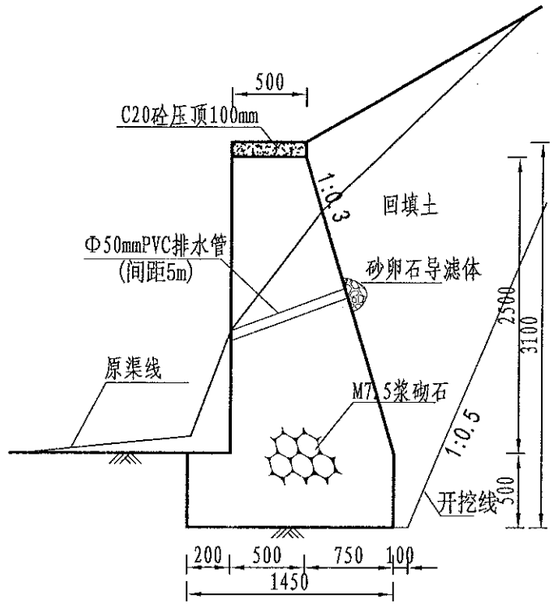


护岸断面图
1:50

| 序号 | 项目名称 | 单位 | 工程数量 |
|---|---|---|---|
| | BK09黄土坝 | | |
| 1 | 坝体 | | |
| | 清淤 | $m^3$ | 27.75 |
| | 原砼凿除 | $m^3$ | 8 |
| | C25砼侧壁 | $m^3$ | 15.255 |
| | C25砼排架柱 | $m^3$ | 4.8 |
| | C25砼基础 | $m^3$ | 20.224 |
| | C25砼底板 | $m^3$ | 7.35 |
| | C25砼消力池 | $m^3$ | 11.676 |
| | 渠道模板制安及拆除 | $m^2$ | 50.88 |
| | C25砼桥板 | $m^3$ | 4.5 |
| | 钢筋制安 | t | 1.7 |
| | 651型号橡胶止水 | m | 8 |
| | M7.5浆砌石基础 | $m^3$ | 23.2 |
| | M7.5浆砌石挡墙 | $m^3$ | 43.75 |
| | C25砼压顶 | $m^3$ | 1 |
| | 反滤料填筑 | $m^3$ | 0.1 |
| | Φ50PVC排水管 | m | 16 |
| | 海漫 | $m^3$ | 15 |
| | 施工围堰 | $m^3$ | 3.42 |
| | 施工围堰拆除 | $m^3$ | 3.42 |
| | 抽水台班 | 台班 | 8 |
| | 2.0t螺杆启闭机 | 台 | 2 |
| | 2.4*1.8m钢闸门 | 台 | 2 |
| 2 | 标志牌（300*450瓷砖） | 项 | 1 |

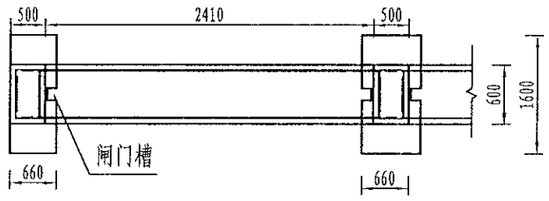


排架俯视图
1:100

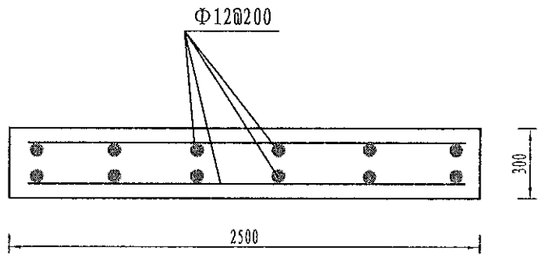


机耕桥配筋图
1:100

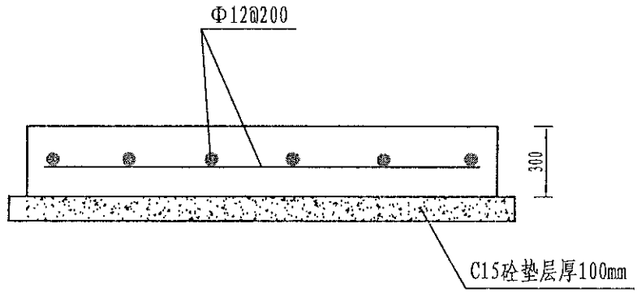


消力池配筋图
1:100

风险勘察工程型乙级 农业行业（农业综合开发生态工程、普查林工程）乙级 建材行业（建筑建筑材料工程）乙级 冶金行业（冶金矿山工程、金属冶炼工程）乙级 机械行业（物料搬运及仓储专业）乙级
建筑行业（建筑工程、人防工程）乙级 市政行业（道路工程、桥梁工程、给水工程、排水工程、热力工程、环境卫生工程、城市燃气工程）乙级 公路行业（公路专业）乙级 商物粮行业（成品油储运工程）乙级

| | | | | | | | | | | | | | | | | | |
|---|---|---|---|---|---|---|---|---|---|---|---|---|---|---|---|---|---|
| 中水华创国际工程设计顾问有限公司 ZhongShuiHua Chuangguo International Engineering Design Consultant Co., Ltd. 建筑 市政 资质证书编号：A261136449 | 审定 | 崔延渊 | | 项目负责 | 李卉 | | 校对 | 孙宁 | | 建设单位 | 湘潭县农业发展服务中心 | 工程名称 | 湘潭市湘潭县中路铺镇荷塘村高标准农田建设项目（二〇二三年，投融资创新） | 图名 | 中路铺镇荷塘村<br>BK09设计图(2/2) | 工程号 | 2023-02 | 图号 | BK-04 |
| | 审核 | 崔延渊 | | 专业负责 | 崔延渊 | | 设计 | 陈建玉 | | | | 子项名称 | 中路铺镇荷塘村投融资创新项目 | | | 图别 | 水工 | 日期 | 2023.06 |

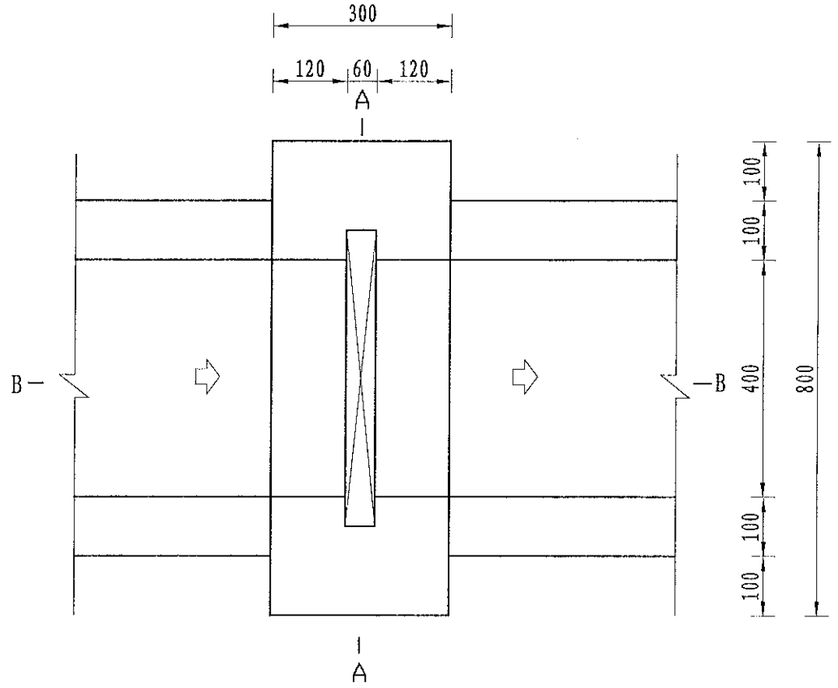


分水口平面图

1:10

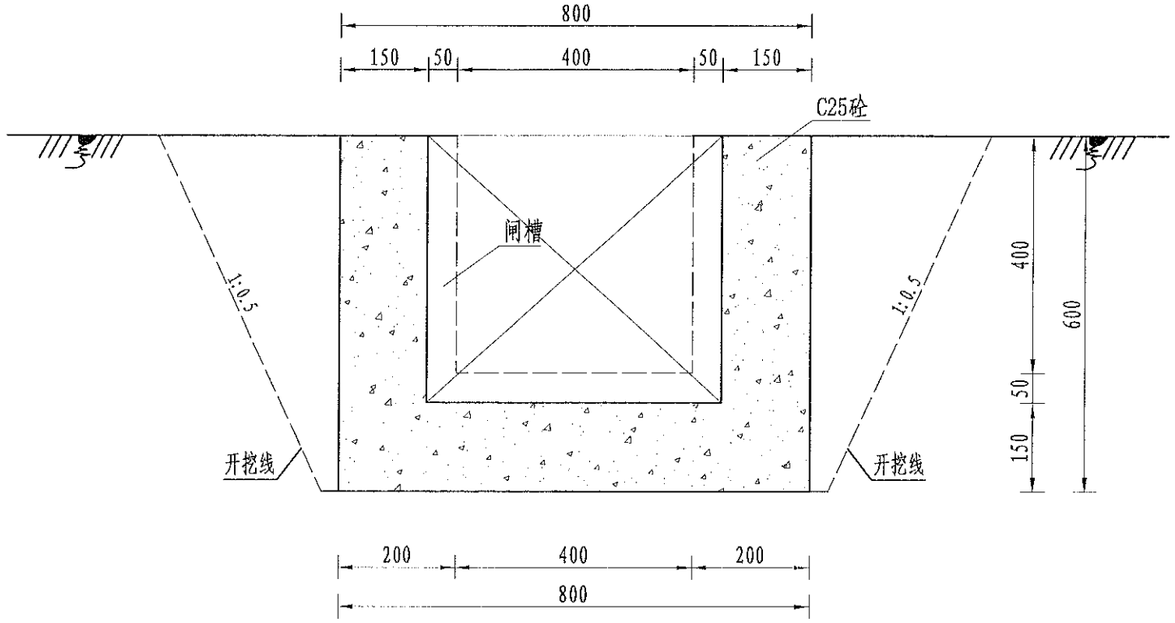


A-A剖面图

1:10

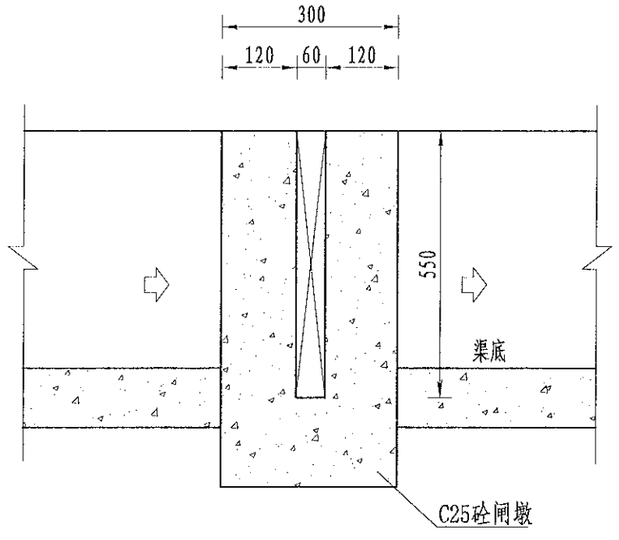


B-B剖面图

1:10

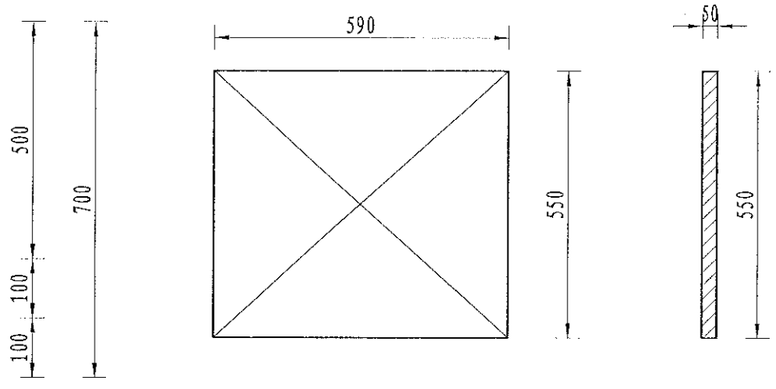


木闸门尺寸图

1:10

| 序号 | 工程或费用名称 | 单位 | 数量 | 备注 |
|---|---|---|---|---|
| 1 | 分水口（0.4m） | 处 | 1.00 | |
| | 渠道土方开挖 | $m^3$ | 0.38 | |
| | 土方回填 | $m^3$ | 0.18 | |
| | C25砼闸墩 | $m^3$ | 0.08 | |
| | 钢模板 | $m^2$ | 0.81 | |
| | 木闸门 | $m^2$ | 0.33 | |

说明：

1、图中尺寸单位为mm，高程单位为m；

2、分水闸可根据实际情况设置，间距宜不小于50m/处；

3、未尽事宜按有关规定规划执行。

备注

1、本图尺寸以毫米为单位，不得比例放缩。

2、图中未标注的混凝土强度等级，水工建筑物为C25，非水工建筑物为C20。

3、施工前应对现场地形进行复核，如发现与设计不符，应及时报告设计单位，并按设计单位的书面指示进行处理。

4、砂石料应符合现行《水工混凝土施工规范》SL677的有关规定。

5、施工过程中应加强对边坡的监测，发现异常情况应及时采取加固措施，确保施工安全。

风景园林工程业乙级 农业行业（农业综合开发生态工程、营造林工程）乙级 建材行业（新型建筑材料工程）乙级 冶金行业（冶金矿山工程、金属冶炼工程）乙级 机械行业（物料搬运及仓储专业）乙级
建筑行业（建筑工程、人防工程）乙级 市政行业（道路工程、桥梁工程、给水工程、排水工程、热力工程、环境卫生工程、城市燃气工程）乙级 公路行业（公路专业）乙级 商贸物流行业（商贸物流工程）乙级

| | | | | | | | | | | | | | | | | | |
|---|---|---|---|---|---|---|---|---|---|---|---|---|---|---|---|---|---|
| 中水华创国际工程设计顾问有限公司 建筑 市政 资质证书编号：A261136449 | 审定 | 崔延渊 | | 项目负责 | 李 卉 | | 校对 | 孙 宁 | | 建设单位 | 湘潭县农业发展服务中心 | 工程名称 | 湘潭市湘潭县中路铺镇荷塘村高标准农田建设项目（二〇二三年，投融资创新） | 图名 | 灌渠附属建筑物 (0.4*0.5)m分水闸设计图 | 工程号 | 2023-02 | 图号 | QGFS-01 |
| | 审核 | 崔延渊 | | 专业负责 | 崔延渊 | | 设计 | 陈建玉 | | | | 子项名称 | 中路铺镇荷塘村投融资创新项目 | | | 图别 | 水工 | 日期 | 2023.06 |

注：
1. 本图尺寸除注明外，均以mm计。
2. 人行桥板采用预制安装。
3. 图中钢筋保护层厚度详见结构平面。未注明钢筋保护层厚度为20mm。
4. 图中钢筋，其中冷拉Ⅰ级钢筋及Ⅱ级钢筋采用绑扎接头，冷拉Ⅰ级钢筋末端应做180°弯钩，其弯曲直径不应小于3d，平直部分长度不应小于3d。
5. 未注明的钢筋混凝土保护层厚度为15mm，未注明的钢筋不得随意切断或移位。

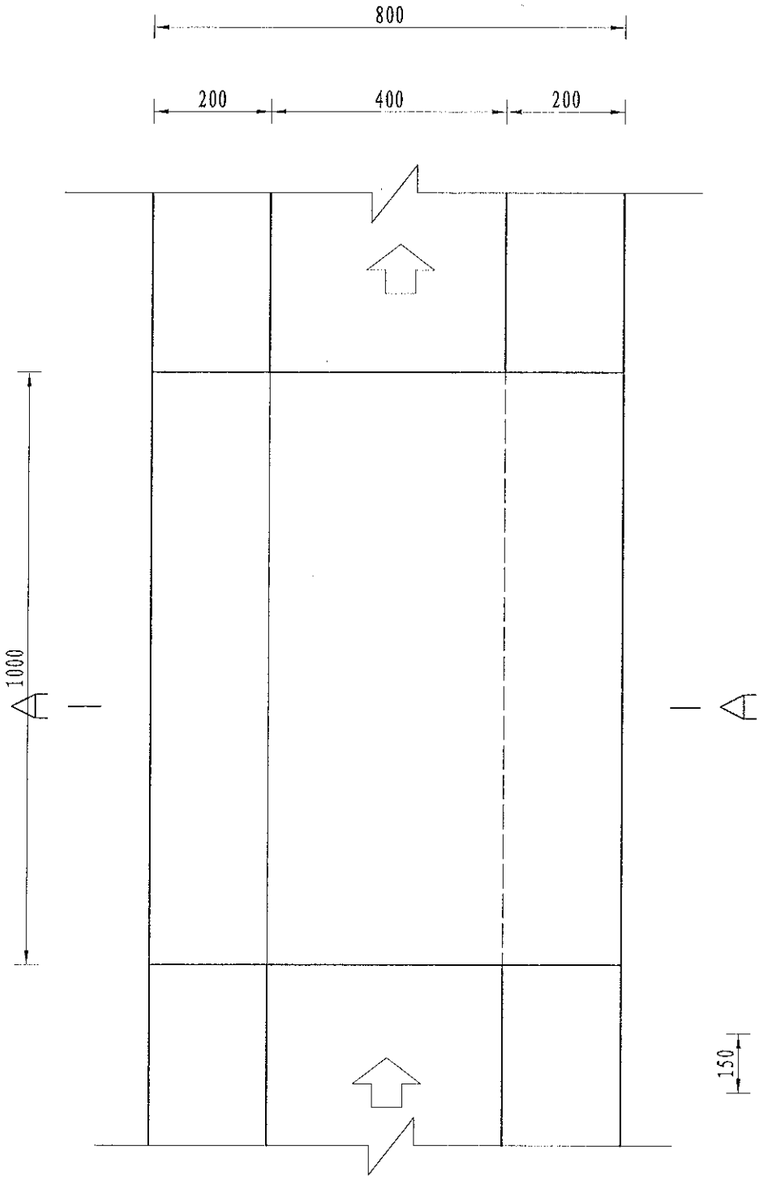


人行桥板平面图
1:10

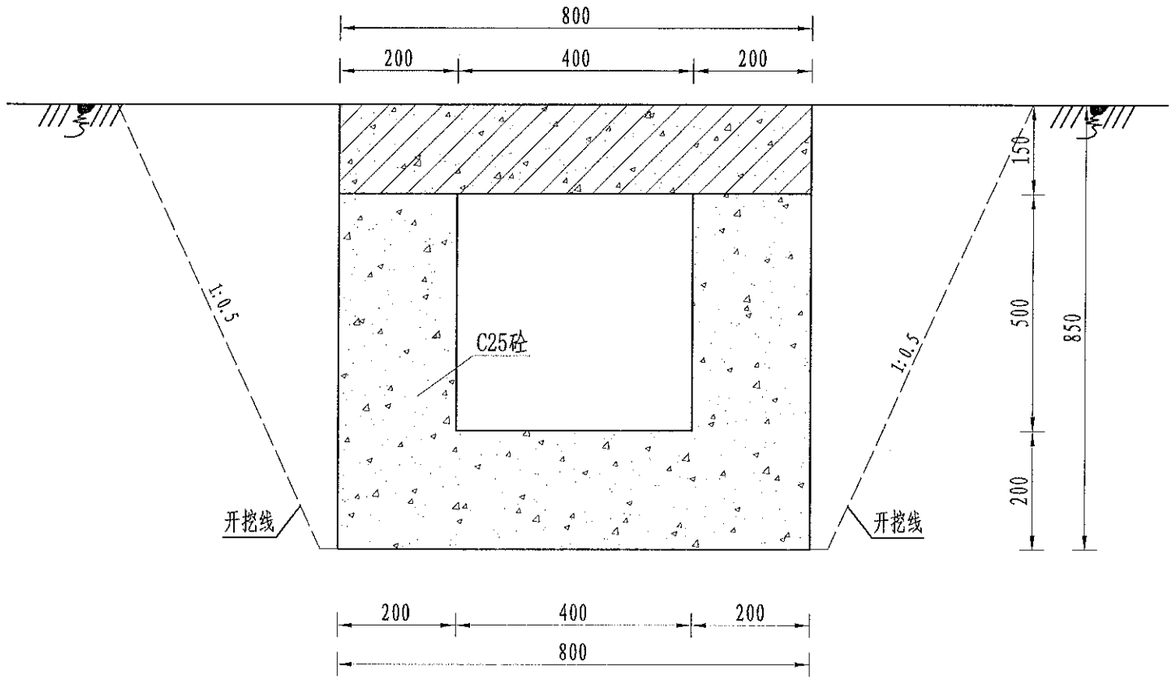


A-A剖面图
1:10

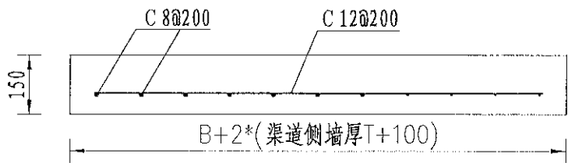


人行桥板配筋图
1:10

| 序号 | 工程或费用名称 | 单位 | 数量 | 备注 |
|---|---|---|---|---|
| 1 | 人行桥（0.4m） | 座 | 1.00 | |
| | C35砼桥板 | $m^3$ | 0.12 | |
| | C25桥台砼 | $m^3$ | 0.26 | |
| | 钢模板 | $m^2$ | 3.34 | |
| | 钢筋制安 | t | 0.02 | |

说明：
1、图中尺寸单位为mm，高程单位为m；
2、人行桥板可根据实际情况设置，间距宜不小于100m/处；
3、C为Ⅱ级钢筋，钢筋搭接长度：单面焊为10d，
双面焊为5d，绑扎为30d，钢筋最小锚固长度不得小于35d；
4、未尽事宜按有关规定规划执行。


风景园林工程业乙级 农业行业（农业综合开发生态工程、营地林工程）乙级 建材行业（新型建筑材料工程）乙级 冶金行业（冶金矿山工程、金属压延工程）乙级 机械行业（物料搬运及仓储专业）乙级
建筑行业（建筑工程、人防工程）乙级 市政行业（道路工程、桥梁工程、给水工程、排水工程、热力工程、环境卫生工程、城市燃气工程）乙级 公路行业（公路专业）乙级 商物粮行业（冷库工程）乙级


| | | | | | | | | | | | | | | | |
|---|---|---|---|---|---|---|---|---|---|---|---|---|---|---|---|
| 中水华创国际工程设计顾问有限公司 建筑 市政 资质证书编号：A261136449 | 审定 | 崔延渊 | | 项目负责 | 李 卉 | | 校对 | 孙 宁 | | 建设单位 | 湘潭县农业发展服务中心 | 工程名称 | 湘潭市湘潭县中路铺镇荷塘村高标准农田建设项目（二〇二三年，投融资创新） | 图名 | 灌渠附属建筑物<br>0.4m灌渠人行桥设计图 | 工程号 | 2023-02 | 图号 | QGFS-02 |
| | 审核 | 崔延渊 | | 专业负责 | 崔延渊 | | 设计 | 陈建玉 | | | | 子项名称 | 中路铺镇荷塘村投融资创新项目 | | | 图别 | 水工 | 日期 | 2023.06 |

备注：
1. 本图尺寸以毫米为单位，不标注者为准。
2. 施工前应核对现场实际情况，如发现与设计不符，应及时与设计单位联系。
3. 机耕桥两侧应设置防护栏杆，栏杆高度不小于1.1m，净距不大于0.12m，详见相关图集或设计说明。
4. 桥面铺装应平整防滑，混凝土强度等级不低于C30，抗渗等级不低于P6。
5. 施工前应对现有灌溉渠道进行临时导流或截流，确保施工期间灌溉不受影响。

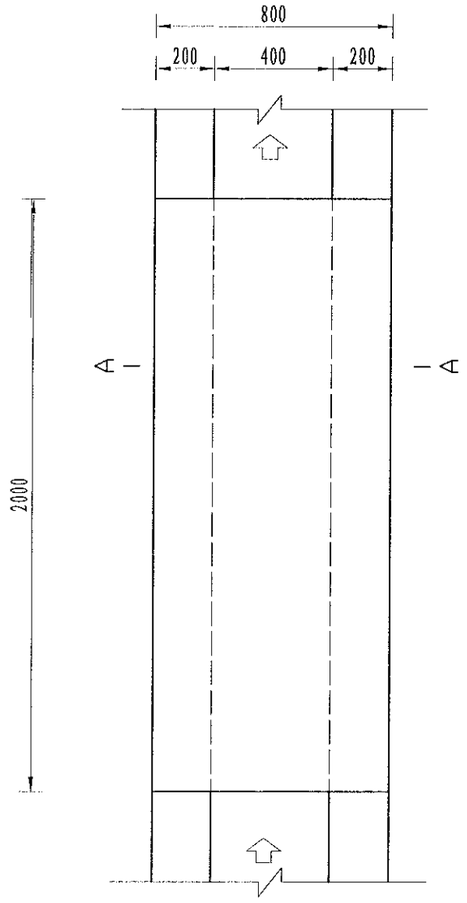


机耕桥板平面图
1:10

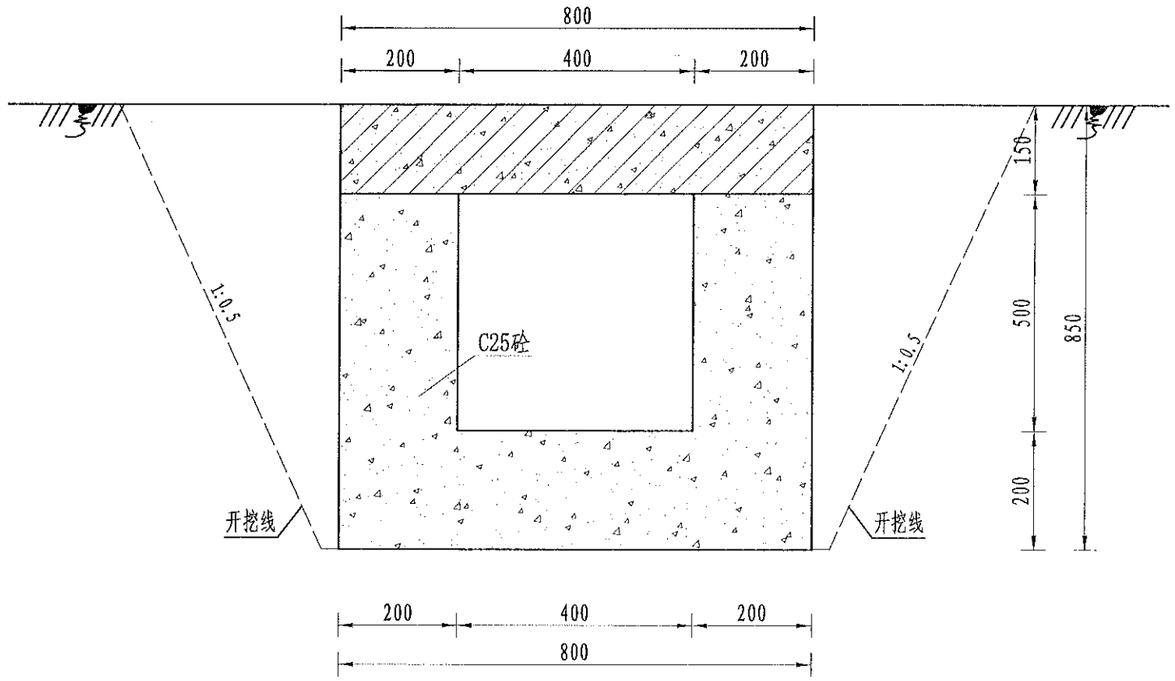


A-A剖面图
1:10

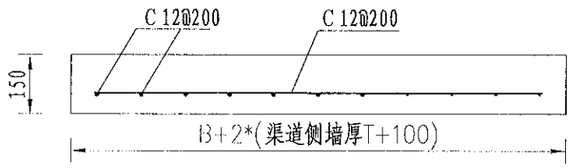


机耕桥板配筋图
1:10

| 序号 | 工程或费用名称 | 单位 | 数量 | 备注 |
|---|---|---|---|---|
| 1 | 机耕桥（0.4m） | 座 | 1.00 | |
| | C35砼桥板 | $m^3$ | 0.24 | |
| | C25桥台砼 | $m^3$ | 0.52 | |
| | 钢模板 | $m^2$ | 6.04 | |
| | 钢筋制安 | t | 0.02 | |

说明：
1、图中尺寸单位为mm，高程单位为m；
2、人行桥板可根据实际情况设置，间距宜不小于100m/处；
3、C为Ⅱ级钢筋，钢筋搭接长度：单面焊为10d，
双面焊为5d，绑扎为30d，钢筋最小锚固长度不得小于35d；
4、未尽事宜按有关规定规划执行。


风景园林工程乙级 农业行业（农业综合开发生态工程、普通林工程）乙级 建材行业（新型建筑材料工程）乙级 冶金行业（冶金矿山工程、金属冶炼工程）乙级 机械行业（物料搬运及仓储专业）乙级 建筑行业（建筑工程、人防工程）乙级 市政行业（道路工程、桥梁工程、给水工程、排水工程、热力工程、环境卫生工程、城市燃气工程）乙级 公路行业（公路专业）乙级 商物粮行业（商品流通工程）乙级


| | | | | | | | | | | | |
|---|---|---|---|---|---|---|---|---|---|---|---|
| 中水华创国际工程设计顾问有限公司 ZHONGSHUI HUACHUANG International Engineering Design Consultant Co., Ltd. 建筑 市政 资质证书编号：A261136449 | 审定 | 崔延渊 | | 项目负责 | 李卉 | | 校对 | 孙宁 | | 建设单位 | 湘潭县农业发展服务中心 |
| | 审核 | 崔延渊 | | 专业负责 | 崔延渊 | | 设计 | 陈建玉 | | | |

| | | | | | |
|---|---|---|---|---|---|
| 工程名称 | 湘潭市湘潭县中路铺镇荷塘村高标准农田建设项目（二〇二三年，投融资创新） | 图名 | 灌渠附属建筑物<br>0.4m灌渠机耕桥设计图 | 工程号 | 2023-02 | 图号 | QGFS-03 |
| 子项名称 | 中路铺镇荷塘村投融资创新项目 | | | 图别 | 水工 | 日期 | 2023.06 |

备注
1. 本图尺寸以毫米为单位，高程以米计。
2. 图中涉及水利设施的相关内容，须经具有资质单位进行专业设计。
3. 施工前应核对现场实际情况，如与图纸不符，应及时反馈设计单位调整。
4. 施工时，应加强对边坡的支护，防止塌方伤人。
5. 本图仅供参考，具体施工应结合现场实际情况，由建设单位组织相关单位确认后实施。

风景园林工程乙级 农业行业（农业综合开发土地工程、营造林工程）乙级 建材行业（新型建筑材料工程）乙级 冶金行业（冶金矿山工程、金属冶炼工程）乙级 机械行业（物料搬运及仓储专业）乙级
建筑行业（建筑工程、人防工程）乙级 市政行业（道路工程、桥梁工程、给水工程、排水工程、热力工程、环境卫生工程、城市燃气工程）乙级 公路行业（公路专业）乙级 商物粮行业（成品油储运工程）乙级

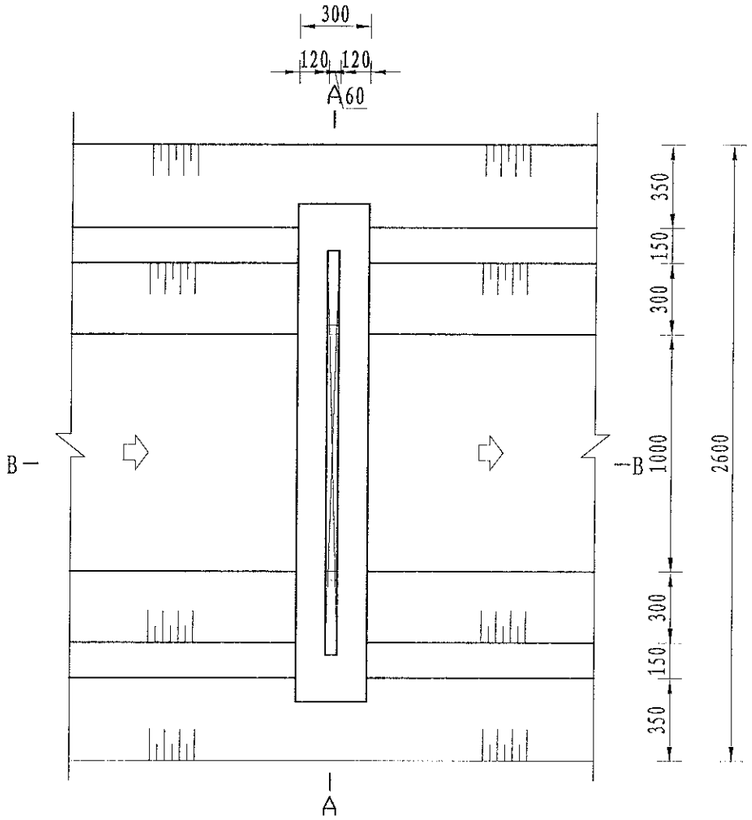


分水口平面图
1:25

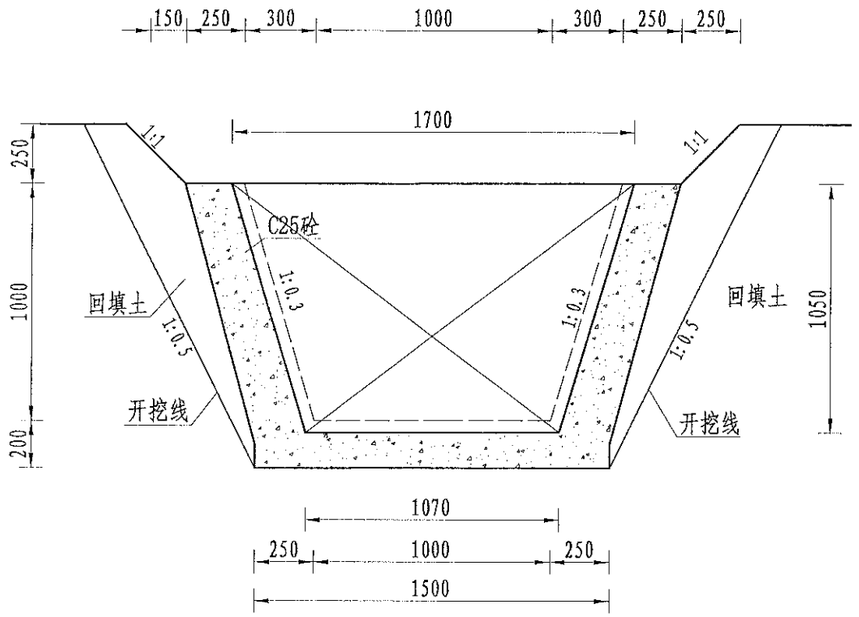


B-B剖面图
1:25

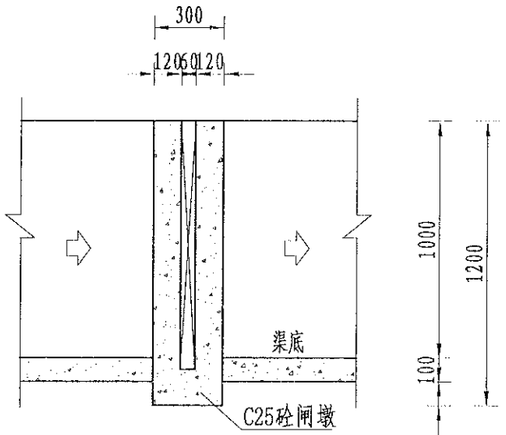


A-A剖面图
1:25

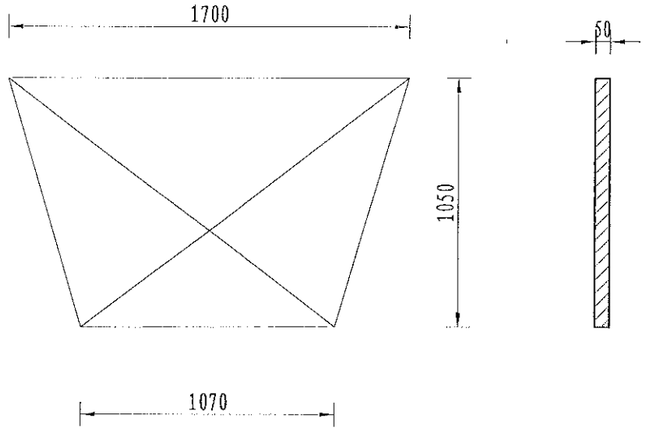


木闸门尺寸图
1:20

| 序号 | 工程或费用名称 | 单位 | 数量 | 备注 |
|---|---|---|---|---|
| 1 | 分水口（1.0m） | 处 | 1 | |
| | 渠道土方开挖 | $m^3$ | 1.15 | |
| | 土方回填 | $m^3$ | 1.13 | |
| | C25砼闸墩 | $m^3$ | 0.25 | |
| | 钢模板 | $m^2$ | 1.52 | |
| | 木闸门 | $m^2$ | 2.9 | |

说明：
1、图中尺寸单位为mm，高程单位为m；
2、分水闸可根据实际情况设置，间距宜不小于50m/处；
3、未尽事宜按有关规定规划执行。

| | | | | | | | | | | | | | | | | |
|---|---|---|---|---|---|---|---|---|---|---|---|---|---|---|---|---|
| 中水华创国际工程设计顾问有限公司 | 审定 | 崔延渊 | | 项目负责 | 李卉 | | 校对 | 孙宁 | | 建设单位 | 湘潭县农业发展服务中心 | 工程名称 | 湘潭市湘潭县中路铺镇荷塘村高标准农田建设项目（二〇二三年，投融资创新） | 图名 | 灌渠附属建筑物<br>(1.0*1.0)m分水闸设计图 | 工程号 | 2023-02 | 图号 | QGFS-04 |
| 建筑 市政 资质证书编号：A261136449 | 审核 | 崔延渊 | | 专业负责 | 崔延渊 | | 设计 | 陈建玉 | | | | 子项名称 | 中路铺镇荷塘村投融资创新项目 | | | 图别 | 水工 | 日期 | 2023.06 |

备注：
1. 本图尺寸以毫米计。
2. 图中未注明的钢筋保护层为25mm。
3. 施工前应核对现场实际情况，如发现与设计不符，应及时报告设计单位。
4. 本图适用于渠道两侧均设人行桥的情况。
5. 本图仅供参考，具体设计应根据现场实际情况进行调整。

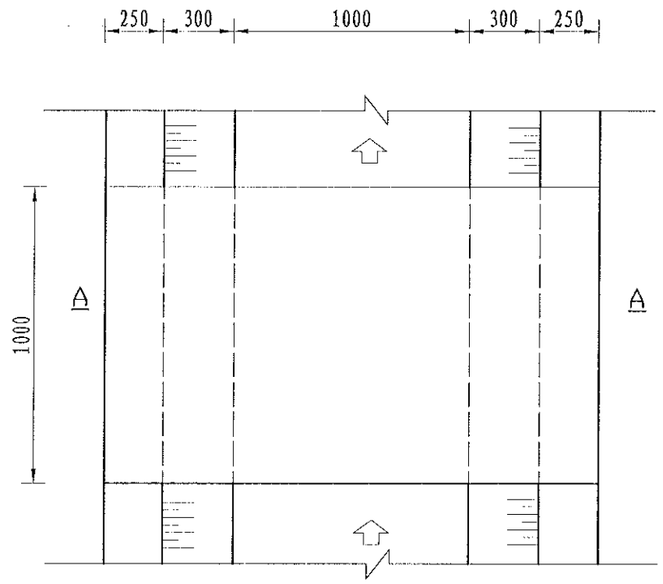


人行桥板平面图
1:20

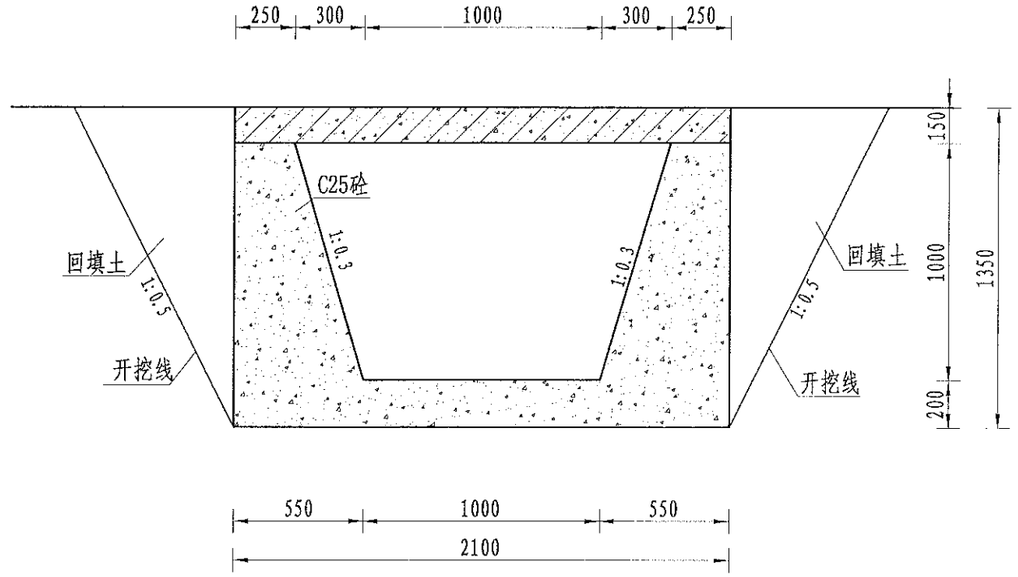


A-A剖面图
1:20

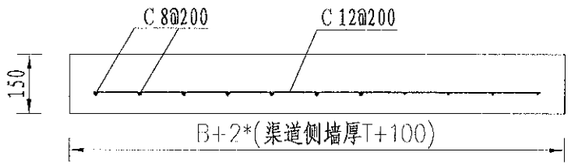


人行桥板配筋图
1:20

| 序号 | 工程或费用名称 | 单位 | 数量 | 备注 |
|---|---|---|---|---|
| 1 | 人行桥（1.0m） | 座 | 1 | |
| | C35砼桥板 | $m^3$ | 0.32 | |
| | C25桥台砼 | $m^3$ | 1.22 | |
| | 钢模板 | $m^2$ | 8.84 | |
| | 钢筋制安 | t | 0.06 | |

说明：
1、图中尺寸单位为mm，高程单位为m；
2、人行桥板可根据实际情况设置，间距宜不小于100m/处；
3、C为Ⅱ级钢筋，钢筋搭接长度：单面焊为10d，
双面焊为5d，绑扎为30d，钢筋最小锚固长度不得小于35d；
4、未尽事宜按有关规定规划执行。

风景园林工程业乙级 农业行业（农业综合开发生态工程、普洱茶工程）乙级 建材行业（建筑建筑材料工程）乙级 冶金行业（冶金矿山工程、金属冶炼工程）乙级 机械行业（物料搬运及仓储专业）乙级
建筑行业（建筑工程、人防工程）乙级 市政行业（道路工程、桥梁工程、给水工程、排水工程、燃气工程、热力工程、环境卫生工程、城市燃气工程）乙级 公路行业（公路专业）乙级 商物粮行业（成品油运输）乙级

| | | | | | | | | | | | | | | | |
|---|---|---|---|---|---|---|---|---|---|---|---|---|---|---|---|
| 中水华创国际工程设计顾问有限公司 建筑 市政 资质证书编号：A261136449 | 审定 | 崔延渊 | | 项目负责 | 李卉 | | 校对 | 孙宁 | | 建设单位 | 湘潭县农业发展服务中心 | 工程名称 | 湘潭市湘潭县中路铺镇荷塘村高标准农田建设项目（二〇二三年，投融资创新） | 图名 | 灌渠附属建筑物<br>1.0m灌渠人行桥设计图 | 工程号 | 2023-02 | 图号 | QGFS-05 |
| | 审核 | 崔延渊 | | 专业负责 | 崔延渊 | | 设计 | 陈建玉 | | | | 子项名称 | 中路铺镇荷塘村投融资创新项目 | | | 图别 | 水工 | 日期 | 2023.06 |

备注
1、本图尺寸以mm计，高程以m计。
2、图中未注明的钢筋保护层厚为30mm，主筋净距及保护层应符合规范。未注明的钢筋搭接长度为35d。
3、混凝土强度等级为C25，抗渗等级为W6，垫层混凝土强度等级为C15，厚100mm。
4、砌体采用MU10机制砖，M7.5水泥砂浆砌筑，砌体外露面用1:2水泥砂浆抹面，厚20mm。
5、未注之处按现行国家有关规范执行。

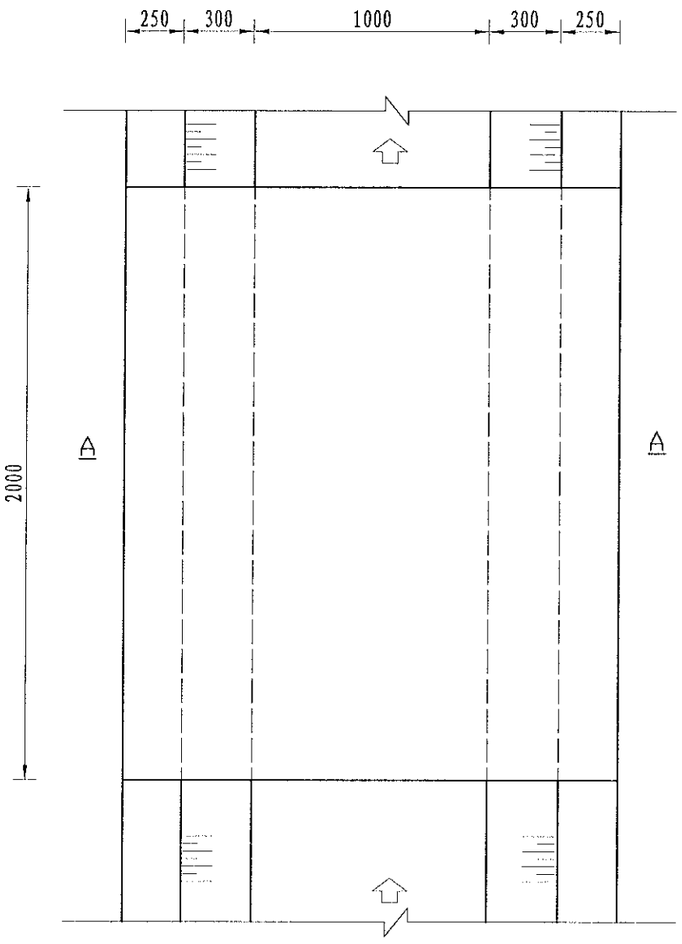


机耕桥板平面图
1:20

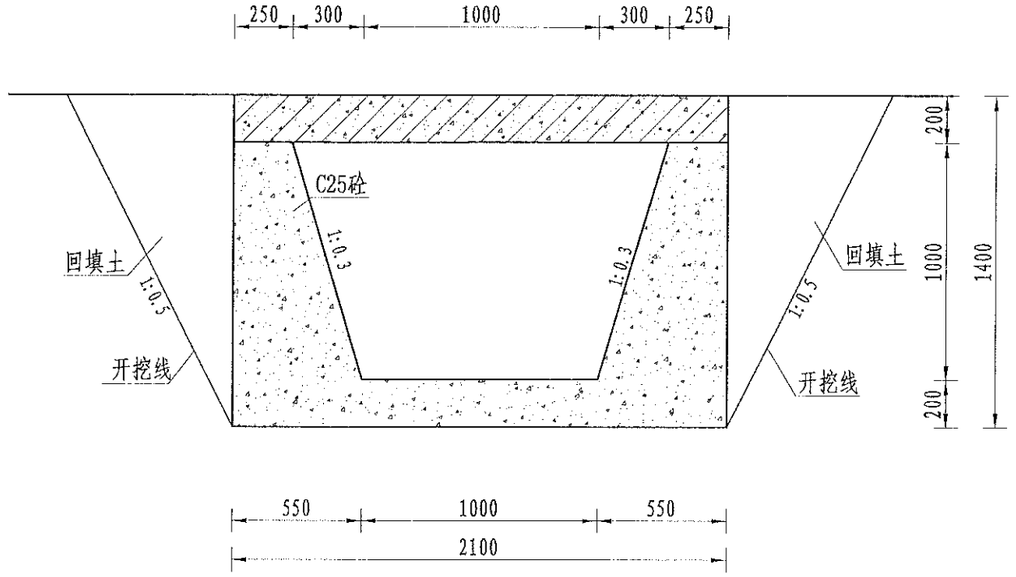


A-A剖面图
1:10

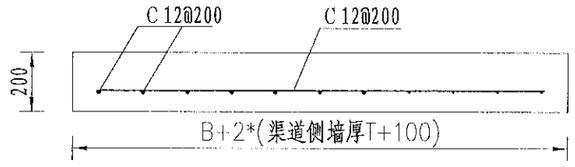


机耕桥板配筋图
1:20

| 序号 | 工程或费用名称 | 单位 | 数量 | 备注 |
|---|---|---|---|---|
| 1 | 机耕桥（1.0m） | 座 | 1 | |
| | C35砼桥板 | $m^3$ | 0.42 | |
| | C25桥台砼 | $m^3$ | 2.44 | |
| | 钢模板 | $m^2$ | 8.94 | |
| | 钢筋制安 | t | 0.06 | |

说明：
1、图中尺寸单位为mm，高程单位为m；
2、人行桥板可根据实际情况设置，间距宜不小于100m/处；
3、C为Ⅱ级钢筋，钢筋搭接长度：单面焊为10d，
双面焊为5d，绑扎为30d，钢筋最小锚固长度不得小于35d；
4、未尽事宜按有关规定规划执行。

风景园林工程业乙级 农业行业（农业综合开发生态工程、种植工程）乙级 建材行业（新型建筑材料工程）乙级 冶金行业（冶金矿山工程、金属冶炼工程）乙级 机械行业（钢结构工程）乙级 轻纺行业（建筑工程、人防工程）乙级 市政行业（道路工程、桥梁工程、给水工程、排水工程、燃气工程、热力工程、环境卫生工程、城市轨道交通工程）乙级 公路行业（公路专业）乙级 商物粮行业（冷链物流及仓储专业）乙级

| | | | | | | | | | | | | | | | | | |
|---|---|---|---|---|---|---|---|---|---|---|---|---|---|---|---|---|---|
| 中水华创国际工程设计顾问有限公司 建筑 市政 资质证书编号：A261136449 | 审定 | 崔延渊 | | 项目负责 | 李 卉 | | 校对 | 孙 宁 | | 建设单位 | 湘潭县农业发展服务中心 | 工程名称 | 湘潭市湘潭县中路铺镇荷塘村高标准农田建设项目（二〇二三年，投融资创新） | 图名 | 灌渠附属建筑物<br>1.0m灌渠机耕桥设计图 | 工程号 | 2023-02 | 图号 | QGFS-06 |
| | 审核 | 崔延渊 | | 专业负责 | 崔延渊 | | 设计 | 陈建玉 | | | | 子项名称 | 中路铺镇荷塘村投融资创新项目 | | | 图别 | 水工 | 日期 | 2023.06 |

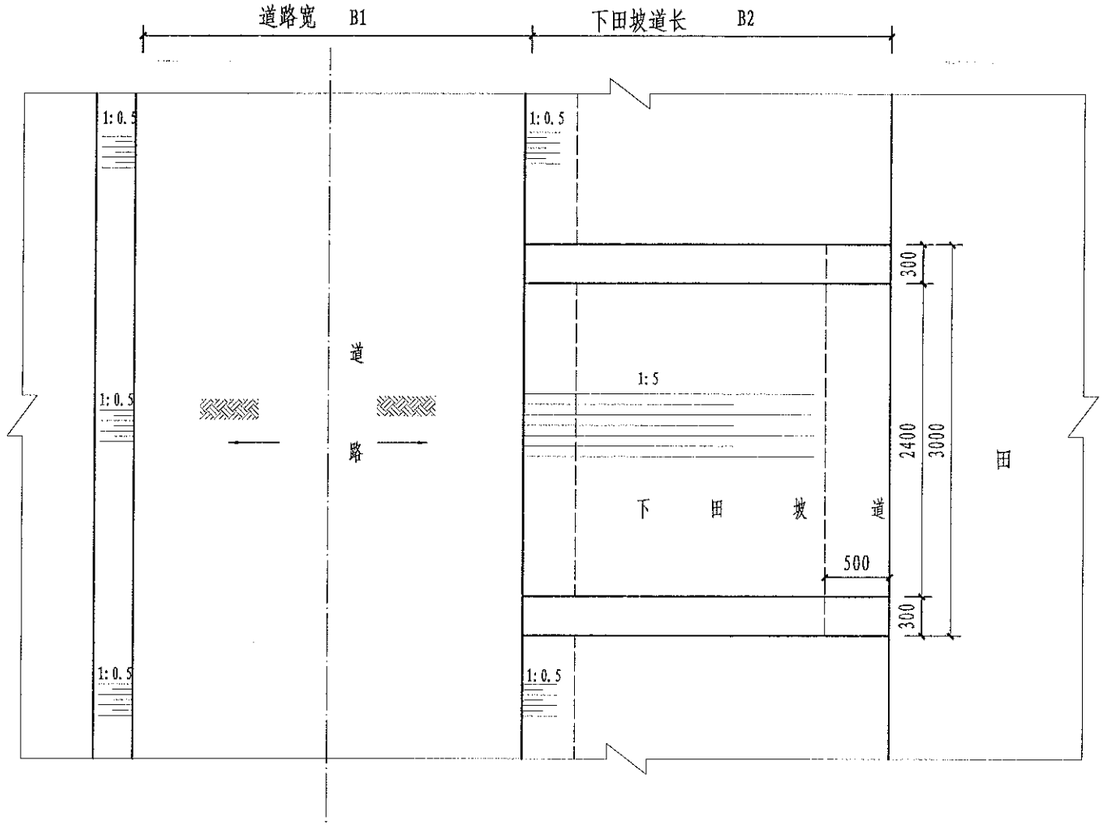


下田坡道平面图

1:50

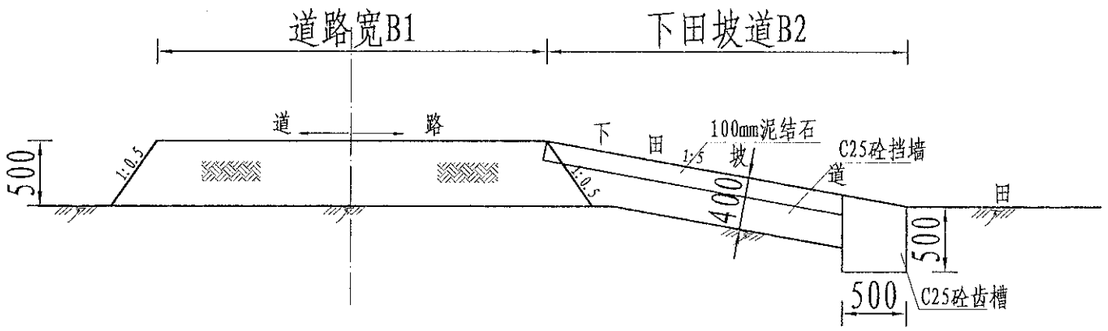


A-A剖面图

1:50

## 下田坡道工程量表

| 序号 | 工程或费用名称 | 单位 | 数量 |
|---|---|---|---|
| 一 | 下田坡道（B=1m） | 处 | 1.00 |
| | 土方开挖 | $m^3$ | 0.99 |
| | 土方回填并夯实 | $m^3$ | 0.90 |
| | 碎石路面 | $m^2$ | 2.40 |
| | C25砼挡墙 | $m^3$ | 0.99 |
| | 钢模板 | $m^2$ | 4.60 |

| 序号 | 工程或费用名称 | 单位 | 数量 |
|---|---|---|---|
| 一 | 下田坡道（B=2m） | 处 | 1.00 |
| | 土方开挖 | $m^3$ | 1.23 |
| | 土方回填并夯实 | $m^3$ | 1.80 |
| | 碎石路面 | $m^2$ | 4.80 |
| | C25砼挡墙 | $m^3$ | 1.23 |
| | 钢模板 | $m^2$ | 6.20 |

| 序号 | 工程或费用名称 | 单位 | 数量 |
|---|---|---|---|
| 一 | 下田坡道（B=3m） | 处 | 1.00 |
| | 土方开挖 | $m^3$ | 1.47 |
| | 土方回填并夯实 | $m^3$ | 2.70 |
| | 碎石路面 | $m^2$ | 7.20 |
| | C25砼挡墙 | $m^3$ | 1.47 |
| | 钢模板 | $m^2$ | 7.80 |

说明：

1、图中尺寸单位为mm,高程单位为m;

2、根据田块现状，在田间道跨适当位置处设置机械下田坡道。

3、每相隔100m布置一处下田坡道，下田坡道根据现场实际需要设置;

4、基础地基承载力不小于120KPa;

5、未尽事宜按有关规定规划执行。

备注：

1、本图尺寸以毫米为单位，不得随意改动。

2、施工单位在施工前应核对现场，发现问题及时向设计单位提出。

3、施工前应调查清楚地下管线，施工过程中注意保护，如发现地下管线与设计不符，应及时与设计单位联系。

4、坡面加固、其他未注明的做法详见相关标准图集。

5、施工过程中应严格执行国家现行有关施工及验收规范和操作规程。

建筑行业（建筑工程）乙级 市政行业（道路工程）乙级 市政行业（桥梁工程）乙级 给水工程 排水工程 热力工程 环境卫生工程 燃气燃气工程）乙级 公路行业（公路专业）乙级 智能化工程 人防工程）乙级

| | | | | | | | | | | | | | | | |
|---|---|---|---|---|---|---|---|---|---|---|---|---|---|---|---|
| 中水华创国际工程设计顾问有限公司 建筑 市政 资质证书编号：A261136449 | 审定 | 崔延渊 | | 项目负责 | 李卉 | | 校对 | 孙宁 | | 建设单位 | 湘潭县农业发展服务中心 | 工程名称 | 湘潭市湘潭县中路铺镇荷塘村高标准农田建设项目（二〇二三年，投融资创新） | 图名 | 生产路附属建筑物<br>下田坡道设计图 | 工程号 | 2023-02 | 图号 | JSFS-01 |
| | 审核 | 崔延渊 | | 专业负责 | 崔延渊 | | 设计 | 陈建玉 | | | | 子项名称 | 中路铺镇荷塘村投融资创新项目 | | | 图别 | 水工 | 日期 | 2023.06 |

注：1. 本图尺寸以m为单位，不得任意改变。
2. 路基和会车道的宽度和高度，主要依据实际情况。
3. 图中坡脚线距离田间地面的距离，应在施工前予以确定。
4. 砂浆强度，应符合设计要求。
5. 本图适用于丘陵地区工程设计，其他地区可根据实际情况，参照执行。

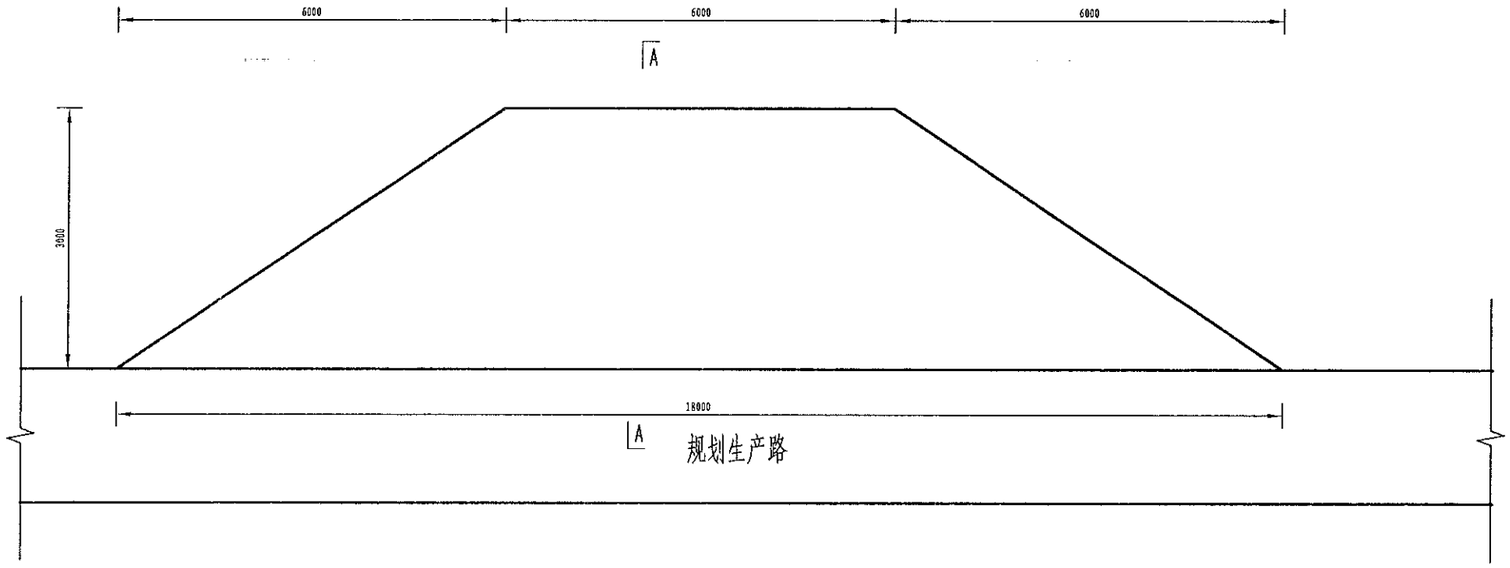


会车道平面图

1:40

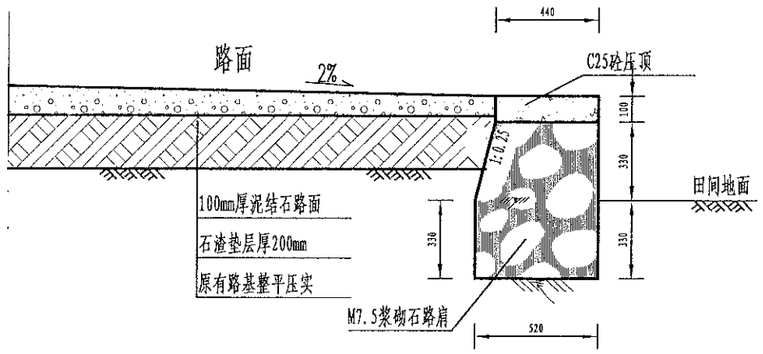


A-A剖面图

1:40

## 单处会车道工程量表

| 序号 | 工程或费用名称 | 单位 | 数量 |
|---|---|---|---|
| 一 | 会车道 | 处 | 1.00 |
| | 土方回填并夯实 | $m^3$ | 7.20 |
| | 碎石路面 | $m^2$ | 36.00 |
| | M7.5浆砌石路肩 | $m^3$ | 6.41 |
| | C25砼压顶 | $m^3$ | 0.85 |
| | 伸缩缝 | $m^2$ | 1.12 |
| | 钢模板 | $m^2$ | 3.88 |

说明：

1、图中尺寸单位为mm,高程单位为m;

2、生产路每隔100m设置1处会车道,会车点的间距结合地形、视距确定，平均每隔100～200m布置一处，调头点一般设置在断头田间道末端，会车道尺寸B×L=2×9m，高出田面0.3m，工程量已扣除道路部分,路肩横坡比路面横坡2%。

3、基础地基承载力不小于120KPa;

4、未尽事宜按有关规定规划执行。

风景园林工程业乙级 农业行业（农业综合开发生态工程、园林绿化工程）乙级 建材行业（建筑装饰材料工程）乙级 冶金行业（冶金矿山工程、金属冶炼工程）乙级 机械行业（物料搬运及仓储专业）乙级 建筑行业（建筑工程、人防工程）乙级 市政行业（道路工程、桥梁工程、给水工程、排水工程、燃气工程、热力工程、环境卫生工程、城市燃气工程）乙级 公路行业（公路专业）乙级 商物粮行业（成品油储运工程）乙级

| | | | | | | | | | | | | | | | |
|---|---|---|---|---|---|---|---|---|---|---|---|---|---|---|---|
| 中水华创国际工程设计顾问有限公司 建筑 市政 资质证书编号：A261136449 | 审定 | 崔延渊 | | 项目负责 | 李卉 | | 校对 | 孙宁 | | 建设单位 | 湘潭县农业发展服务中心 | 工程名称 | 湘潭市湘潭县中路铺镇荷塘村高标准农田建设项目（二〇二三年，投融资创新） | 图名 | 生产路附属建筑物<br>会车道设计图 | 工程号 | 2023-02 | 图号 | JSFS-02 |
| | 审核 | 崔延渊 | | 专业负责 | 崔延渊 | | 设计 | 陈建玉 | | | | 子项名称 | 中路铺镇荷塘村投融资创新项目 | | | 图别 | 水工 | 日期 | 2023.06 |

备注：1. 本图尺寸以毫米计。不得以比例尺量取。
2. 施工单位必须遵守国家现行有关安全生产法规，并应制定安全生产保证措施。
3. 施工前应查明地下管线及其他地下设施的位置，采取保护措施，并与有关单位取得联系。
4. 基坑开挖后，应及时进行地基验槽，发现问题应与设计单位及时研究处理。
5. 本图适用于农田灌溉工程、村镇建设工程、园林绿化工程、水利水电工程、市政工程、公路工程、铁路工程、建筑工程、港口与航道工程、水运工程、机场工程、电力工程、矿山工程、冶金工程、石油天然气工程、化工工程、轻纺工程、医药工程、通信工程、广电工程、邮政工程、民爆工程、核工业工程、农林工程、海洋工程、水产养殖工程、风景园林工程以及化学专业）乙级
农业行业（农业综合开发生态工程、营销工程）乙级 建材行业（新型建筑材料工程）乙级 冶金行业（冶金矿山工程、金属冶炼工程）乙级 机械行业（物料搬运及仓储专业）乙级
建筑行业（建筑工程、人防工程）乙级 市政行业（道路工程、桥梁工程、给水工程、排水工程、环境卫生工程、燃气热力工程）乙级 公路行业（公路专业）乙级 商物粮行业（商品储运工程）乙级

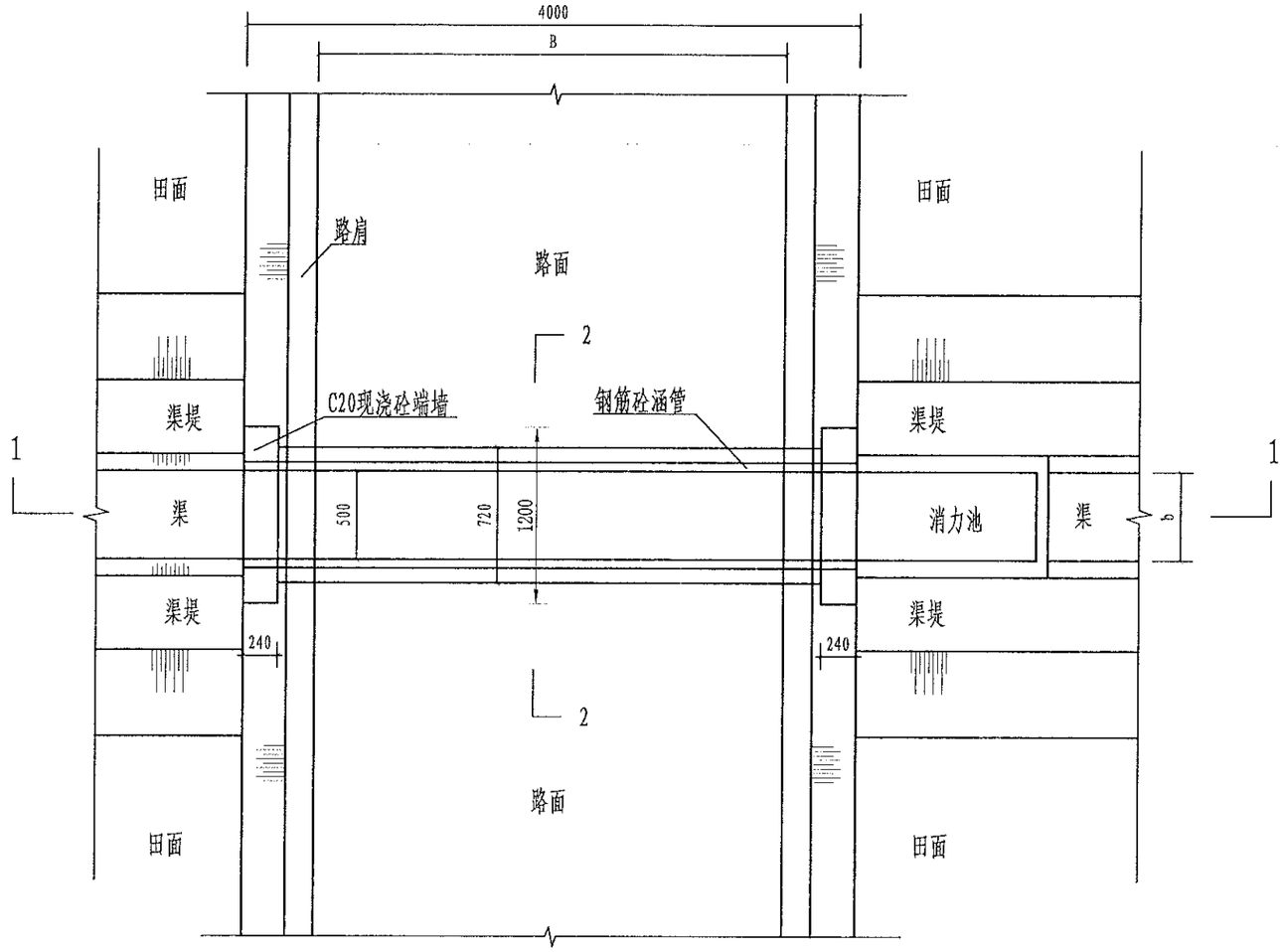


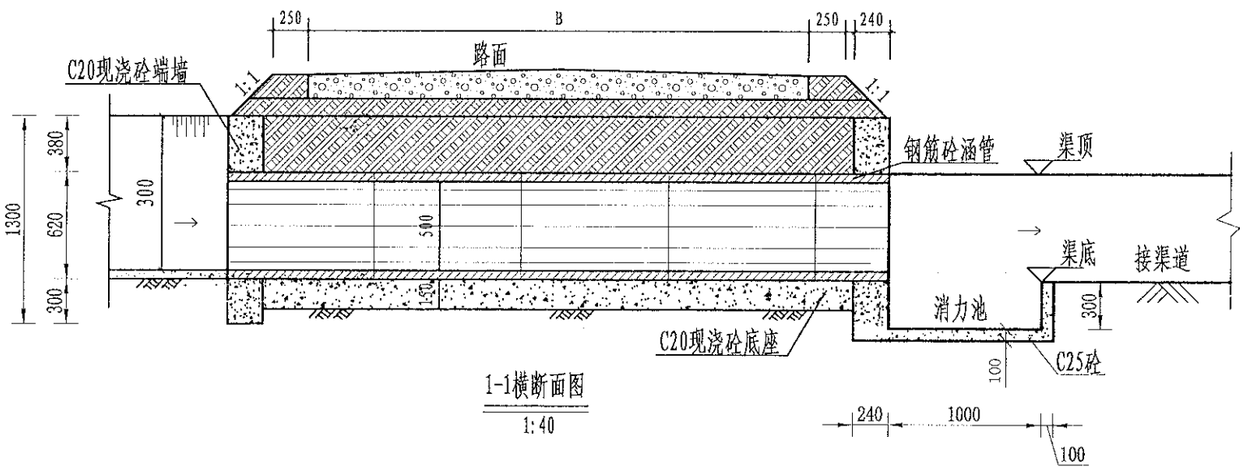


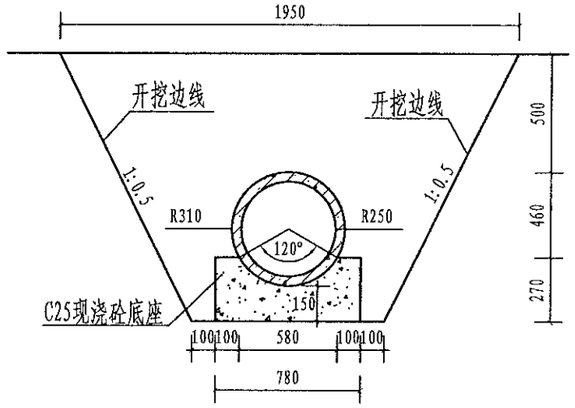


2-2横断面图
1:25

## 单处涵管（4m）工程量表

| 涵管类型 | 工程量 | 土方开挖(m3) | 土方回填(m3) | 消力池C25砼(m3) | 端墙C25砼(m3/处) | 底座C25砼(m3) | 钢筋砼管(m) | 备注 |
|---|---|---|---|---|---|---|---|---|
| Φ500涵管 | 单体工程量 | 4.7 | 2.4 | 0.20 | 0.61 | 1.18 | 4.0 | 涵管长4m |

## 设计说明

1. 本设计为新建Φ500涵管设计图。
2. 本图尺寸除注明外，其余均以mm计，各图比例见图。
3. 开挖须按设计最大尺寸开挖，基础夯实后再进行下一工序。
4. 基础要求为硬基层，若为软土时须加厚渠基或垫层，施工时根据现场情况确定。
5. 图中涵管砼强度等级均为C30。
6. 涵管预制管采用直径为500mm的钢筋砼管。施工时根据现场实际情况确定。
7. 图中b为渠道顶宽、300为渠深、B为路宽。

| | | | | | | | | | | | | | | | | |
|---|---|---|---|---|---|---|---|---|---|---|---|---|---|---|---|---|
| 中水华创国际工程设计顾问有限公司 | 审定 | 崔延渊 | | 项目负责 | 李卉 | | 校对 | 孙宁 | | 建设单位 | 湘潭县农业发展服务中心 | 工程名称 | 湘潭市湘潭县中路铺镇荷塘村高标准农田建设项目（二〇二三年，投融资创新） | 图名 | 生产路附属建筑物<br>DN500过路涵设计图 | 工程号 | 2023-02 | 图号 | JSFS-03 |
| 建筑 市政 资质证书编号：A261136449 | 审核 | 崔延渊 | | 专业负责 | 崔延渊 | | 设计 | 陈建玉 | | | | 子项名称 | 中路铺镇荷塘村投融资创新项目 | | | 图别 | 水工 | 日期 | 2023.06 |

备注：
1. 规范引用上版本为准，不限以此版。
2. 具体构造详见图集相关说明，不足之处按现行规范、本地习惯施工。
3. 图纸描述有矛盾之处，应及时与设计单位沟通，未经同意擅自施工，后果自负。
4. 结构荷载、材料参数及节点构造详见结构专业，本图仅作示意。
5. 本图仅供方案比选使用，不得作为施工依据，具体实施以经审查合格的施工图为准。

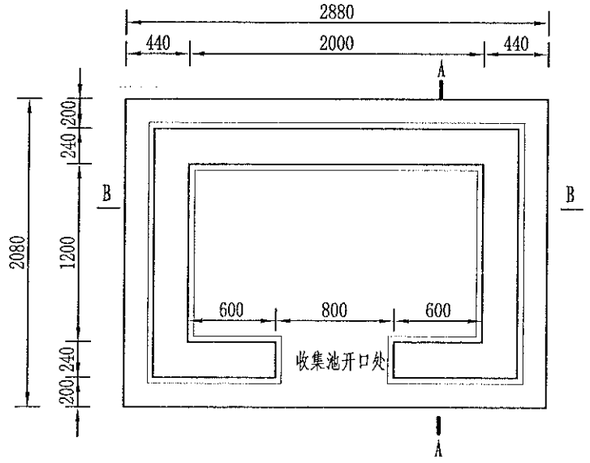


农田废弃物收集池平面图
1:40

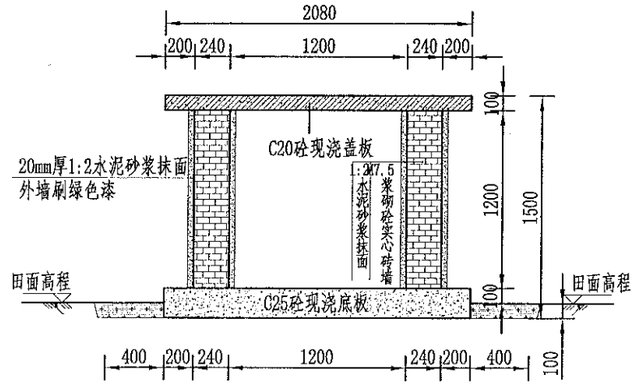


A-A剖面图
1:40

工程量表座

| 项目 | 单位 | 工程量 |
|---|---|---|
| 土方开挖 | $m^3$ | 3.24 |
| 填方夯实 | $m^3$ | 1.56 |
| 原土夯实 | $m^2$ | 1.50 |
| M7.5浆砌墙 | $m^3$ | 0.756 |
| C20钢筋砼现浇盖板 | $m^3$ | 0.075 |
| C20砼现浇底板 | $m^3$ | 0.150 |
| 1:2水泥砂浆抹面 | $m^2$ | 3.828 |
| 油漆 | $m^2$ | 1.968 |
| 钢筋 | kg | 2.73 |
| 标识牌 | 处 | 1 |
| 项目区总计 | 处 | 31 |

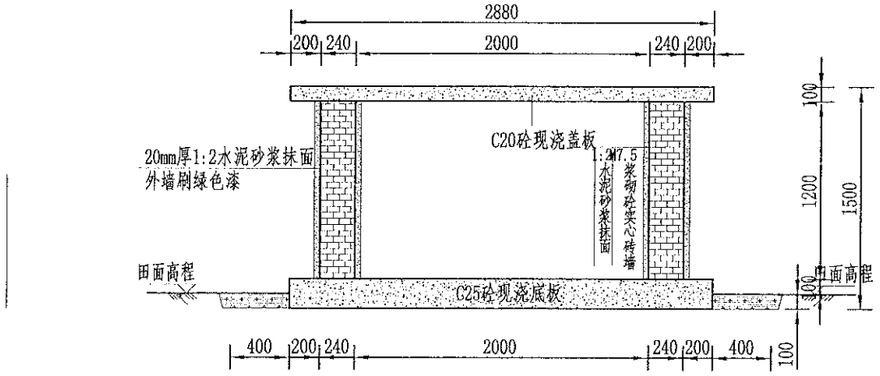


B-B剖面图
1:40

标识牌布置图
1:25

说明：
1、图中尺寸单位高程以米计，其余以毫米计；
2、收集池侧墙采用M7.5浆砌砼实心砖衬砌，池顶设置100mm厚C25砼现浇盖板，池底设200mm厚C25砼现浇底板，并铺100mm厚碎石垫层，侧墙采用20mm厚1:2水泥砂浆抹面；
3、底板现浇前均须对开挖面修整夯实，回填土人工夯实，夯实度须达到85%以上；
4、侧墙施工严格按照砌体施工工艺及规范执行；
5、收集池开口处如平面图所示。
6、收集池外墙贴上环境保护标识牌。
7、基础地基承载力不小于150KPa，施工过程中如基础达不到要求的可回填碎石并夯实。

| | | | | | | | | | | | | | | | | | |
|---|---|---|---|---|---|---|---|---|---|---|---|---|---|---|---|---|---|
| 中水华创国际工程设计顾问有限公司 Zhongshui Huachuang International Engineering Design Consultant Co., Ltd. 建筑 市政 资质证书编号：A261136449 | 审定 | 崔延渊 | | 项目负责 | 李 卉 | | 校对 | 孙 宁 | | 建设单位 | 湘潭县农业发展服务中心 | 工程名称 | 湘潭市湘潭县中路铺镇荷塘村高标准农田建设项目（二〇二三年，投融资创新） | 图名 | 废弃物收集池设计图 | 工程号 | 2023-02 | 图号 | LJCH-01 |
| | 审核 | 崔延渊 | | 专业负责 | 崔延渊 | | 设计 | 陈建玉 | | | | 子项名称 | 中路铺镇荷塘村投融资创新项目 | | | 图别 | 水工 | 日期 | 2023.06 |

风景园林工程业乙级 农业行业（农业综合开发生态工程、营地工程）乙级 建材行业（新型建筑材料工程）乙级 冶金行业（冶金矿山工程、金属冶炼工程）乙级 机械行业（物料搬运及仓储专业）乙级
建筑行业（建筑工程）乙级 人防工程）乙级 市政行业（道路工程、桥梁工程、给水工程、排水工程、热力工程、环境卫生工程、城市燃气工程）乙级 公路行业（公路专业）乙级 商物粮行业（农品储运工程）乙级

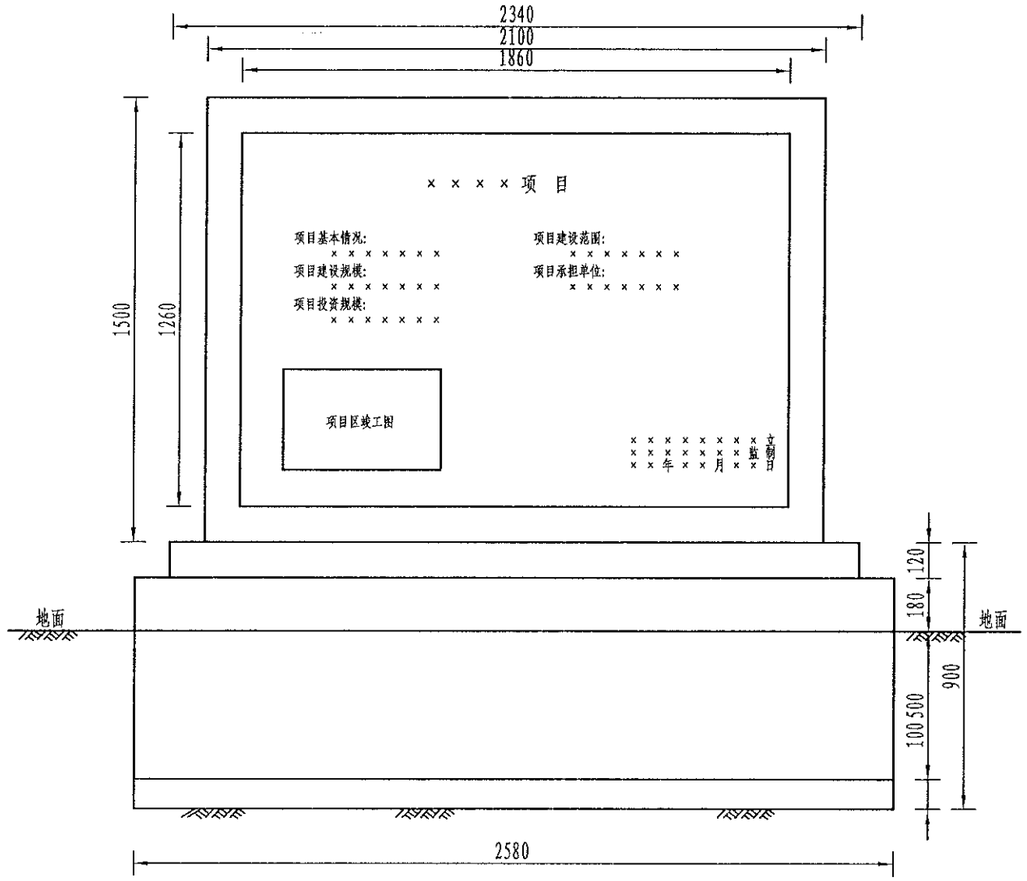


标牌正立面设计图

1:20

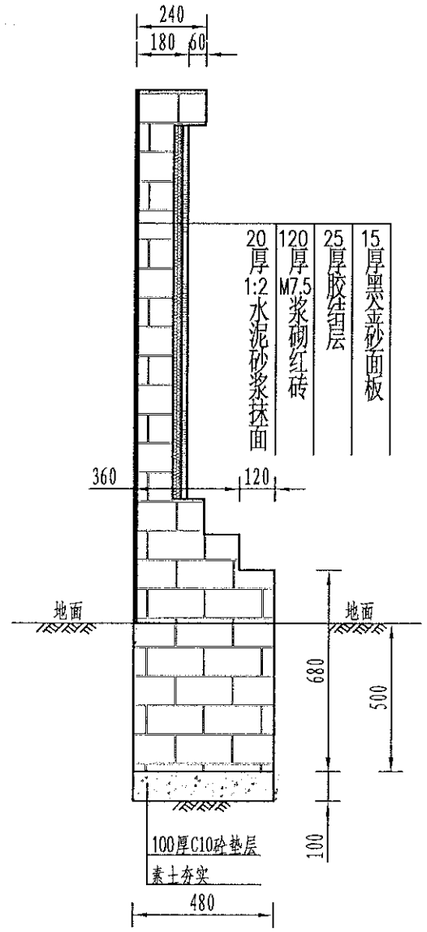


标牌侧立面设计图

1:20

## 设计说明:

1. 本图尺寸除注明外，其余均以mm计,各图比例见图。
2. 开挖须按设计最大尺寸开挖，基础夯实后再进行下一工序。
3. 砌筑用砖为标准红砖。
4. 图中砌筑砂浆强度等级为M7.5，抹面砂浆强度等级为M10。
5. 墙身砌筑时注意灰缝饱满，错缝搭接，墙身表面水泥砂浆抹面，且除墙背外其余均采用中国红花岗岩贴面，刻字部分为黑金砂面板。

| 备注 | 1. 本图尺寸以mm计,不得从图中量取。<br>2. 本标牌基础开挖后须经验槽确认,方可浇筑基础砼垫层。<br>3. 图中未注明的砌筑砂浆强度等级为M7.5,抹面砂浆强度等级为M10。<br>4. 砂浆拌制、原料储存等应符合现行国家或行业标准有关规定。<br>5. 本图之图纸会审记录中,对本图纸的修改意见,应在施工前予以确认。 |
|---|---|

风景园林工程乙级 农业行业（农业综合开发与农村工程、营造林工程）乙级 建材行业（新型建筑材料工程）乙级 冶金行业（冶金矿山工程、金属冶炼工程）乙级 机械行业（通用机械与设备制造工程）乙级 建筑行业（建筑工程、人防工程）乙级 市政行业（道路工程、桥梁工程、给水工程、排水工程、热力工程、环境卫生工程、城市燃气工程）乙级 公路行业（公路专业）乙级 商物粮行业（成品油储运工程）乙级

| 中水华创国际工程设计顾问有限公司 Zhongshui Huachuang International Engineering Design Consultant Co., Ltd. 建筑 市政 资质证书编号：A261136449 | 审定 | 崔延渊 | | 项目负责 | 李卉 | | 校对 | 孙宁 | | 建设单位 | 湘潭县农业发展服务中心 | 工程名称 | 湘潭市湘潭县中路铺镇荷塘村高标准农田建设项目（二〇二三年，投融资创新） | 图名 | 新建标牌设计图 | 工程号 | 2023-02 | 图号 | BZHP-01 |
|---|---|---|---|---|---|---|---|---|---|---|---|---|---|---|---|---|---|---|---|
| | 审核 | 崔延渊 | | 专业负责 | 崔延渊 | | 设计 | 陈建玉 | | | | 子项名称 | 中路铺镇荷塘村投融资创新项目 | | | 图别 | 水工 | 日期 | 2023.06 |